Faraone

TWÓJ PARTNER
W PRACY NA WYSOKOŚCI

2021

KATALOG / CATALOGUE

SPIS TREŚCI
table of contents

str. 4 **NASZA MISJA**
our mission

str. 10 **PRZEMYSŁ 4.0**
industry 4.0

str. 18 **POSTĘP I ROZWÓJ**
the dimension of constant growth

str. 26 **NORMY EUROPEJSKIE**
european standards

str. 30 **AUTOMATYCZNE PLATFORMY ELEVAH**
automatic elevah ladders

str. 32 **KONSTRUKCJE SPECJALNE**
special constructions

str. 34 – **SCALA SYSTEM**

str. 38 – **SCALA SYSTEM INOX**

str. 40 – **SCALA SYSTEM WERTYKALNY**
scala system vertical platform

str. 44 – **SCALA SYSTEM Z BALKONEM**
scala system contilever staircase

str. 48 – **SCALA SYSTEM POMOSTOWA**
scala system bridge staircase

str. 52 – **SCALA SYSTEM DOSTĘPOWA**
scala system supporting ladder

str. 54 – **SCALA SYSTEM PRZEJŚCIA BEZPIECZEŃSTWA**
scala system. safety passageways

str. 56 – **SCALA SYSTEM PRZYKŁADY REALIZACJI**
scala system. installation examples

str. 60 – **PRODUKTY SPECJALNE DLA KOLEI**
special equipmentfor trainmaintenance

str. 64 – **PRODUKTY SPECJALNE DO KONSERWACJI POJAZDÓW**
special products for vehicle maintenance

str. 76 – **PRODUKTY SPECJALNE DLA PRZEMYSŁU**
special products for industry

str. 81 – **PRODUKTY SPECJALNE DLA LOTNICTWA**
special products for aviation

str. 84 – **PRODUKTY SPECJALNE DLA WOJSKA**
special products for military

str. 86 – **PRODUKTY SPECJALNE DO KONSERWACJI POJAZDÓW SAMOCHODOWYCH**
special products for vehicle/lorries maintenance

str. 88 – **SCALA SYSTEM Z REGULOWANĄ WYSOKOŚCIĄ**
scala system adjustable in height

str. 89 – **SCHODY DOSTĘPOWE Z REGULOWANYM KĄTEM NACHYLENIA**
access stairs with adjustable angle of incline

str. 90 – **SGA SYSTEM**

str. 92 – **PRODUKTY SPECJALNE DO POJAZDÓW SAMOCHODOWYCH**
special equipment for vehicle

str. 93 – **PLATFORMY DO SPECJALISTYCZNEGO ZASTOSOWANIA**
platforms for special use

str. 98 **PODESTY I SCENY**
stages and stands

str. 99 **BARIERKI**
railings

str. 100 **POWIERZCHNIE ANTYPOŚLIZGOWE**
anti-skid surfaces

str. 104 **BRAMKI BEZPIECZEŃSTWA**
safety gates

str. 106 **PORĘCZE GRP**
grp handrails

str. 107 **PROFILE GRP**
grp sections

str. 108 **PODNOŚNIKI HW DO MATERIAŁÓW**
hw material lifts

str. 118 **DRABINY I PLATFORMY PROFESJONALNE**
ladders and professional platforms

str. 120 – **PLATFORMY**
platforms

str. 134 – **DRABINY PIONOWE**
vertical ladders

str. 137 – **DRABINY PRZYSTAWNE**
leaning ladders

str. 140 – **DRABINY 2 i 3 elementowe**
double and triple ladders

str. 144 – **DRABINY WIELOFUNKCYJNE**
multi – purpose ladders

str. 146 – **DRABINY WOLNOSTOJĄCE**
free-standing ladders

str. 151 – **PROFESJONALNE SCHODY**
professional steps

str. 156 – **PLATFORMA DLA MALARZY / TYNKARZY**
plasters / painters platforms

str. 158 **WIEŻE JEZDNE**
mobile scaffold towers

str. 160 – **COMPACT XS**
WIEŻE JEZDNE O WYMIARACH 75 X 160 CM
mobile scaffold towers with dimensions 75 x 160 cm

str. 162 – **TOP FLEX SAFETY**
WIEŻE JEZDNE O WYMIARACH 75 X 160 CM
BEZ SKŁADANEJ RAMY
mobile scaffold towers with dimensions 75 x 160 cm
without a folding frame

str. 164 – **COMPACT**
WIEŻE JEZDNE O WYMIARACH 75 X 180 CM
mobile scaffold towers with dimensions 75 x 180 cm

str. 166 – **TOP FLEX**
WIEŻE JEZDNE O WYMIARACH 75 X 160 CM I 75 X 180 CM
BEZ SKŁADANEJ RAMY
mobile scaffold towers with dimensions 75 x 160
and 75 x 180 cm without a folding frame

str. 168 – **TOP SYSTEM**
BEZPIECZNE W MONTAŻU WIEŻE
JEZDNE 75 X 105 CM
safety mounting scaffold mobile
towers 75 x 105 cm

str. 170 – **TOP SYSTEM**
WIEŻE JEZDNE O SZEROKOŚCI 75 CM
mobile scaffold towers with width 75 cm

str. 172 – **TOP SYSTEM**
BEZPIECZNY SYSTEM MONTAŻU DO TOP SYSTEM 75 CM
safety mounting system for top system 75 cm

str. 174 – **TOP SYSTEM**
WIEŻE JEZDNE O SZEROKOŚCI 135 CM
mobile scaffold towers with width 135 cm

str. 176 – **TOP SYSTEM**
BEZPIECZNY SYSTEM MONTAŻU DO TOP SYSTEM
O SZEROKOŚCI 75 CM I 135 CM
safety mounting system for top system
with width 75 cm and 135 cm

str. 178 – **TOP SYSTEM**
POJEDYNCZE WIEŻE JEZDNE 135X245 CM
ZE SCHODAMI WEWNĘTRZNYMI
single scaffold towers composition
with internal ladder stairs

str. 180 – **TOP SYSTEM**
WIEŻE JEZDNE 135 X 180 CM ZE SCHODAMI
WEWNĘTRZNYMI
mobile scaffold towers 135 x 180
with internal ladder stairs

str. 182 – **TOP SYSTEM**
KOMPONENTY
components

str. 184 – **WIEŻE 2-I 3 SEGMENTOWE**
double and triple mobile
scaffolding compositions

NASZA MISJA

OUR MISSION

1

FARAONE OD 1978 ROKU Z PASJĄ I PROFESJONALIZMEM ORAZ ZGODNIE Z ZASADAMI ETYKI TWORZY BEZPIECZNE, INNOWACYJNE I ERGONOMICZNE ROZWIĄZANIA DO PRACY NA WYSOKOŚCI.

FARAONE HAS BEEN SINCE 1978, WITH PASSION, ETHICS AND COMPETENCE, A POINT OF REFERENCE FOR THE CREATION OF SAFE, INNOVATIVE AND ERGONOMIC SOLUTIONS FOR WORKING AT HEIGHT.

ZAWSZE PROMUJĄC KULTURĘ BEZPIECZEŃSTWA I DBAJĄC O DOBRO PRACOWNIKÓW.

ALWAYS COMMITTED TO SPREADING THE CULTURE OF SAFETY AND PROTECTING THE WELL-BEING OF ITS EMPLOYEES.

POBIERZ OBRAZY I PRZYŁĄCZ SIĘ DO PRMOWANIA IDEI BEZPIECZEŃSTWA

DOWNLOAD THE PAINTINGS AND SPREAD OUR SECURITY MESSAGE

Jeden obraz mówi więcej niż 1000 słów!

Dlatego zorganizowaliśmy konkurs plastyczny o tematyce bezpieczeństwa pracy. Wierzymy, że rozpowszechnianie obrazów, które powstały przy tej okazji skłoni ludzi do refleksji nad tym, jak ważne jest bezpieczeństwo w miejscu pracy... i w życiu.

Zachęcamy do obejrzenia prac oraz do darmowego pobrania tych, które uznacie za ciekawe. W ten sposób wesprzecie naszą kampanię uświadamiającą.

An image is worth more than 1000 words!

For this reason, on the occasion of the art competitions held, we have given the theme of safety at work. We are convinced that spreading these images helps to reflect on the issue and never give up on safety in the workplace ... and in life.

We invite you to look at the artworks and download for free the ones you prefer, thus giving your contribution to our awareness campaign.

KULTURA BEZPIECZEŃSTWA

THE CULTURE OF SAFETY

Jesteśmy przekonani, że bezpieczeństwo musi być na najwyższym poziomie. Nie wystarczy tylko przestrzeganie zasad, potrzebna jest wysoka świadomość, że to ważne dla nas i dla tych, których kochamy. To jest inspiracją naszych działań. Staramy się rozpowszechniać ideę bezpieczeństwa na różne sposoby, również te niekonwencjonalne.

We are convinced that safety must be up to base of the culture of each of us. It is not enough to do things to follow the rules, but to be aware of having to work safely also and especially for ourselves and the ones we love. This is the reason that leads us to our activities, to communicate this concept in all possible (conventional and unconventional) forms

Pasquale Lucchitti

ENTRA NEL TUNNEL DELLA SICUREZZA

TUNEL BEZPIECZEŃSTWA

SAFETY TUNNEL

Tunel bezpieczeństwa zbudowany na targach Ambiente Lavoro to obszar praktycznego poznania zasad bezpieczeństwa pracy na wysokości.

Jesteśmy przekonani, że bezpieczeństwo musi leżeć u podstaw kultury każdego z nas. Nie wystarczy tylko przestrzeganie zasad, potrzebna jest wysoka świadomość, że to ważne dla nas i dla tych, których kochamy.

The safety tunnel created at Ambiente Lavoro to create an immersive experience of the world of safety at work at height.

We are convinced that safety must be at the basis of the culture of each of us. It is not enough to do things to follow the rules, but also to be aware we must work safely both for ourself and for the people we love.

NOWOŚCI

NEWS

SZKOLENIA Z BEZPIECZEŃSTWA PRACY NA WYSOKOŚCI

TRAINING COURSES ON SAFETY AT WORK AT HEIGHT

Co to znaczy bezpiecznie pracować na wysokości?
Ważne jest, aby być o tym poinformowanym i przeszkolonym dlatego FARAONE POLAND oprócz przeglądów technicznych dzieli się swoją wiedzą i profesjonalizmem organizując kursy i szkolenia w zakresie przepisów, produktów i poprawności korzystanie ze sprzętu do pracy na wysokości.
Jeśli chcesz uzyskać więcej informacji na ten temat napisz do: j.nagraba@faraone.pl

What does it mean to work at height safely?
It is important to be informed and trained, therefore Faraone Industrie makes its own skills and professionalism available by arranging training courses on regulations, products and the correct
use of equipment for work at height, in addition to annual verification and control services for a correct maintenance.
If you would like to request more information on these services write to l.volpe@faraone.com

ZESKANUJ KOD I ZAPYTAJ NAS O WIĘCEJ INFORMACJI

ASK FOR MORE INFO, SHOOT THIS QR CODE

2

PRZEMYSŁ 4.0, INTELIGENTNE SYSTEMY

INDUSTRY 4.0, THE SMART SYSTEM.

Faraone jest przemysłem 4.0: tak ważny wynik budowany był dzień po dniu zgodnie z przekonaniem, że tylko produkt najwyższej jakości i w pełni bezpieczny może ugruntować swoją pozycję na rynku.

Doszliśmy na szczyt i na szczycie pozostaniemy dopóki będziecie doceniać doskonałe standardy produkcyjne, które możemy Wam zapewnić.

Temu służy nasza ewolucja 4.0: digitalizacja linii produkcyjnej tworzy wartość dodaną. Zautomatyzowany magazyn, maszyny do cięcia laserowego oraz nowe technologie łączą w czasie rzeczywistym ludzi, sprzęt i urządzenia.

Doskonale skoordynowany system daje większą elastyczność.

Poprawia jakość życia zespołu, uwalnia przestrzeń dla nowych możliwości szkoleniowych, kursów specjalizacyjnych, które budują i konsolidują integrację grupy.

Faraone is a 4.0 industry: such a significant result has been built day after day, reaffirming the idea that only a product offering the highest quality and complete safety can position itself on the market.

We have reached the top and we want to stay there for as long you will continue to enjoy the excellent production standards we can guarantee.

This is what our 4.0 evolution is for: digitalising the production chain creates added value. The automated warehouse, laser-cutting machines and new technologies connect men, equipment and devices in real time.

The perfectly coordinated system generates more flexibility.

It improves the quality of life of the team, as well as creating room for new training experiences, specialisation courses to develop and consolidate team building skills.

Poprawa jakości produktów oraz zastosowanie systemów fotowoltanicznych zapewnia podejście proekologiczne: energia dotychczas wyprodukowana jest równoważna ponad 200,000 kg CO2, które nie zostały wyemitowane do atmosfery oraz ponad 2,000 posadzonych drzew.

Faraone jest przemysłem 4.0. w inteligentny sposób.

It improves product quality and the photovoltaic system ensures an eco-friendly approach: the energy produced today is equivalent to more than two 200,000 kilos of CO2 not released into the atmosphere and to more than 2,000 trees planted.

Faraone is a 4.0 industry. In a smart way.

Zautomatyzowany magazyn
Automated warehouse

Zrobotyzowana wyspa
Robotic Station

Prasa krawędziowa
Press brake

PRACA NA WYSOKOŚCI: BEZPIECZEŃSTWO W PROMIENIU 360˚.

WORK AT A HEIGHT: 360° SAFETY.

certificate

Faraone

Certificato di conformità e collaudo

CONFORMITY AND TESTING CERTIFICATE / CERTIFICAT DE CONFORMITÉ ET D'ESSAI

- FARAONE INDUSTRIE TORTORETO (TE) ITALY -

DICHIARA

DECLARES

DÉCLARE

Maksymalne bezpieczeństwo na wysokości: to certyfikowana pewność, którą Grupa Faraone gwarantuje dla każdego produktu. Standardy są zgodne z przepisami włoskimi i europejskimi, także wówczas gdy sam produkt nie jest standardowy: bezpieczeństwo jest wartością, przy której należy trwać i którą należy zapewniać we wszystkich, nieskończonych rozwiązaniach, które Faraone codziennie realizuje „pod wymiar".

Maximum safety during work at a height: it is a certified certainty that the Faraone Group ensures for each product. The standards are in line with Italian and European regulations, even for non-standard products: safety is a value to be preserved and ensured for all the endless custom solutions that Faraone creates each day.

Poznaj nasze rozwiązania do bezpiecznej pracy na wysokości.
Watch the solutions for high altitude safety

ZADOMOWILIŚMY SIĘ NA ŚWIECIE.

THE WORLD IS OUR HOME.

Bezdyskusyjny, międzynarodowy wymiar Grupy Faraone wzbogaca się z roku na rok dzięki prezentacji nowych linii produktów podczas najważniejszych targów i wydarzeń branżowych na całym świecie, zawsze poprzedzonych kampaniami informacyjnymi i komunikacyjnymi. Elevah Tour to stałe spotkanie dla operatorów branżowych; niezmienne uznanie z ich strony świadczy o tym, że Faraone zadomowiła się na świecie.

The indisputable international positioning of the Faraone Group grows, year after year, with the presentation of the new product lines during worldwide events and top trade fairs, always supported by information and communication campaigns.
Elevah Tour is a must-attend event for sector operators, their constant positive feedback proves Faraone's international vocation.

Mitingi na całym świecie
Meetings throughout the world

Uczestnictwo w targach i wydarzeniach międzynarodowych
Participation at trade fairs and international events.

Dubai, Summit & iapa Awards 2019

PRODUCT OF THE YEAR 2015
ELEVAH 40 MOVE

SHORTLISTED YEAR 2016
ELEVAH 51

SHORTLISTED YEAR 2019
ELEVAH 50 air

SHORTLISTED YEAR 2020
ELEVAH 75 TIRE

faraone
faraone.com

SOLUCIONES PARA
TRABAJOS EN ALTURA
faraone

#tellevanmaslejos
faraone

faraone

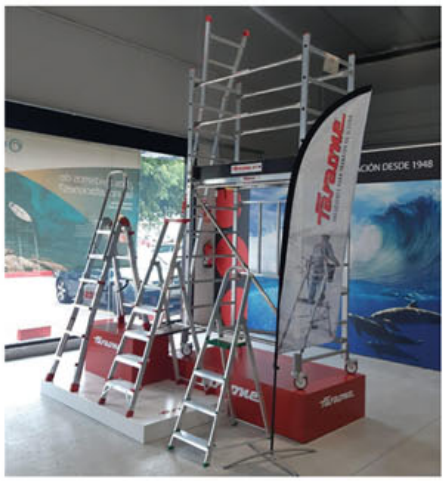
faraone

faraone

WIEDZA KSZTAŁTUJE POSTĘP.

FUTURE KNOWLEDGE.

Kształcenie to wiedza, a wiedza stanowi punkt wyjścia do planowania przyszłości. Edukacja i kształcenie nowych pokoleń techników, operatorów, klientów to historyczny cel Grupy Faraone, która od lat realizuje program kształcenia ustawicznego na seminariach organizowanych we współpracy ze stowarzyszeniami zawodowymi oraz z głównymi włoskimi uniwersytetami, po zakończeniu których zostaje wystawione zaświadczenie uczestnictwa poświadczające uzyskanie informacji potrzebnych do skutecznego i bezpiecznego używania produktów Faraone.

Training is knowledge and knowledge represents the starting point for planning the future. Educating and training new generations of technicians, operators and customers is a key goal of the Faraone Group, which has been applying a permanent training programme for years, with seminars organised in partnership with Professional Associations and top Italian Universities, at the end of which a Certificate of Participation is issued, certifying the acquisition of the information required to use Faraone products with the utmost effectiveness and safety.
The courses, held all over Italy and anywhere in the World, along with technical consultancy, information material and after-sales support are a precious asset, a real added value for customers.
The Faraone Ideas Factory at University: the large number of participants often leads to courses being held at University.
Data analysis and sharing are the basis of professional growth during the courses.

Panel szkoleniowy w firmie.
School-work alternance in the company.

Pokazy na uczelniach, kursy konserwacji dla naszych Klientów i spotkania dla studentów.

Training days at Universities, maintenance courses for our customers and meetings to launch professional courses for students.

Kursy organizowane na całym świecie oraz konsultacje techniczne, materiały informacyjne i serwis posprzedażowy stanowią cenne wsparcie, prawdziwą wartość dodaną dla Klientów.

Uniwersytecka Fabryka Pomysłów Faraone: duża liczba uczestników często wymaga organizowania kursów na uczelniach.
Analiza danych i dzielenie się nimi leżą u podstaw wzrostu przygotowania zawodowego podczas kursów.

Ostatni dzień kilku projektów o charakterze naprzemiennym: szkolno-zawodowym.
Final day of some school-work alternation projects

WARTO SIĘ ZAREJESTROWAĆ.

IT'S WORTH REGISTERING.

Strona internetowa Grupy Faraone jest prosta i pozwala – za pomocą kilku kliknięć – na bezpośredni kontakt z wszystkimi działami wewnętrznymi, na uzyskanie aktualnych informacji na temat obowiązujących przepisów w zakresie pracy na wysokości.

The Faraone Group website is easy to use and allows you, with just a few clicks, to get in direct contact with all internal departments and obtain updated information on current safety regulations concerning work at a height. Product conformity certificates, user manuals and specifications, photos and technical data sheets for each product and all catalogues are available for download. You need to register, but it's worth it!
Training days at Universities, maintenance courses for our customers and meetings to launch professional courses for students.

faraone.pl / elevah.com

ZESKANUJ KOD I SKONTAKTU SIĘ Z NAMI

SCAN THE QR CODE AND CONTACT US!

POSTĘP I ROZWÓJ

THE DIMENSION OF CONSTANT GROWTH

3

1969
Początki firmy FARAONE sięgają roku 1969. 52 lata temu powstała mała firma rzemieślnicza, która zajmowała się produkcją stolarki aluminiowej.

1974
Firma szybko się rozwijała i w roku 74 przekształciła się w firmę przemysłową. Powstał zakład w Tortoreto.

1979
Pięć lat później, w roku 1979 firma wprowadziła na rynek absolutną nowość - drabiny aluminiowe. Ta decyzja przyczyniła się do umocnienia pozycji rynkowej i pozwoliła całkowicie wyprzedzić konkurencję, która oferowała klasyczne drabiny drewniane.

1987
Została wprowadzona marka Scalita, po raz pierwszy reklamowana w krajowych telewizjach.

1989
To rok o fundamentalnym znaczeniu. Faraone rozpoczyna produkcję drabin i rusztowań aluminiowych zgodnie z normami DIN oraz z przepisami europejskimi, dużo wcześniej niż weszła w życie Ustawa 626 oraz Dekret Ustawodawczy 81. Fakt przywiązywania szczególnej wagi do kwestii bezpieczeństwa skutkuje uczestnictwem spółki w pracach Komisji Europejskiej, opracowującej przepisy dotyczące produkcji drabin. To w tym roku Faraone po raz pierwszy staje się absolutnym liderem w branży, zdobywając znaczącą część rynku we Włoszech i za granicą.

1969
Sabatino Faraone started producing aluminium doors and windows as a family-run business

1974
The company proved to be able to manufacture complex hi-tech items, and soon became an industrial company and opened new plants in the industrial area of Tortoreto.

1979
The production of aluminium ladders, developed by Piero Faraone, started as a division of the door and window company, and continued as IMA SPA, an independent company.
At that time, the aluminium ladder was a real innovation and Faraone's ladders had so much success that they replaced the classic wooden ladders.

1987
Scalita was launched for the first time with adverts on national TV.

1989
A key year Faraone launched the production of aluminium ladders and scaffold towers compliant with DIN and European standards, long before Italian Law 626 and Legislative Decree 81 entered into force.
This particular attention to safety allowed Faraone to participate in the European Committee that was in charge of issuing the standards related to the construction of ladders. This was the year in which Faraone reached the

2014/2019: WZROST FINANSOWY / REVENUE
2014
2015
2016
2017
2018
2019

1990
Jako pierwsza we Włoszech i jedna z pierwszych w Europie firma rozpoczyna produkcję platform podnośnikowych z teleskopowymi, aluminiowymi kolumnami, zgodnych z normami DIN, które później staną się normami europejskimi.

1993
Firma trzykrotnie powiększa powierzchnię produkcyjną i dzięki zmodernizowanemu zakładowi w Tortoreto oferuje produkty bardziej zaawansowane technologicznie i bezpieczniejsze.

Siedziba i zakład główny w Tortoreto w Abruzji
Our headquarters are in Tortoreto (Abruzzo)

Włochy

Polska

1994
Faraone tworzy w Polsce spółkę joint venture - Akala Faraone, która następnie zostaje przekszatłcona w spółkę z o.o. z pełnym udziałem kampitału Faraone.

1996
Rozpoczyna w Hiszpanii współpracę z Escalibur, którą nabywa w 100% w 2007 r. Dzisiaj FARAONE SISTEMAS DE ELEVACIÓN S.L.U. specjalizuje się w produktach dla gospodarstw domowych oraz w produktach profesjonalnych i działa w Hiszpanii i w Afryce Północnej.

1990
Faraone was the first company in Italy, and among the first in Europe, to have started the production of aerial platforms with telescopic aluminium columns in compliance with DIN and European standards.

1993
Faraone tripled the production surface by opening a new plant in Tortoreto, and using new equipment to provide cutting edge and safe products

Fabryka w Goleniowie w Polsce.
The plant at Goleniow in Poland.

www.faraone.pl

Hiszpania

Fabryka w Alcala De Guadaira w Hiszpanii.
The plant at Alcala De Guadaira in Spain

1994
Faraone opened Akala Faraone in Poland, a joint venture with their Polish partners, which then became 100% Faraone.

1996
Faraone started the collaboration in Spain with Escalibur, which was fully acquired in 2007. Currently, in addition to household items, Escalibur operates in Spain and North Africa specialising in professional items.

01
FARAONE WŁOCHY

FARAONE INDUSTRIE S.p.a.
Zona Industriale Salino
64018 Tortoreto Lido (TE) Italia
T. +39 0861 772221
F. +39 0861 772222

info@faraone.com
www.faraone.com

02
FARAONE HISZPANIA

ESCALERAS ESCALIBUR, S.L.
41500 - Alcala De Guadaira (Sevilla)
España
T. +34 95 5631618
F. +34 95 5631620

info@faraone.es
www.faraone.es

03
FARAONE POLSKA

FARAONE POLAND Sp. z o.o.
ul. Prosta 32, Łozienica
72-100 Goleniów
Polska
T. +48 91 5790390

info@faraone.pl
www.faraone.pl

1998
Pojawia się pierwsza platformą samojezdna Faraone P105.

1999
Zachowując wierność pierwotnej tradycji firma tworzy dział "Faraone Infissi": oferujący szeroką gamę innowacyjnych produktów, zaawansowanych technologicznie, w 100% włoskich, wyróżniających się najwyższej klasy wzornictwem, stworzonych przez zespół specjalistów na europejskim poziomie.

2000
Rozpoczyna się współpraca z Uniwersytetem w Perugii w ramach projektu badawczego, który zaowocuje serią awangardowych rusztowań posiadających certyfikaty zgodności z normami europejskimi, zapewniających największe możliwe bezpieczeństwo.

1998
Faraone's P105 self-propelled platform was launched for the first time.

1999
Faithful to its tradition, Faraone opened "Faraone Infissi". This specific division offers high-end, technological, and innovative products, all manufactured in Italy, and it stands out for its class-leading design and European Team.

2000
This was the year in which Faraone started its collaboration with the University of Perugia. The result of their research project was a series of cutting edge tower scaffolds approved by the European standards to provide the utmost safety.

2002
Gama produktów wzbogaca się o serię PKS, serię platform opracowanych tak, aby umożliwić ich łatwy transport. Seria PKS jest sprzedawana także pod innymi markami - na całym świecie.

2004
Standardowy produkt nie gwarantuje wymaganych przez rynek standardów bezpieczeństwa. Faraone tworzy dział „pod wymiar", który dzisiaj jest oczkiem w głowie działu produkcji i w którym pracuje zespół specjalistów od prac na wysokościach.

2002
The range was enriched with the PKS platform series, designed to be transported easily. The PKS series is sold worldwide even with other brands.

2004
The standard product does not guarantee the same safety standards required by the market. This is why Faraone developed the "customised" sector, which is currently a flagship of its production department and is managed by a team specialising in working at height.

Zespół Faraone w Polsce.
The Faraone Group in Polonia.

Zespół Faraone w Hiszpanii.
The Faraone Group in Spain.

2006
Rynek polski zaczął się rozwijać. Nowa fabryka w Goleniowie, mieszcząca się na powierzchni 30 000 m kw, specjalizuje się w produkcji systemowych wież jezdnych na rynek europejski i w produktach na rynki Europy Wschodniej.

2007
Grupa Faraone obejmuje 100% udziałów spółki Escalibur z Sevilli, specjalizującej się w drabinach do użytku domowego przeznaczonych na rynek europejski.

2009
WIELKI PROJEKT dla MAŁYCH PLATFORM PODNOŚNIKOWYCH:
"DRABINY ELEKTRYCZNE" ELEVAH, DRABINA KTÓRA CIĘ PODNOSI.
Małe automatyczne maszyny aluminiowe do bezpiecznych i szybkich prac na wysokości, zapewniające oszczędność czasu, wysiłku i pieniędzy.
W 2011 roku rozpoczyna się produkcja, która stale się rozwijając pozwoliła w 2014 roku na zaprezentowanie firmy na targach międzynarodowych oraz na odniesienie ogromnego sukcesu, dzięki szerokiej i różnorodnej gamie produktów spełniających wszelkie wymagania.

2006
The Polish market started to expand.
The new plant in Goleniow, located in a 30,000 sq.m area, was established to manufacture the Top System scaffold towers for the European market and specific products for the Eastern European Markets.

2007
This was the year in which 100% of Esalibur Seville, specialising in household ladders for the European market, joined the Faraone group.

2009
A GREAT PROJECT FOR SMALL AERIAL PLATFORMS: ELEVAH AUTOMATED LADDERS, THE LADDER THAT RAISES YOU.
Small automated aluminium machines for working at height carried out safely and quickly, thus saving time, fatigue, and money.
In 2011 we began the production that, with continuous developments, allowed us to present our wide range of products in international exhibitions in 2014, which proved to be very successful.

Zespół Faraone we Włoszech
The Faraone Group in Italy.

Schody ze stali i szkła wykonane dla sklepu Just Cavalli, Nowy York.
Staircase For Just Cavalli, New York.

2013
Dzięki kampanii „Twoja firma to nie cyrk" Elevah Faraone zdobywa pierwszą nagrodę w konkursie „Słowo przedsiębiorstwa" zorganizowanym przez Confindustria i przez Sole 24 ore. „Słowo przedsiębiorstwa" to nagroda dla najlepszego projektu komunikacji reklamowej MSP w formacie papierowym i internetowym.

2015
Elevah 40 move firmy Faraone Industrie zdobywa pierwszą nagrodę dla najlepszej maszyny roku w kategorii małych wysokości. Nagroda IAPA, przyznawana przez międzynarodowe jury w konkursie organizowanym przez IPAF (International Powered Access Federation), promuje na całym świecie, w jak najszerszym zakresie bezpieczne i skuteczne użytkowanie podestów jezdnych i każdego roku przyznaje nagrody, w poszczególnych kategoriach, dla maszyn do pracy na wysokości, które uzna za najbardziej bezpieczne i innowacyjne.

2013
Faraone Elevah, with the "Your company is not a circus" campaign, won the "Parola d'impresa" award, announced by Confindustria and Il Sole 24 ore.
"Parola d'impresa" is the award for the best advertising project in print and online for SMEs.

2015
Elevah 40 Move by Faraone Industries won the first place as the best machine of the year in the small heights sector.
The Iapa award, given by an international panel, is organised by the IPAF (International Powered Access Federation) and supports a widespread

2016
Nowy zakład Faraone w Hiszpanii, Sewilla.

2018
Dzięki wdrożeniu serii innowacji min. laserowej wycinarki, automatycznej giętarki, zautomatyzowaniu magazynu - Faraone staje się przemysłem 4.0.

FASADY SZKLANE

WINDOW FRAME DIVISION

Produkcja szklanych fasad oparta jest o szerokie badania naukowe. Powstają projekty i unikatowe realizacje, będące owocem pomysłowości i zręczności rzemieślniczej, typowej dla produktów made in Italy

faraone.it

The window frame division combines research and development in order to create unique work pieces, which are the result of Italian intelligence and craftsmanship.

faraone.it

Sklep APPLE w Rzymie.
Apple Maxi Store in Rome.

"Chmura" Łuku.M. Fuksas, nowe centrum kongresowe w Rzymie.
The "Cloud" by Fuksas, the new congres centre of Rome.

worldwide promotion of the safe and effective use of mobile air access means, as well as awarding each year, for the various relevant sectors, the machines for work at a height regarded as the safest and most innovative.

2016
New Faraone facility in Spain, in Seville.

2018
Faraone becomes an industry 4.0 by implementing a series of innovations including a laser-cutting machine, an automatic bending machine and the automated warehouse.

The catalogue aims at showing the results of the hard work of extraordinary people, who every day are committed to manufacturing our products in the best way possible, with passion, dedication and expertise.
We believe that anything can be improved and

W niniejszym katalogu chcemy zaprezentować owoc pracy nadzwyczajnych ludzi, którzy każdego dnia z pasją, oddaniem i kompetencją wytwarzają rzeczy w najlepszy możliwy sposób.

Wszyscy jesteśmy przekonani, że każdą rzecz można udoskonalić i że jutrzejszy produkt będzie inny i lepszy od dzisiejszego, także dzięki waszym cennym radom.

Faraone Industrie obchodzi 40-lecie swojej działalności.

2019
Powstaje nowa generacja kompaktowych platform Elevah - seria Elevah 5.

that future products will be different and better than the ones provided today, also thanks to your valuable advice.

Faraone Industrie celebrates 40 years in business

2019
A new generation of Elevah compact machines is born with the Elevah 5 series

EU
EN 131-1 2015
EU
EN 131-7
EU
EN 131-2 2018
I
D.L. 81
POLITECNICO
MILANO
tested
POLITECNICO DI MILANO
UNI EN 1004
SGS
TECNOS, S.A.
4

PRZESTRZEGAMY OBOWIĄZUJĄCYCH NORM I PRZEPISÓW. NASZ KLIENT MOŻE CZUĆ SIĘ BEZPIECZNIE.

WE COMPLY WITH THE STANDARDS IN FORCE. YOU ARE EXEMPT FROM ANY RESPONSIBILITY.

Grupa Faraone zna wartość bezpieczeństwa. Wszystkie produkty wytwarzane są zgodnie z normami EN oraz z Dekretem Ustawodawczym 81/08: drabiny i platformy są zgodne z normami EN131, EN131-7 i uzyskują certyfikat Politechniki Mediolańskiej a rusztowania uyskują certyfikat ISPESL [Wyższego Zakładu Prewencji i Bezpieczeństwa Pracy] i są w pełni zgodne normą UNI EN 1004. Platformy produkowane są zgodnie z normą EN 280 i uzyskują homologację od jednostek uprawnionych do wystawiania certyfikatów CE.

Grupa Faraone zna wartość bezpieczeństwa i dlatego idzie krok dalej.
Grupa posiada 9 wyłącznych patentów, które zwiększają bezpieczeństwo produktów:
- system kontroli CCS dla platform podnośnikowych;
- "Sicur Stop" przeznaczony dla drabin, platform;
- stopień o szerokości 30 cm;
- poręcz dla wielofunkcyjnych platform teleskopowych;
- system mocowania stopnia z technologią stosowaną w lotnictwie;
- elementy o wysokim stopniu elastyczności;
- wysokoprzyczepna podstawa stabilizująca;
- mocowanie szczebli za pomocą 16 nitów rozporowych na każdej stronie;
- specjalna procedura produkcji rusztowań aluminiowych.

We at Faraone Group know the value of safety and standards regulations.
Every piece of equipment is manufactured in compliance with EN standards and Italian Legislative Decree 81/08: our ladders comply with standards EN131, EN131-7 and are approved by the Politecnico of Milan; our scaffold towers are approved by ISPESL (the Italian Institute for Prevention and job security) and comply with standard UNI EN 1004; our platforms comply with standard EN 280, are approved by competent bodies, and are provided with CE certification.

We at Faraone Group know the value of safety: that's why we take a step further.
9 exclusive patents for the Group increase the product's safety:
- CCS control system for aerial platforms;
- "Sicur Stop" specific for ladders;
- large 30 centimetre rung;
- safety armrest for multi-purpose telescopic ladders;
- rung fixing system with aviation technology;
- components with high elasticity;
- high grip stabilising base;
- ping ring fixing with 16 expansion points for each side;
- special construction procedure for the aluminium scaffold towers.

GRADO DI SICUREZZA DEGREE OF SAFETY ★★★★★ A

GRADO DI SICUREZZA DEGREE OF SAFETY ★★★★☆ B

GRADO DI SICUREZZA DEGREE OF SAFETY ★★★☆☆ C

GRADO DI SICUREZZA DEGREE OF SAFETY ★★☆☆☆ D

NOWE SYMBOLE I WIĘKSZE BEZPIECZEŃSTWO.

NEW SYMBOLS AND INCREASED SAFETY

KAŻDY PRODUKT JEST PROJEKTOWANY I WYKONANY TAK, ABY ZAPEWNIĆ WIĘKSZE BEZPIECZEŃSTWO NIŻ WYMAGAJĄ TEGO OBOWIĄZUJĄCE PRZEPISY.
NOWE SYMBOLE POMOGĄ ODNALEŹĆ ARTYKUŁ ODPOWIADAJĄCY WASZYM POTRZEBOM.

EVERY PRODUCT HAS BEEN DESIGNED AND MANUFACTURED TO INCREASE SAFETY IN COMPLIANCE WITH THE STANDARDS IN FORCE.
THE NEW SYMBOLS WILL HELP YOU IDENTIFY THE MOST SUITABLE PRODUCT ACCORDING TO YOUR REQUIREMENTS.

EU

EN 131-7

UNI EN 131-7: NORMA EUROPEJSKA DOTYCZĄCA JEZDNYCH DRABIN Z PODESTEM

UNI EN 131-7: EUROPEAN STANDARD FOR MOBILE LADDERS WITH PLATFORM.

TEKST STANOWI WYCIĄG Z OFICJALNEGO DOKUMENTU UNI NORMY EUROPEJSKIEJ WYDANIE: LIPIEC 2013.

Norma określa warunki i wskazuje ogólną charakterystykę projektową jezdnych drabin z podestem. Stosuję się ją do drabin jezdnych z jednym podestem roboczym o maksymalnej powierzchni 1 m2 i maksymalnej wysokości 5 m, użytkowanych każdorazowo przez jedną osobę. Maksymalne obciążenie to 150 kg i jest to maksymalne łączne obciążenie: użytkownika, narzędzi, sprzętu i materiałów.

TEXT EXCERPT FROM THE UNI OFFICIAL DOCUMENT OF THE EUROPEAN STANDARD, EDITION JULY 2013

This European Standard defines terms and specifies the general design characteristics of mobile ladders with platform. It applies to mobile ladders with a working platform, with a maximum area of 1 m2 and a maximum height of 5 m, to be used only by one person at a time. The maximum load is of 150 Kg, which includes a maximum combined load: user, tools, equipment, and materials.

30 Kg

Europäische Norm
Norme européenne
UNI EN 131-7

NAJWAŻNIEJSZY TEST:
Test przewrócenia przeprowadzany jest przy obciążeniu około 30 kg poprzez popchnięcie z boku.
Test przeprowadza się z każdej strony.

POZOSTAŁE TESTY I PRÓBY WYMIAROWE SPRAWIAJĄ, ŻE DRABINY ZGODNE Z NORMĄ N 131-7 SĄ NA PRAWDĘ UNIKATOWE I ZAPEWNIAJĄ BEZPIECZEŃSTWO W PROMIENIU 360°.

THE MOST IMPORTANT TEST:
The tilting test is conducted by applying a 30 Kg lateral thrust.
The test is conducted on each side.

OTHER TESTS AND DIMENSIONAL TESTS MAKE THE LADDERS (COMPLIANT WITH STANDARD EN 131-7) 100% SAFE.

EU

EN 131-1 2019

UNI EN 131-1:2019

Warunki, rodzaje, wymiary funkcjonalne / Terms, types, operating dimensions.

Od 1 stycznia 2019 r. zaktualizowana norma wprowadza dla drabin dłuższych niż 3 m obowiązek wyposażenia ich w BELKĘ STABILIZUJĄCĄ STANOWIĄCĄ PODSTAWĘ PODPARCIA, do szerokości 1,2 m.
W przypadku drabin przekształcalnych drugi i trzeci element (jeśli przekracza długość 3 m) nie może już być wysuwany z podstawy i wykorzystywany jako pojedynczy element.

The standard has been updated on 1 JANUARY 2019 and introduced the obligation for ladders more than 3 metres high to use the STABILISING BAR AS A SUPPORT BASE, up to a max. width of 1.2m.
In transformable ladders, the 2nd and 3rd component
(if longer than 3 metres), can no longer be removed from the base to be used as a single component.

ODKRYJ WSZYSTKIE PRZEPISY

FIND OUT ALL THE STANDARDS

ZESKANUJ KOD QR, ABY DOWIEDZIEĆ SIĘ WIĘCEJ
SCAN THE QR CODE TO FIND OUT MORE

COSA CAMBIA / WHAT CHANGES		> 31.12.2017	> 01.01.2018
DRABINA 2/3 ELEMENTOWA DOUBLE AND TRIPLE LADDERS	model **150.2** **150.3** **AK**		**szersze belki stabilizujące /** larger stabilising bars
DRABINA WIELOFUNKCYJNA MULTI-PURPOSE	model **TELES TT** **SUPER TELES** **TELES**	drabina może być przystawna the ladder can be parallel	**wprowadzenie belek stabilizujących /** introduction of stabilising bars or stabilisers
DRABINA POJEDYNCZA SINGLE	model **SELLA** **SAS** **150.1**	drabina może być przystawna the ladder can be parallel	**wprowadzenie belek stabilizujących lub stabilizatorów przy wysokości powyżej 3 m /** introduction of stabilising bars for hei greater than 3 m
DRABINA WOLNOSTOJĄCA PROFESJONALNA I DO UŻYTKU DOMOWEGO PROFESSIONAL DOUBLE-SIDED STEP and DOMESTIC	model **DOMUS** **LADY** **ND**		

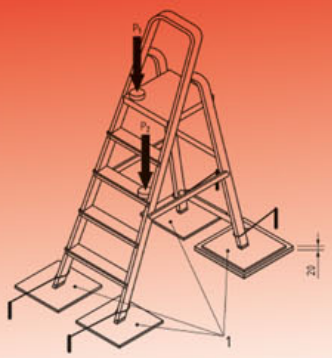

TEST WYTRZYMAŁOŚCI NA ZMĘCZENIE

Fatigue resistance test

(5.17) CZAS TRWANIA TESTU / DURATION TEST

. Użytek domowy 2250N / 10.000 cicli

. Użytek profesjonalny 2700N / 50.000 cicli

. Użytek domowy 2250N / 10.000 cycles

. Użytek profesjonalny 2700N / 50.000 cycles

10.000 resistance/cycles

EN 131-2: 2018

UŻYTEK DOMOWY
UŻYTEK PROFESJONALNY

50.000 resistance/cycles

EN 131-2: 2018

UŻYTEK DOMOWY
UŻYTEK PROFESJONALNY

UNI EN 131-3:2018

Oznakowanie i instrukcja użytkowania / Marking and user instructions

Norma dostarcza porad dotyczących bezpiecznego użytkowania drabin wymienionych w celach oraz w zakresie zastosowania normy UNI EN-131-1, zgodnych z wymogami norm UNI EN 131-1, UNI EN 131-2, UNI EN-131-4 dla drabin przekształcalnych wielopozycyjnych z zawiasami, UNI EN 131-6 dla drabin teleskopowych oraz UNI EN 131-7 dla drabin ruchomych z platformą.

The standard provides advice on the safe use of ladders covered by the purpose and field of application of UNI EN 131-1 and compliant with the requirements of UNI EN 131-1, UNI EN 131-2, UNI EN 131-4 with regards to multi-position transformable ladders with hinges, of UNI EN 131-6 for telescopic ladders and of UNI EN 131-7 for mobile ladders with a platform.

> odwiedź stronę / visit the website
www.elevah.com

INNOWACYJNE, AUTOMATYCZNE PLATFORMY ELEVAH

AUTOMATIC ELEVAH LADDERS

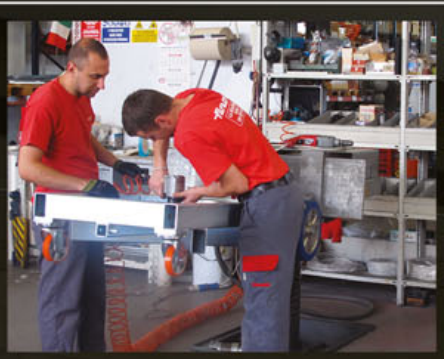

Misją Grupy Faraone zawsze było to, by sprostać oczekiwaniom klientów.
Platformy elektryczne Elevah są tego dowodem. Większe bezpieczeństwo czynne, kompaktowość i zwrotność aluminiowej konstrukcji, komfort i lekkość, ułatwione opuszczanie i podnoszenie dzięki wejściu do kosza typu „skrzydła mewy". W ten sposób misja ewoluuje, a wartość platform Elevah rośnie

Faraone Group's mission has always been to meet the expectations of its customers, as proven by its aerial platforms and Elevah forklifts.
Greater safety, compactness and manoeuvrability of the aluminium structure, maximum comfort, with easy lowering and ascent from the opening of the basket and adjustable height to allow the operator to carry out the activity while remaining in an ergonomic position.
This way, our mission evolves and the value of Elevah ladders is 'elevated'.

5

Faraone

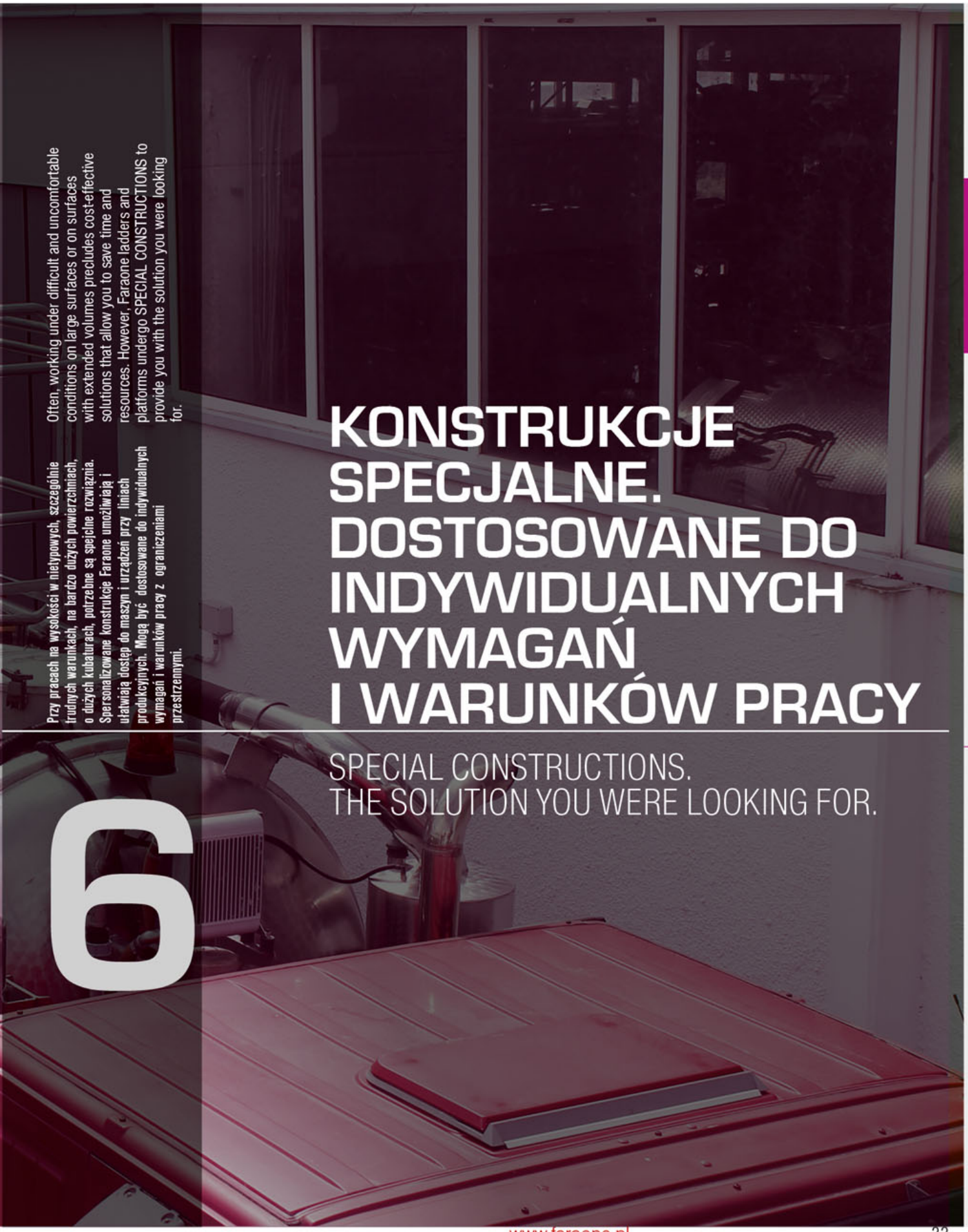

KONSTRUKCJE SPECJALNE. DOSTOSOWANE DO INDYWIDUALNYCH WYMAGAŃ I WARUNKÓW PRACY

SPECIAL CONSTRUCTIONS. THE SOLUTION YOU WERE LOOKING FOR.

Przy pracach na wysokości w nietypowych, szczególnie trudnych warunkach, na bardzo dużych powierzchniach, o dużych kubaturach, potrzebne są specjalne rozwiązania. Spersonalizowane konstrukcje Faraone umożliwiają i ułatwiają dostęp do maszyn i urządzeń przy liniach produkcyjnych. Mogą być dostosowane do indywidualnych wymagań i warunków pracy z ograniczeniami przestrzennymi.

Often, working under difficult and uncomfortable conditions on large surfaces or on surfaces with extended volumes precludes cost-effective solutions that allow you to save time and resources. However, Faraone ladders and platforms undergo SPECIAL CONSTRUCTIONS to provide you with the solution you were looking for.

6

SCALA SYSTEM

Składany system aluminiowych platform i pomostów przeznaczony dla przemysłu i do magazynów.
Platform modular system and aluminium gangways for industries and warehouses.

100% MADE IN ITALY · GRADO DI SICUREZZA DEGREE OF SAFETY A · EN 131-7 · EN 14122 · D.L. 81

Zgodny z normami EN 131.7 i EN 14122. Niektóre konfiguracje systemu Scala, nawet jeśli przekraczają testy stabilności wymagane przez normy europejskie EN 131.7 i EN 14122 mogą nie spełniać tych norm pod względem wymiarów lub aspektów technicznych."
"Compliant with EN 131.7 and EN 14122 Standards. Some Scala System configurations, even if exceeding the stability tests required by European standards EN 131.7 and EN 14122 may not comply with these standards in terms of dimensional or technical aspects."

DOPUSZCZALNE OBCIĄŻENIA DLA SCALA SYSTEM

INFORMATION ABOUT CAPACITY OF SCALA SYSTEM

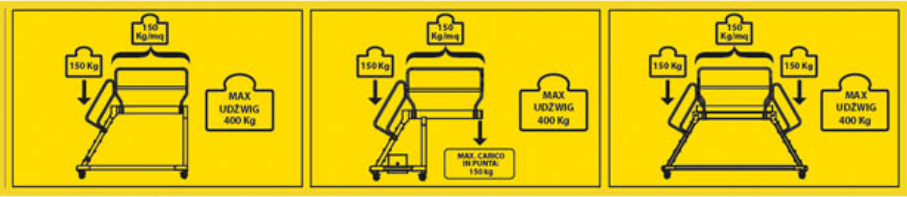

PRAWIDŁOWE NACHYLENIE
THE CORRECT INCLINATION

45°

NACHYLENIE 45°; STOPIEŃ ANTYPOŚLIZGOWY 25 CM O SZEROKOŚCI 60 CM, 80 CM I 100 CM; ROZSTAW 120 MM.

45 ° INCLINATION; 25 CM ANTI-SLIP RUNG, WITH A WIDTH OF 60, 80, AND 100; MM 120 PITCH.

Daje maksymalny komfort wchodzenia.
Zalecany jest do wszystkich platform i do wszystkich wysokości. Należy zwracać uwagę na gabaryty platformy.

It allows maximum comfort and it is recommended for all ladders and heights. Pay attention to the size of the ladder.

50°

NACHYLENIE 50°; STOPIEŃ ANTYPOŚLIZGOWY 18 CM O SZEROKOŚCI 60 CM I 80 CM; ROZSTAW 220 MM

50 ° INCLINATION; 18 CM ANTI-SLIP RUNG, WITH A WIDTH OF 60 AND 80 CM; 220 MM PITCH.

Umożliwia akceptowalne gabaryty platformy, dobry komfort wchodzenia i wygodne schodzenie.
Zalecany jest do wszystkich platform i do wszystkich wysokości.

It allows the ladder to have an acceptable size and you to step up and down the ladder easily. Recommended for all ladders and heights.

60°

NACHYLENIE 60°; STOPIEŃ ANTYPOŚLIZGOWY 15 CM O SZEROKOŚCI 60 CM ROZSTAW 241 MM.

60 ° INCLINATION; 15 CM ANTI-SLIP RUNG, WITH A WIDTH OF 60 AND 80 CM; 241 MM PITCH.

Umożliwia ograniczenie gabarytów platformy i w miarę dobry komfort wchodzenia.
Zalecany do platform o niewielkiej wysokości, około 150 cm, albo w niewielkich przestrzeniach, które nie pozwalają na użycie platformy o większym nachyleniu.

It allows the ladder to have reduced size and you to step up the ladder easily. It is recommended for ladders with reduced height (about 150 cm) or in the event the space available does not allow greater inclinations.

SICUR-STOP

Zestaw zabezpieczeń przeznaczony do podnoszenia/opuszczania platformy
Safety kit to lift/lower the ladder.

Zestaw zabezpieczeń SICUR-STOP umożliwia przesuwanie platform na 4 kółkach, których ciężar wynosi od 20 do 100 kg. Drążek zabezpieczający uniemożliwia wejście, kiedy platforma stoi na kółkach.

The SICUR-STOP safety kit allows you to move ladders weighing between 20 Kg and 100 Kg on 4 wheels.
The anti-intrusion bar prevents access when the ladder rests on wheels and it clears the passage in stop position.

JAK TO DZIAŁA. / HOW IT WORKS.

01

1. PODSTAWA STABILIZUJĄCA PODNIESIONA
1. STABILISING LIFTED BASE

2. KOŁA OPUSZCZONE NA PODŁOŻE
2. WHEELS ADERENT TO THE GROUND

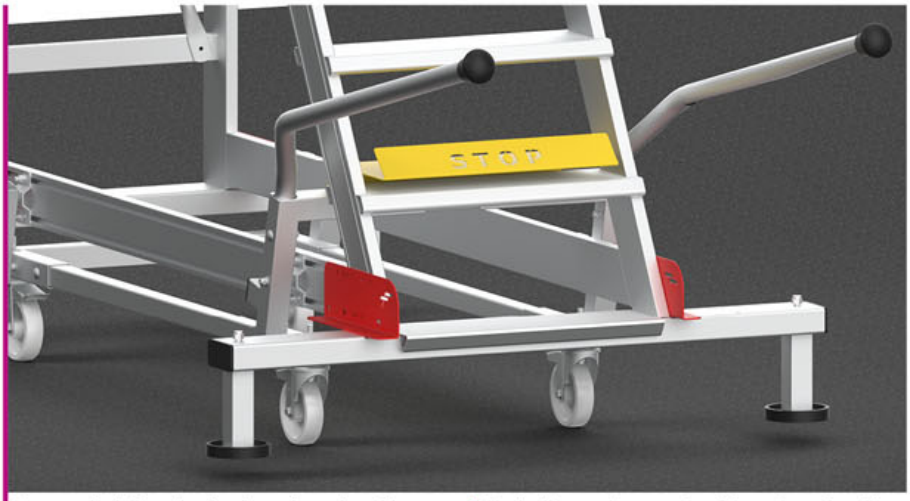

Przesuwanie platformy jest bezpieczne i wygodne także dzięki drążkowi zabezpieczającemu, który uniemożliwia wejście.

The ladder can be moved safely and comfortably also thanks to the anti-intrusion bar, which prevents access.

02

1. PODSTAWA STABILIZUJĄCA OSADZONA NA PODŁOŻU
1. STABILISING BASE ON THE GROUND

2. KOŁA UNIESIONE
2. WHEELS ARE LIFTED FROM THE GROUND

Po podniesieniu drążka można wejść na platformę i pracować w pełni bezpiecznie.

Once the anti-intrusion bar is lifted, you can access the ladder and work safely.

KONFIGURATOR SCALA SYSTEM
CONFIGURATOR FOR SCALA SYSTEM

w 6 krokach skonfigurujesz Scala System według swoich potrzeb.
configure Scala System based on your needs in just 6 steps.

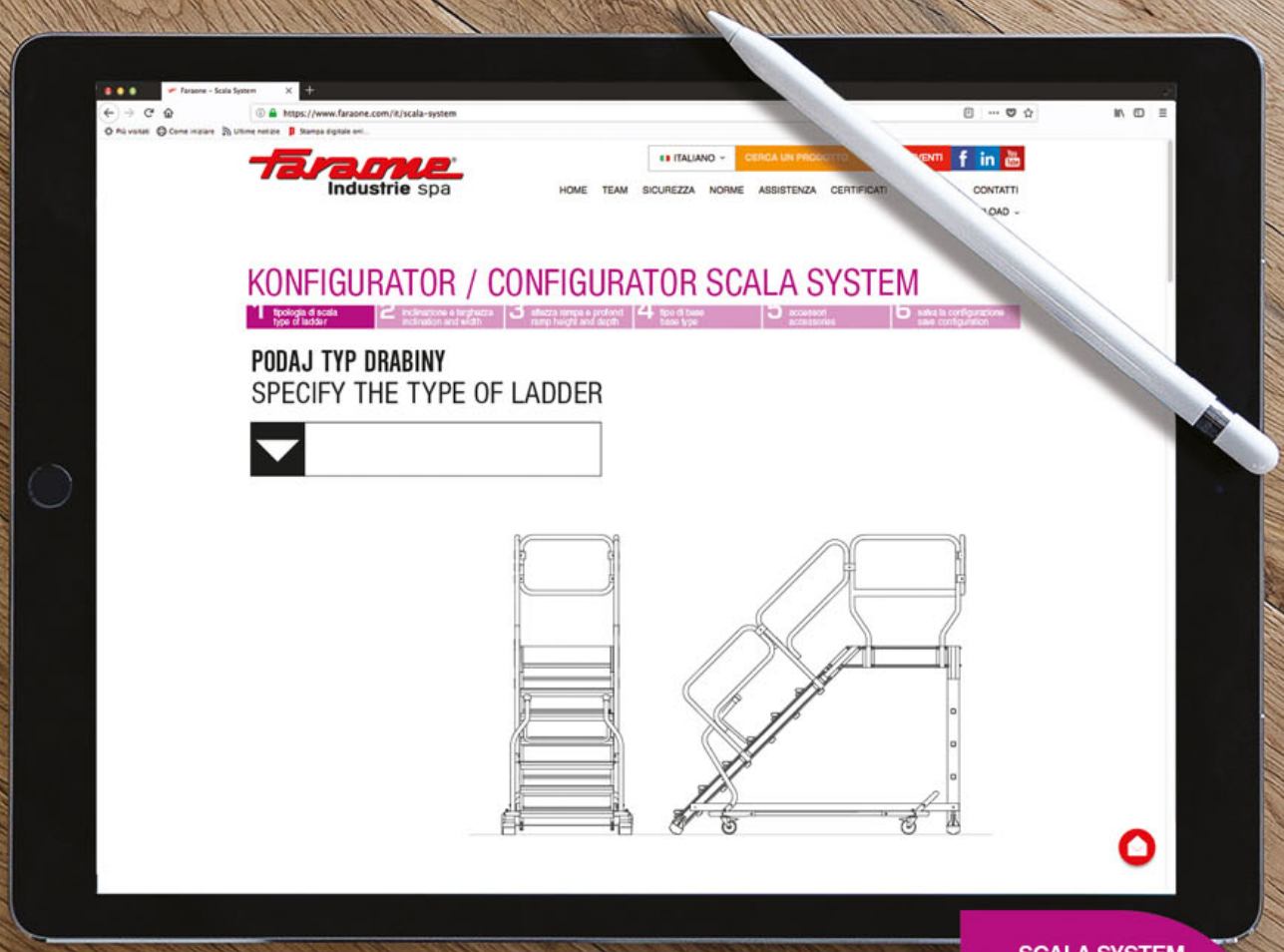

SCALA SYSTEM CONFIGURATOR
www.faraone.pl
KONFIGURUJ SWÓJ SCALA SYSTEM
CONFIGURE YOUR SCALA SYSTEM, GO TO THE WEBSITE.

WSZYSTKIE MODELE SĄ DOSTĘPNE W KONFIGURATORZE, ZNAJDZIESZ JE ZAZNACZONE W KATALOGU
ALL MODELS AVAILABLE ON THE CONFIGURATOR CAN BE FOUND IN THE CATALOGUE

SCALA SYSTEM INOX

Schody modułowe wykonane w całości ze stali nierdzewnej
Modular stairs made entirely of stainless steel.

GRADO DI SICUREZZA DEGREE OF SAFETY A | EU EN 131-7 | EU EN 14122 | I D.L. 81

OBRAZY SĄ DOSTARCZANE TYLKO DO CELÓW ILUSTRACJI I NIE STANOWIĄ ELEMENTU UMOWY.
THE IMAGES ARE PROVIDED ONLY FOR ILLUSTRATION PURPOSE AND DO NOT CONSTITUTE A CONTRACTUAL ELEMENT

Zgodny z normami EN 131.7 i EN 14122. Niektóre konfiguracje systemu Scala, nawet jeśli przekraczają testy stabilności wymagane przez normy europejskie EN 131.7 i EN 14122 mogą nie spełniać tych norm pod względem wymiarów lub aspektów technicznych."
"Compliant with EN 131.7 and EN 14122 Standards. Some Scala System configurations, even if exceeding the stability tests required by European standards EN 131.7 and EN 14122 may not comply with these standards in terms of dimensional or technical aspects."

Schody w całości wykonane ze stali nierdzewnej, idealne dla sektora spożywczego i farmaceutycznego.
Wygodny dostęp i zmienny kąt nachylenia.
System modułowy umożliwia dostosowanie produktu do indywidualnych potrzeb bezpieczeństwa.

The stairs entirely made of stainless steel ideal for the food and pharmaceutical sector.
With convenient access and variable tilt system.
The modular system allows you to customize the product according to your security needs.

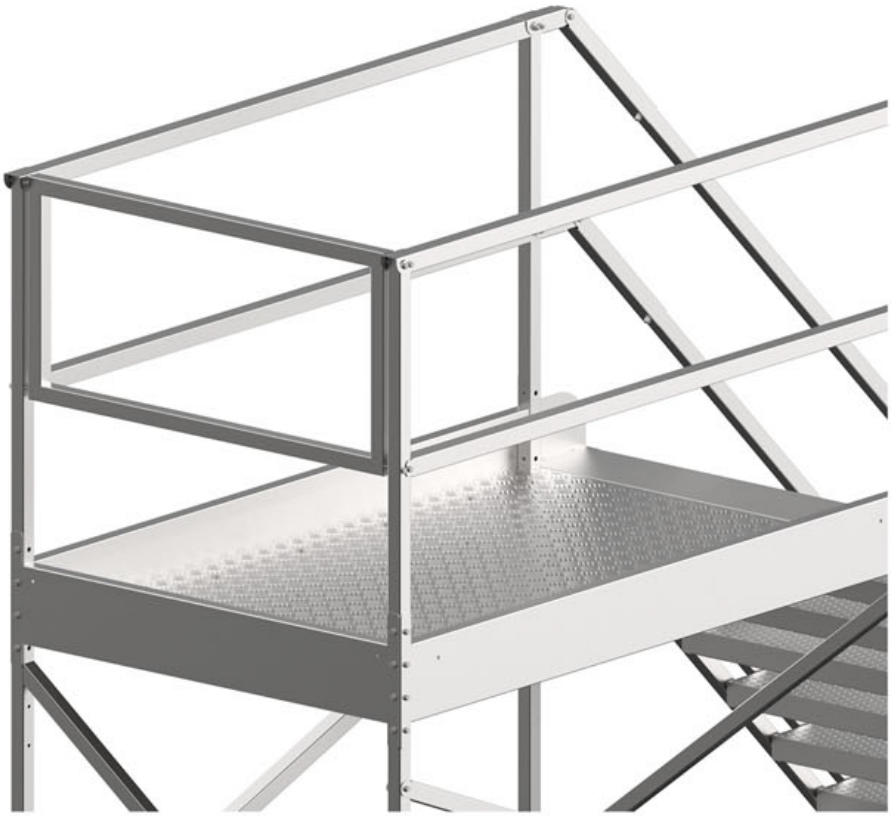

SCALA SYSTEM WERTYKALNY

Platforma aluminiowa Scala System. Przykłady realizacji.
Vertical aluminium platform.

GRADO DI SICUREZZA DEGREE OF SAFETY A ★★★★★ | EU EN 131-7 | EU EN 14122 | I D.L. 81

OBRAZY SĄ DOSTARCZANE TYLKO DO CELÓW ILUSTRACJI I NIE STANOWIĄ ELEMENTU UMOWY.
THE IMAGES ARE PROVIDED ONLY FOR ILLUSTRATION PURPOSE AND DO NOT CONSTITUTE A CONTRACTUAL ELEMENT

Zgodny z normami EN 131.7 i EN 14122. Niektóre konfiguracje systemu Scala, nawet jeśli przekraczają testy stabilności wymagane przez normy europejskie EN 131.7 i EN 14122 mogą nie spełniać tych norm pod względem wymiarów lub aspektów technicznych."
"Compliant with EN 131.7 and EN 14122 Standards. Some Scala System configurations, even if exceeding the stability tests required by European standards EN 131.7 and EN 14122 may not comply with these standards in terms of dimensional or technical aspects."

Platforma z podestem, poręcz z dwóch stron, z kółkami i wygodnymi uchwytami do przesuwania.
Bunk ladder with side landing and base with 2 wheels plus handle.

Jedno - skrzydłowa barierka do SCALA SYSTEM
Single-wing landing gate for Scala System.

SCALA SYSTEM CONFIGURATOR
www.faraone.pl

KONFIGURUJ SWÓJ SCALA SYSTEM
CONFIGURE YOUR SCALA SYSTEM, GO TO THE WEBSITE.

SCALA SYSTEM WERTYKALNA

Platforma aluminiowa Scala System. Przykłady realizacji.
Vertical aluminium platform.

GRADO DI SICUREZZA DEGREE OF SAFETY ★★★★★ A — EU EN 131-7 — EU EN 14122 — I D.L. 81

Platforma z podestem przednim i z zabezpieczeniem bocznym, kókami i wygodnymi uchwytami do przesuwania.
Bunk ladder with front landing, four wheel base plus handles.

Platforma z podestem przednim i bramką. Podstawa z 4 kółkami i hamulcem.
Bunk ladder with front landing and gate, four wheel base with brake.

Dwuskrzydłowe drzwi do podestu SCALA SYSTEM.
Two-leaf gate for Scala System.

Platforma piętrowa z podestem dla dwóch osób, z kółkami i uchwytem do konserwacji kotła.
Bunk ladder with two-wheel base plus handle made for boiler maintenance.

OBRAZY SĄ DOSTARCZANE TYLKO DO CELÓW ILUSTRACJI I NIE STANOWIĄ ELEMENTU UMOWY.
THE IMAGES ARE PROVIDED ONLY FOR ILLUSTRATION PURPOSE AND DO NOT CONSTITUTE A CONTRACTUAL ELEMENT

Zgodny z normami EN 131.7 i EN 14122. Niektóre konfiguracje systemu Scala, nawet jeśli przekraczają testy stabilności wymagane przez normy europejskie EN 131.7 i EN 14122 mogą nie spełniać tych norm pod względem wymiarów lub aspektów technicznych."
"Compliant with EN 131.7 and EN 14122 Standards. Some Scala System configurations, even if exceeding the stability tests required by European standards EN 131.7 and EN 14122 may not comply with these standards in terms of dimensional or technical aspects."

GRADO DI SICUREZZA (DEGREE OF SAFETY) ★★★★★ A | H. MAX LAVORO (WORKING HEIGHT) 4,7 MT | MAX KG 150 | EU EN 131-7

Platforma bramką wejściową, podestem bocznym i podstawą z Sicur-Stop.
Bunk staircase with access gate, side landing and base with Sicur-Stop.

SCALA SYSTEM Z BALKONEM

Produkty specjalne do prac konserwacyjnych dla przemysłu.
Special equipment for maintenance operations in areas with hindrances.

GRADO DI SICUREZZA DEGREE OF SAFETY A ★★★★★ | EU EN 131-7 | EU EN 14122 | I D.L. 81

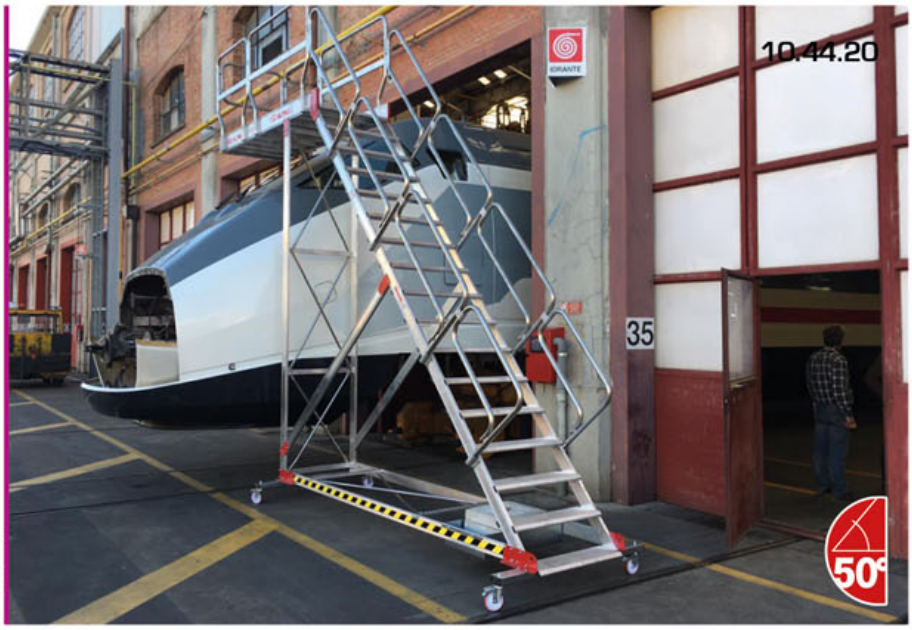

Platforma z balkonem frontowym, czterema kółkami i hamulcem.
Front cantilevered staircase with four-wheel base with brake.

Zgodny z normami EN 131.7 i EN 14122. Niektóre konfiguracje systemu Scala, nawet jeśli przekraczają testy stabilności wymagane przez normy europejskie EN 131.7 i EN 14122 mogą nie spełniać tych norm pod względem wymiarów lub aspektów technicznych."
"Compliant with EN 131.7 and EN 14122 Standards. Some Scala System configurations, even if exceeding the stability tests required by European standards EN 131.7 and EN 14122 may not comply with these standards in terms of dimensional or technical aspects."

Platforma z balkonem do konserwacji helikoptera.
Front cantilevered staircase designed for helicopter maintenance.

Platforma z balkonem frontowym i podporą.
Hanging ladder with support.

Platforma z balkonem i kompaktową podstawą.
Front cantilever staircase with compact base.

SCALA SYSTEM CONFIGURATOR
www.faraone.pl

KONFIGURUJ SWÓJ SCALA SYSTEM
CONFIGURE YOUR SCALA SYSTEM, GO TO THE WEBSITE.

SCALA SYSTEM Z BALKONEM

Produkty specjalne do prac konserwacyjnych dla przemysłu.
Special equipment for maintenance operations in areas with hindrances.

GRADO DI SICUREZZA DEGREE OF SAFETY A ★★★★★ | EN 131-7 | EN 14122 | D.L. 81

Platforma z balkonem, podstawa z czterema kółkami i hamulcem. Do konserwacji maszyn przemysłowych.
Front cantilever staircase, base with four wheels with brake for industrial machinery maintenance.

Platforma z balkonem bocznym.
Ladder with lateral overhang.

SCALA SYSTEM CONFIGURATOR
www.faraone.pl

KONFIGURUJ SWÓJ SCALA SYSTEM
CONFIGURE YOUR SCALA SYSTEM, GO TO THE WEBSITE.

Platforma z balkonem bocznym i z bramką wejściową. Podstawa z czterema kółkami i hamulcem.
Side cantilever staircase with access gate, four wheel base with brake.

OBRAZY SĄ DOSTARCZANE TYLKO DO CELÓW ILUSTRACJI I NIE STANOWIĄ ELEMENTU UMOWY.
THE IMAGES ARE PROVIDED ONLY FOR ILLUSTRATION PURPOSE AND DO NOT CONSTITUTE A CONTRACTUAL ELEMENT

Zgodny z normami EN 131.7 i EN 14122. Niektóre konfiguracje systemu Scala, nawet jeśli przekraczają testy stabilności wymagane przez normy europejskie EN 131.7 i EN 14122 mogą nie spełniać tych norm pod względem wymiarów lub aspektów technicznych."
"Compliant with EN 131.7 and EN 14122 Standards. Some Scala System configurations, even if exceeding the stability tests required by European standards EN 131.7 and EN 14122 may not comply with these standards in terms of dimensional or technical aspects."

Platforma z balkonem frontowym do konserwacji silosu.
Front cantilevered ladder for silo maintenance.

Platforma z balkonem frontowym i kompaktową podstawą.
Front cantilever staircase with compact base.

SCALA SYSTEM CONFIGURATOR
www.faraone.pl

KONFIGURUJ SWÓJ SCALA SYSTEM
CONFIGURE YOUR SCALA SYSTEM, GO TO THE WEBSITE.

SCALA SYSTEM POMOSTOWA

Przykłady realizacji.
Installation examples.

GRADO DI SICUREZZA DEGREE OF SAFETY ★★★★★ A | EU EN 131-7 | EU EN 14122 | I D.L. 81

Platforma pomostowa z balustradami jednostronnymi, podstawa z 4 kółkami i hamulcem.
Bridge staircase with single-sided parapets, 4 wheel base with brake.

SCALA SYSTEM CONFIGURATOR
www.faraone.pl

KONFIGURUJ SWÓJ SCALA SYSTEM
CONFIGURE YOUR SCALA SYSTEM, GO TO THE WEBSITE.

Dodatkowe wzmocnienie schodów z podestem.
Additional strengthening of stairs with a platform.

Wygodne stopnie o głębokości 24 cm.
24 cm steps ensuring safe climbing.

OBRAZY SĄ DOSTARCZANE TYLKO DO CELÓW ILUSTRACJI I NIE STANOWIĄ ELEMENTU UMOWY.
THE IMAGES ARE PROVIDED ONLY FOR ILLUSTRATION PURPOSE AND DO NOT CONSTITUTE A CONTRACTUAL ELEMENT

Zgodny z normami EN 131.7 i EN 14122. Niektóre konfiguracje systemu Scala, nawet jeśli przekraczają testy stabilności wymagane przez normy europejskie EN 131.7 i EN 14122 mogą nie spełniać tych norm pod względem wymiarów lub aspektów technicznych."

"Compliant with EN 131.7 and EN 14122 Standards. Some Scala System configurations, even if exceeding the stability tests required by European standards EN 131.7 and EN 14122 may not comply with these standards in terms of dimensional or technical aspects."

GRADO DI SICUREZZA DEGREE OF SAFETY ★★★★★ A | EU EN 131-7 | EU EN 14122 | I D.L. 81

Platforma pomostowa w kształcie litery L z pojedynczym wejściem, stopnie z antypoślizgowej kraty.
L-shaped bridge staircase with single ascent and steps and orsogrill walkway.

Platforma pomostowa z wolną przestrzenią pod spodem umożliwiająca konserwację maszyny.
Bridge ladder free of cross beams, allows to overtake the machinery for maintenance.

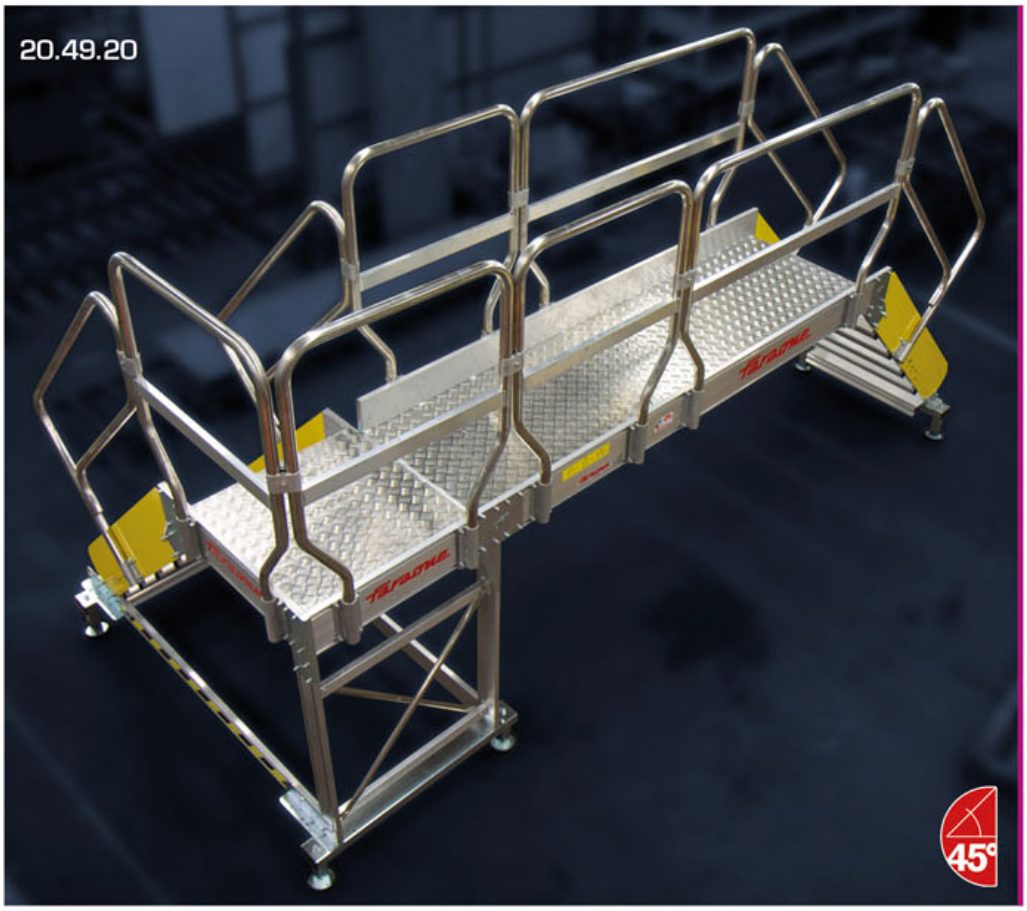

SCALA SYSTEM CONFIGURATOR
www.faraone.pl

KONFIGURUJ SWÓJ SCALA SYSTEM
CONFIGURE YOUR SCALA SYSTEM, GO TO THE WEBSITE.

Platforma pomostowa w kształcie litery L z podwójnym wejściem.
L-shaped bridge staircase with double ascent.

SCALA SYSTEM POMOSTOWA

Przykłady realizacji.
Installation examples.

Platforma pomostowa z bortnicą i stałą podstawą.
Bridge staircase with side sill with fixed base.

Platforma pomostowa w kształcie litery U. z bortnicami i stałą podstawą.
U-shaped bridge staircase with side sill and fixed base.

OBRAZY SĄ DOSTARCZANE TYLKO DO CELÓW ILUSTRACJI I NIE STANOWIĄ ELEMENTU UMOWY.
THE IMAGES ARE PROVIDED ONLY FOR ILLUSTRATION PURPOSE AND DO NOT CONSTITUTE A CONTRACTUAL ELEMENT

Zgodny z normami EN 131.7 i EN 14122. Niektóre konfiguracje systemu Scala, nawet jeśli przekraczają testy stabilności wymagane przez normy europejskie EN 131.7 i EN 14122 mogą nie spełniać tych norm pod względem wymiarów lub aspektów technicznych."
"Compliant with EN 131.7 and EN 14122 Standards. Some Scala System configurations, even if exceeding the stability tests required by European standards EN 131.7 and EN 14122 may not comply with these standards in terms of dimensional or technical aspects."

Platforma pomostowa w kształcie litery Z, z bortnicami i stałą podstawą.
Z-shaped ladder configuration with side sill and fixed base.

Platforma pomostowa z wolną przestrzenią pod spodem umożliwiająca konserwację linii produkcyjnej.
Bridge ladder free of cross beams for overlapping production lines.

SCALA SYSTEM DOSTĘPOWA

Schody aluminiowe z podestem lub bez.
Aluminium stairs with and without platform.

GRADO DI SICUREZZA DEGREE OF SAFETY A ★★★★★ | EU EN 131-7 | EU EN 14122 | I D.L. 81

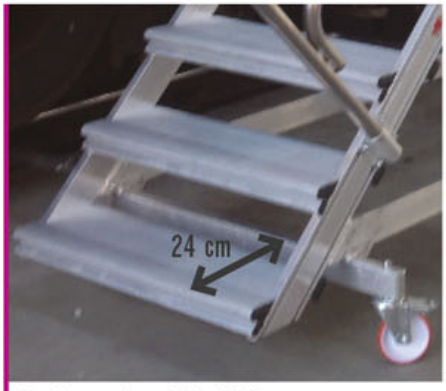

Wygodne stopnie o głębokości 24 cm.
24 cm steps ensuring safe climbing.

Zdejmowane barierki boczne.
Removable side rails.

Schody dostępowe z podestem i podstawą do poziomowania.
Supporting ladder with walkway, height-adjustable base.

OBRAZY SĄ DOSTARCZANE TYLKO DO CELÓW ILUSTRACJI I NIE STANOWIĄ ELEMENTU UMOWY.
THE IMAGES ARE PROVIDED ONLY FOR ILLUSTRATION PURPOSE AND DO NOT CONSTITUTE A CONTRACTUAL ELEMENT

Zgodny z normami EN 131.7 i EN 14122. Niektóre konfiguracje systemu Scala, nawet jeśli przekraczają testy stabilności wymagane przez normy europejskie EN 131.7 i EN 14122 mogą nie spełniać tych norm pod względem wymiarów lub aspektów technicznych."

"Compliant with EN 131.7 and EN 14122 Standards. Some Scala System configurations, even if exceeding the stability tests required by European standards EN 131.7 and EN 14122 may not comply with these standards in terms of dimensional or technical aspects."

GRADO DI SICUREZZA DEGREE OF SAFETY A — EN 131-7 — EN 14122 — D.L. 81

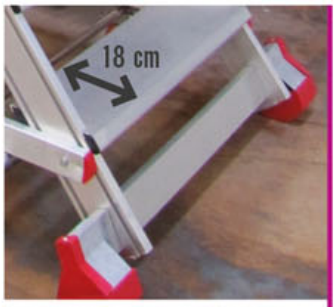

18 cm stopnie zapewniające bezpieczne wchodzenie.
18 cm steps ensuring safe climbing.

Zdejmowane barierki boczne.
Removable side rails.

GRADO DI SICUREZZA DEGREE OF SAFETY A — EN 131-7 — EN 14122 — D.L. 81

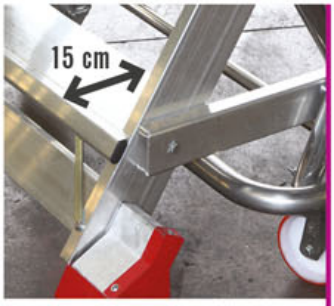

15cm stopnie zapewniające bezpieczne wchodzenie.
15 cm steps ensuring safe climbing.

Zdejmowane barierki boczne.
Removable side rails.

SCALA SYSTEM PRZEJŚCIA BEZPIECZEŃSTWA

Rozwiązania do przejść przy różnych poziomach obszarów roboczych.
Solutions for walkways and level changes in work areas or passageways.

30.54 .20

SCALA SYSTEM CONFIGURATOR
www.faraone.pl
KONFIGURUJ SWÓJ SCALA SYSTEM
CONFIGURE YOUR SCALA SYSTEM, GO TO THE
www.faraone.pl

OBRAZY SĄ DOSTARCZANE TYLKO DO CELÓW ILUSTRACJI I NIE STANOWIĄ ELEMENTU UMOWY.
THE IMAGES ARE PROVIDED ONLY FOR ILLUSTRATION PURPOSE AND DO NOT CONSTITUTE A CONTRACTUAL ELEMENT

Zgodny z normami EN 131.7 i EN 14122. Niektóre konfiguracje systemu Scala, nawet jeśli przekraczają testy stabilności wymagane przez normy europejskie EN 131.7 i EN 14122 mogą nie spełniać tych norm pod względem wymiarów lub aspektów technicznych."

"Compliant with EN 131.7 and EN 14122 Standards. Some Scala System configurations, even if exceeding the stability tests required by European standards EN 131.7 and EN 14122 may not comply with these standards in terms of dimensional or technical aspects."

100% MADE IN ITALY · GRADO DI SICUREZZA DEGREE OF SAFETY A · EN 131-7 · EN 14122 · D.L. 81

Bezpieczne przejścia na różnych poziomach

Modułowy system pozwala na tworzenie niestandardowych rozwiązań dostosowanych do różnych warunków.

Pokonaj każdą przeszkodę

Nachylenia, rozmiary i długości przejść można dostosowywać i konfigurować zgodnie z wymaganiami.

Safe routes in every situation

The modular system allows you to create customized solutions that adapt to any type of configuration.

Overcome every obstacle

Inclinations, sizes and lengths of the gangways are variable and configurable according to requirements.

WYKONANE POD WYMIAR GWARANTOWANE PONAD 40 LETNIM DOŚWIADCZENIEM.
CUSTOMISED PROJECTS GUARANTEED BY OVER 40 YEARS OF EXPERIENCE.

SCALA SYSTEM

Przykłady realizacji.
Installation examples.

GRADO DI SICUREZZA DEGREE OF SAFETY A ★★★★★ EU EN 131-7 EU EN 14122 I D.L. 81

Pomost w kształcie litery Z.
Bridge staircase, Z configuration..

Profesjonalna platforma z podnośnikiem.
Special ladder with lifting platform.

Platforma z elektrycznym podestem ładunkowym.
Bunk ladder with electric picking plane.

OBRAZY SĄ DOSTARCZANE TYLKO DO CELÓW ILUSTRACJI I NIE STANOWIĄ ELEMENTU UMOWY.
THE IMAGES ARE PROVIDED ONLY FOR ILLUSTRATION PURPOSE AND DO NOT CONSTITUTE A CONTRACTUAL ELEMENT

Zgodny z normami EN 131.7 i EN 14122. Niektóre konfiguracje systemu Scala, nawet jeśli przekraczają testy stabilności wymagane przez normy europejskie EN 131.7 i EN 14122 mogą nie spełniać tych norm pod względem wymiarów lub aspektów technicznych."
"Compliant with EN 131.7 and EN 14122 Standards. Some Scala System configurations, even if exceeding the stability tests required by European standards EN 131.7 and EN 14122 may not comply with these standards in terms of dimensional or technical aspects."

Scala system ze specjalnym systemem do regulowania kołnierza.
"Scala system" with adjustment system with removable banks.

Platforma ze składanym podestem.
Cantilevered staircase with closable walkway.

SCALA SYSTEM CONFIGURATOR
www.faraone.pl
KONFIGURUJ SWÓJ SCALA SYSTEM
CONFIGURE YOUR SCALA SYSTEM, GO TO THE www.faraone.pl

SCALA SYSTEM

Przykłady realizacji.
Installation examples.

GRADO DI SICUREZZA DEGREE OF SAFETY ★★★★★ A | EU EN 131-7 | EU EN 14122 | I D.L. 81

Wysuwana platforma pomostowa do przejścia nad linią produkcyjną.
Retractable crossover ladder for crossing production lines.

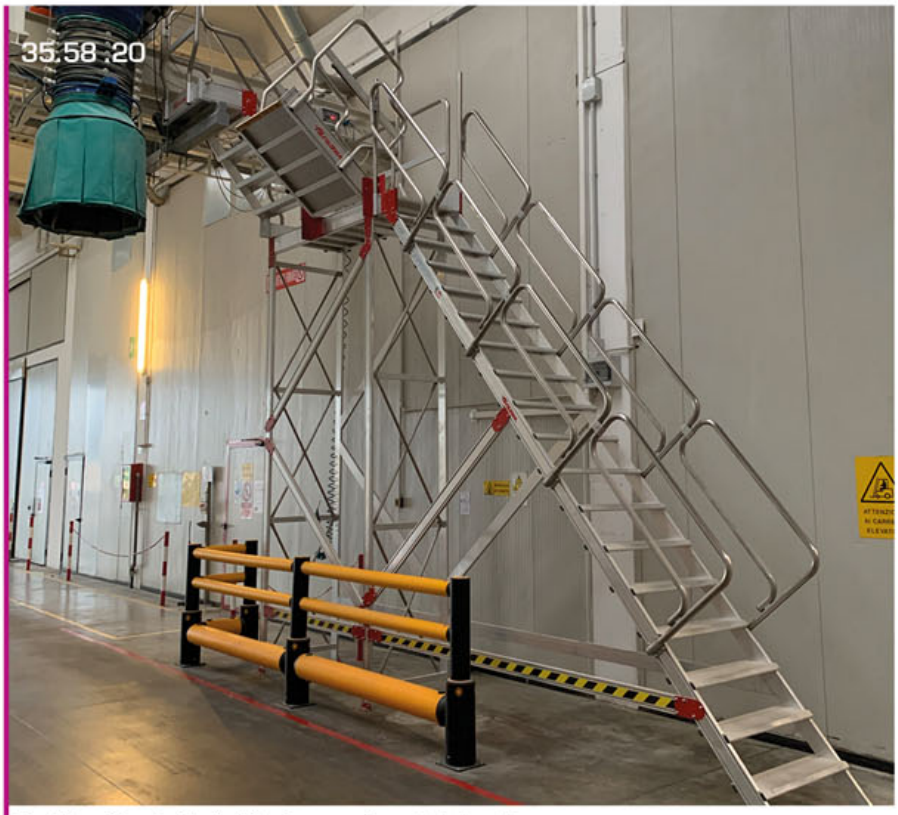

Produkt specjalny do obsługi elektronicznego systemu załadunku cystern.
Customized Scala System for maintenance of the electronic loading system for tankers.

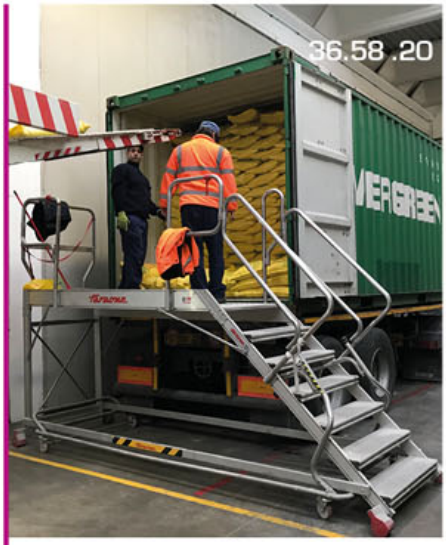

Platforma z Sicur-Stop do załadunku i rozładunku ciężarówek.
Bunk ladder with Sicur-Stop and lateral openings for loading and unloading trucks.

SCALA SYSTEM

Przykłady realizacji.
Installation examples.

Platforma ze składaną barierką, antypoślizgowe stopnie oraz pomost wykonany z kraty.
Bunk staircase with folding side rail and steps and walkway in orsogril.

Platforma z antypoślizgowymi stopniami z kraty. Podstawa z potrójnymi kołami i hamulcem.
Cantilevered staircase with orsogril steps and base with triple wheels with brake.

Schody dostępowe z antypoślizgowymi stopniami z kraty.
Supporting staircase with orsogril steps.

PRODUKTY SPECJLANE DLA KOLEI

Platformy specjalne do konserwacji pociągów.
Special equipments for trains maintenance.

GRADO DI SICUREZZA DEGREE OF SAFETY A ★★★★★ | EU EN 131-7 | EU EN 14122 | I D.L. 81

WYKONANE POD WYMIAR GWARANTOWANE PONAD 40 LETNIM DOŚWIADCZENIEM.
CUSTOMISED PROJECTS GUARANTEED BY OVER 40 YEARS OF EXPERIENCE.

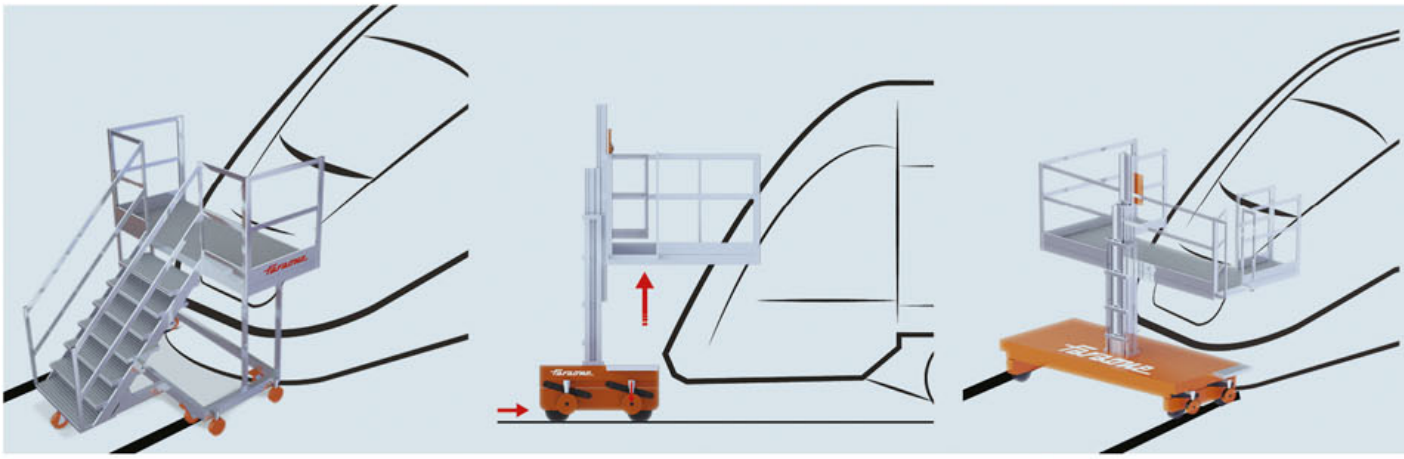

OBRAZY SĄ DOSTARCZANE TYLKO DO CELÓW ILUSTRACJI I NIE STANOWIĄ ELEMENTU UMOWY.
THE IMAGES ARE PROVIDED ONLY FOR ILLUSTRATION PURPOSE AND DO NOT CONSTITUTE A CONTRACTUAL ELEMENT

Zgodny z normami EN 131.7 i EN 14122. Niektóre konfiguracje systemu Scala, nawet jeśli przekraczają testy stabilności wymagane przez normy europejskie EN 131.7 i EN 14122 mogą nie spełniać tych norm pod względem wymiarów lub aspektów technicznych."

"Compliant with EN 131.7 and EN 14122 Standards. Some Scala System configurations, even if exceeding the stability tests required by European standards EN 131.7 and EN 14122 may not comply with these standards in terms of dimensional or technical aspects."

OFERTY NA ZAMÓWIENIE
T. +48 90 03 90
info@faraone.pl

OFFERS WILL BE MADE ON REQUEST.
T. + 48 91 579 03 90
info@faraone.pl

28.55.18

27.55.18

26.55.18

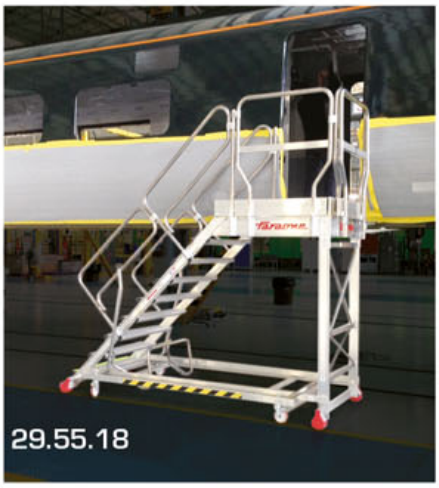
29.55.18

PRODUKTY SPECJLANE DLA KOLEI

Platformy specjalne do konserwacji pociągów.
Special equipments for trains maintenance.

GRADO DI SICUREZZA DEGREE OF SAFETY A ★★★★★ | EU EN 131-7 | EU EN 14122 | I D.L. 81

30.56.18

31.56.18

32.56.18

WYKONANE POD WYMIAR GWARANTOWANE PONAD 40 LETNIM DOŚWIADCZENIEM.
CUSTOMISED PROJECTS GUARANTEED BY OVER 40 YEARS OF EXPERIENCE.

OBRAZY SĄ DOSTARCZANE TYLKO DO CELÓW ILUSTRACJI I NIE STANOWIĄ ELEMENTU UMOWY.
THE IMAGES ARE PROVIDED ONLY FOR ILLUSTRATION PURPOSE AND DO NOT CONSTITUTE A CONTRACTUAL ELEMENT.

"Zgodny z normami EN 131.7 i EN 14122. Niektóre konfiguracje systemu Scala, nawet jeśli przekraczają testy stabilności wymagane przez normy europejskie EN 131.7 i EN 14122 mogą nie spełniać tych norm pod względem wymiarów lub aspektów technicznych."
"Compliant with EN 131.7 and EN 14122 Standards. Some Scala System configurations, even if exceeding the stability tests required by European standards EN 131.7 and EN 14122 may not comply with these standards in terms of dimensional or technical aspects."

OFERTY NA ZAMÓWIENIE
T. + 48 91 579 03 90
info@faraone.pl

OFFERS WILL BE MADE ON REQUEST.
T. + 48 91 579 03 90
info@faraone.pl

PRODUKTY SPECJALNE SPECIAL PRODUCTS

Do konserwacji pojazdów.
Maintenance of vehicles.

GRADO DI SICUREZZA DEGREE OF SAFETY ★★★★★ A

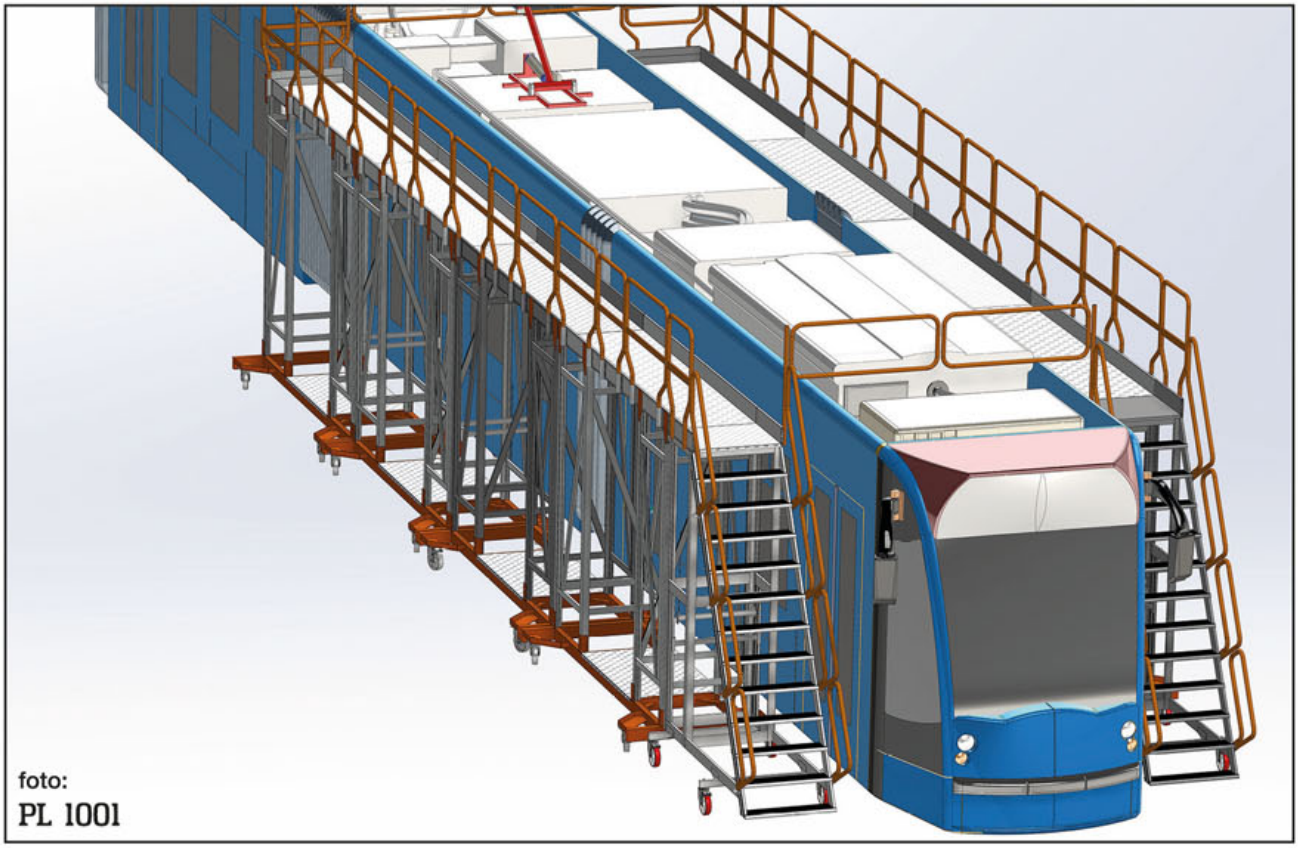

foto:
PL 1001

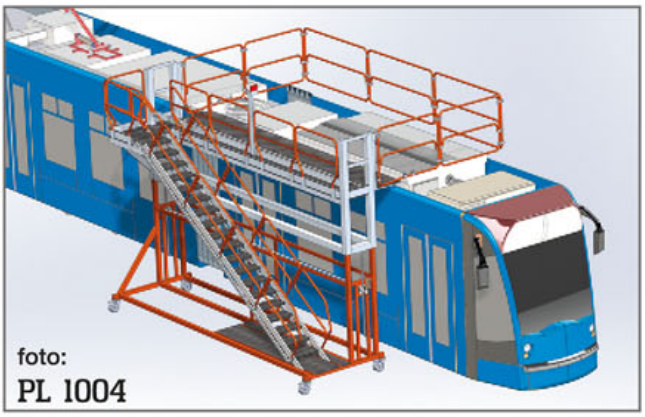

foto:
PL 1004

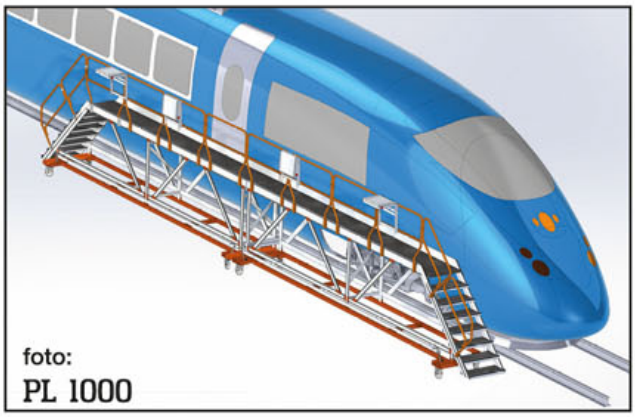

foto:
PL 1000

WYKONANE POD WYMIAR GWARANTOWANE PONAD 40 LETNIM DOŚWIADCZENIEM
CUSTOMISED PROJECTS GUARANTEED BY OVER 40 YEARS OF EXPERIENCE.

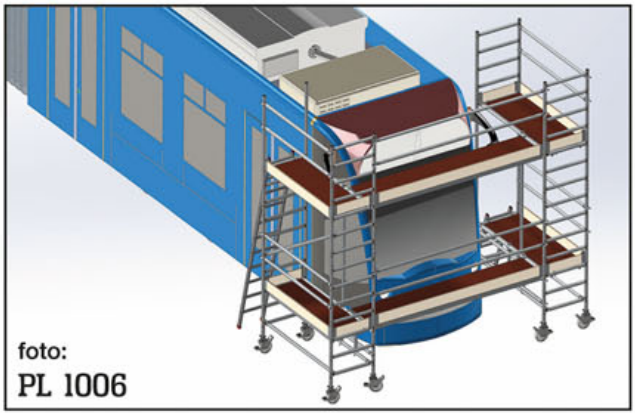

foto:
PL 1006

OBRAZY SĄ DOSTARCZANE TYLKO DO CELÓW ILUSTRACJI I NIE STANOWIĄ ELEMENTU UMOWY.
THE IMAGES ARE PROVIDED ONLY FOR ILLUSTRATION PURPOSE AND DO NOT CONSTITUTE A CONTRACTUAL ELEMENT.

OFERTY NA ZAMÓWIENIE
T. + 48 91 579 03 90
info@faraone.pl

OFFERS WILL BE MADE ON REQUEST.
T. + 48 91 579 03 90
info@faraone.pl

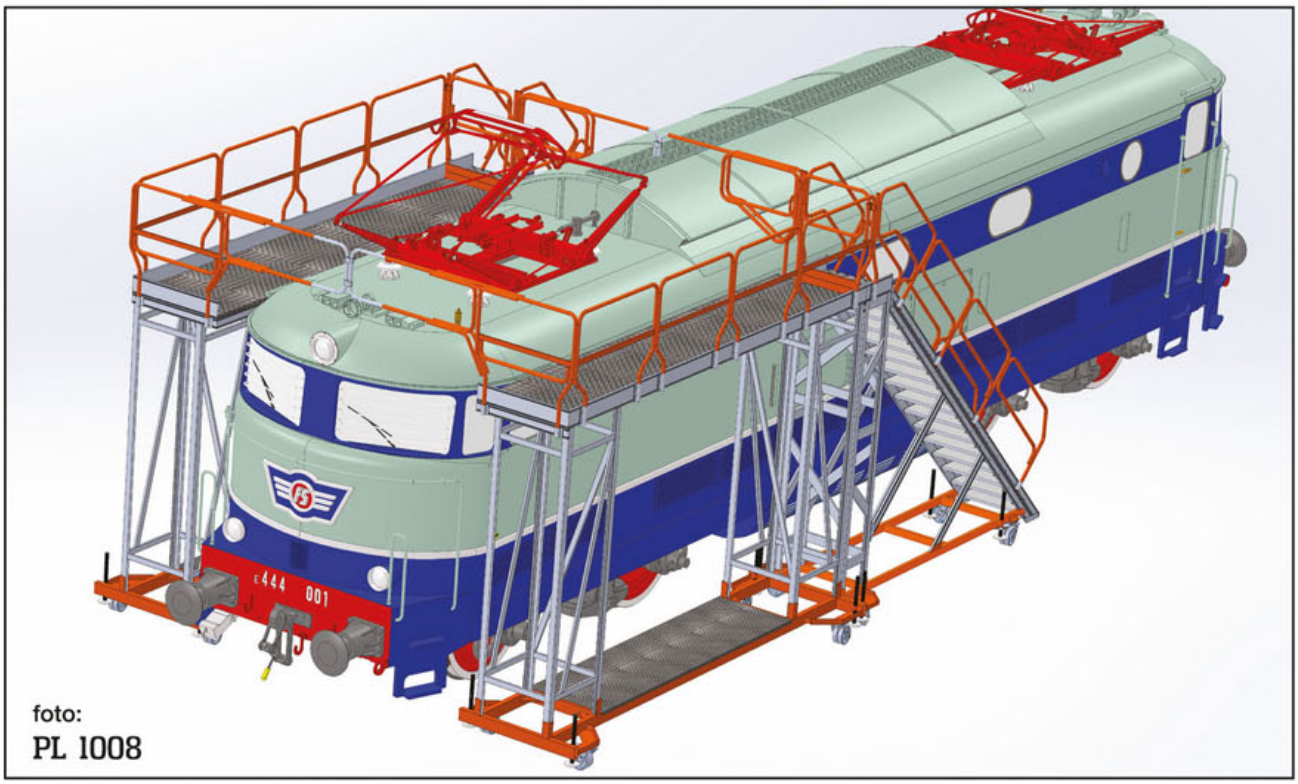

foto:
PL 1008

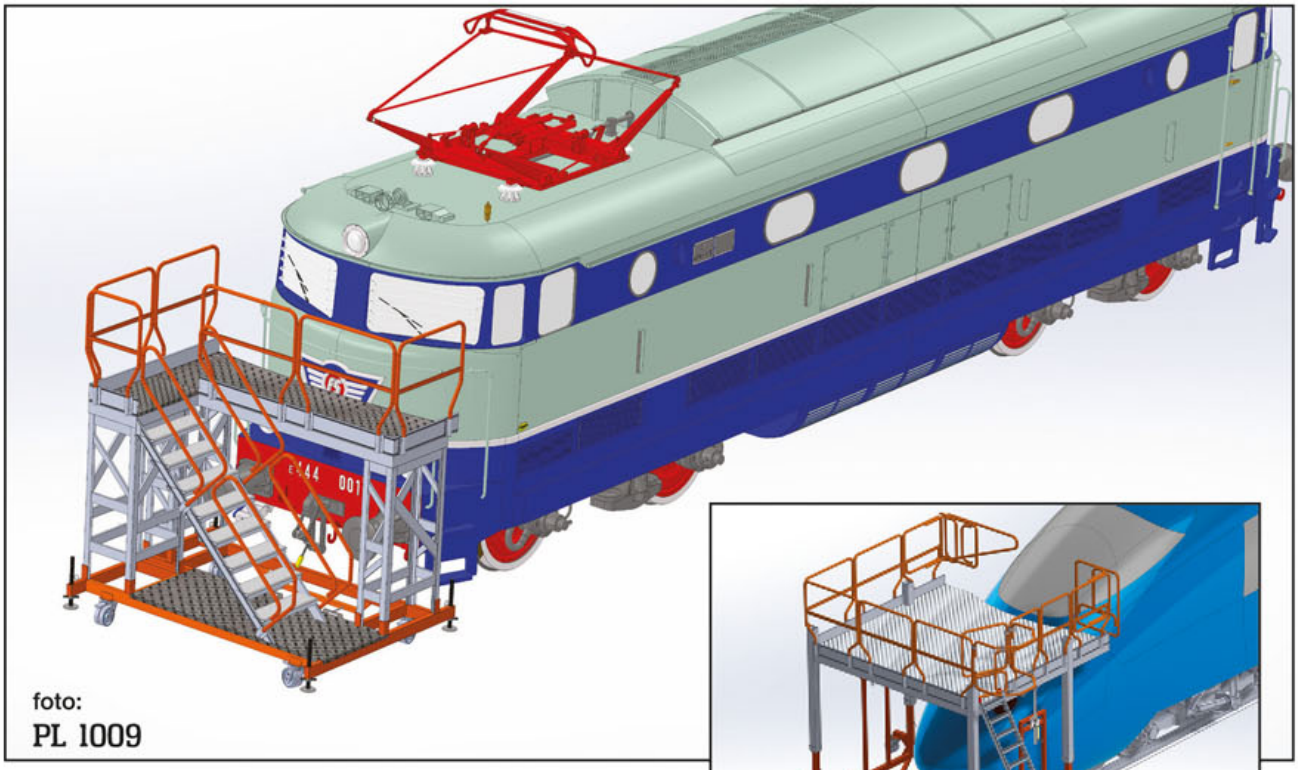

foto:
PL 1009

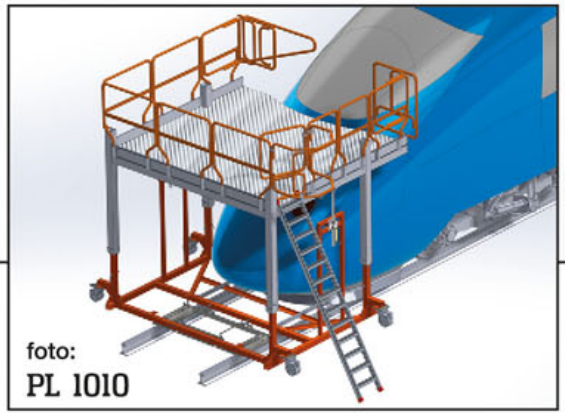

foto:
PL 1010

Do konserwacji pojazdów.
Maintenance of vehicles.

GRADO DI SICUREZZA DEGREE OF SAFETY ★★★★★ A

MAX KG 150

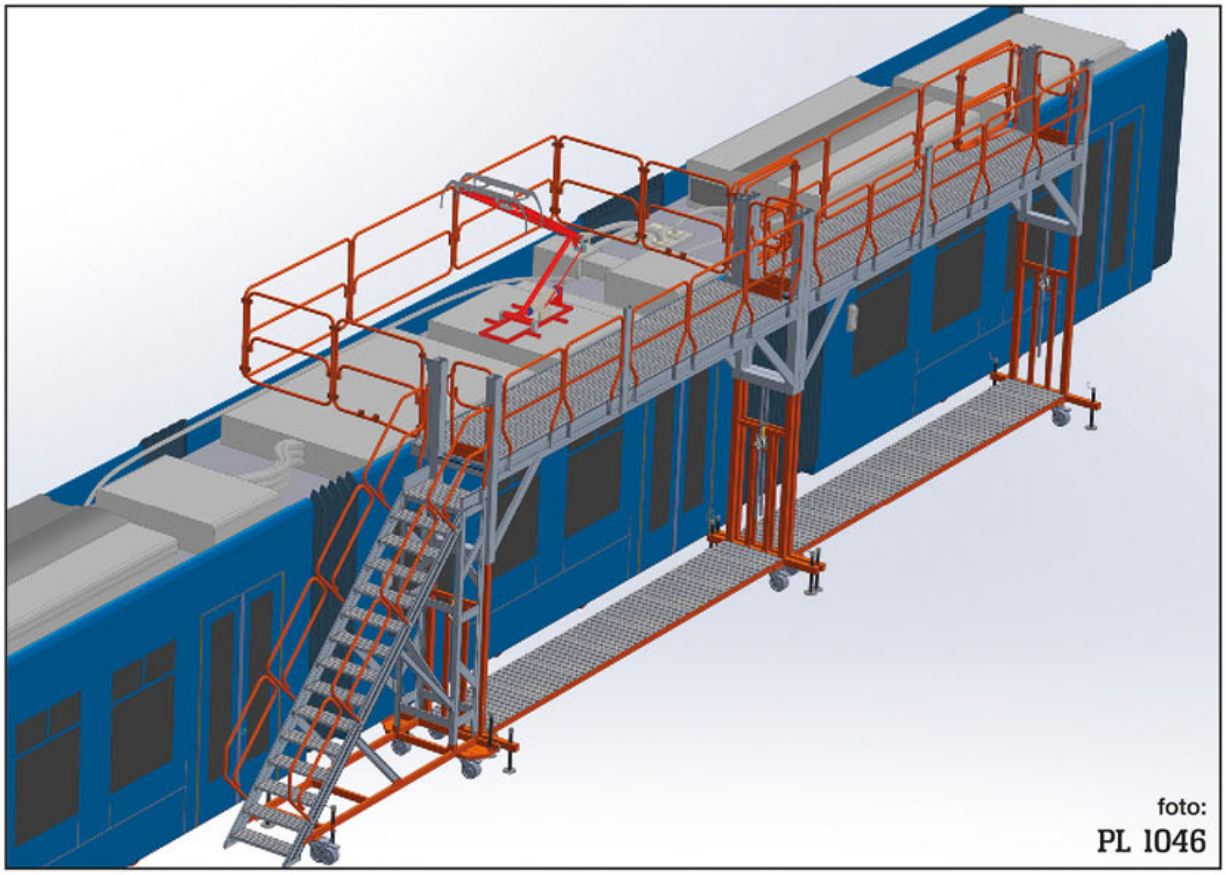

foto:
PL 1046

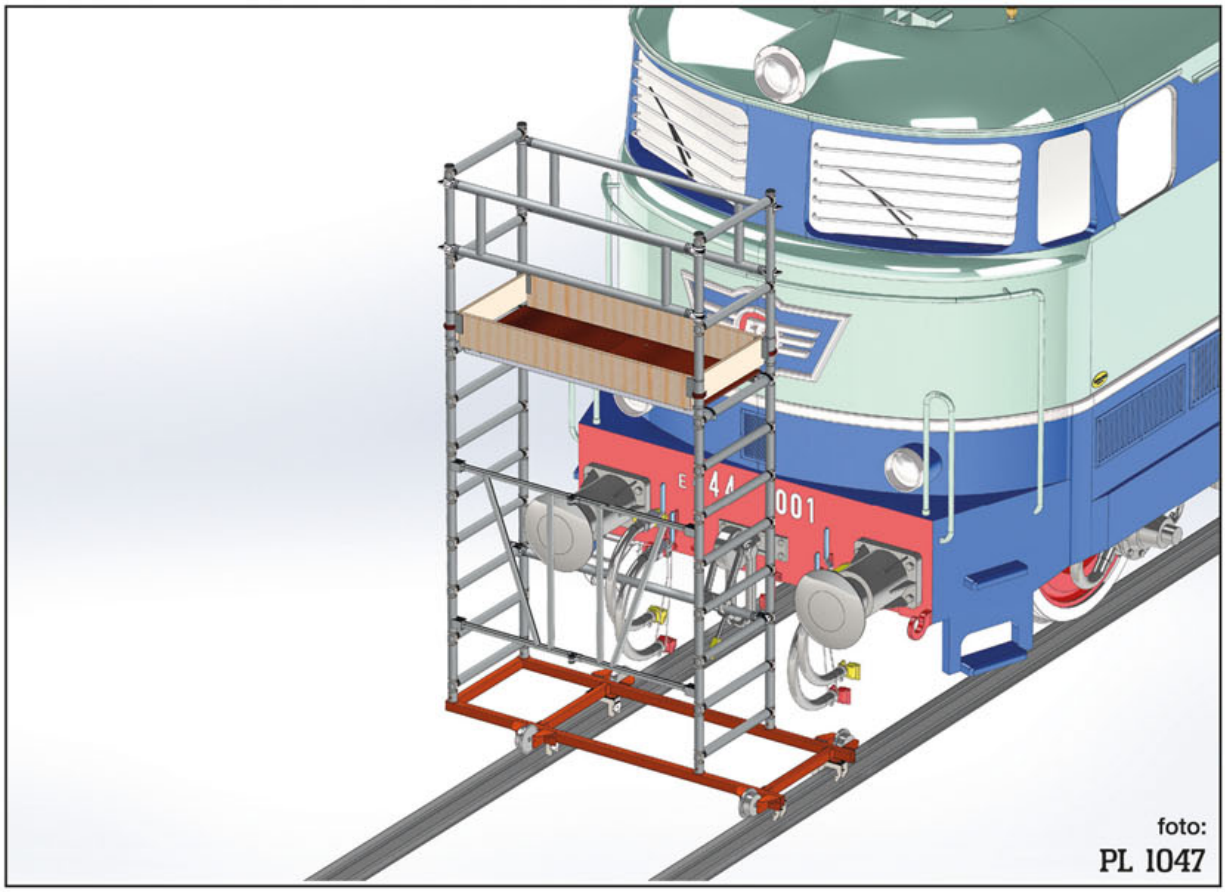

foto:
PL 1047

OBRAZY SĄ DOSTARCZANE TYLKO DO CELÓW ILUSTRACJI I NIE STANOWIĄ ELEMENTU UMOWY.
THE IMAGES ARE PROVIDED ONLY FOR ILLUSTRATION PURPOSE AND DO NOT CONSTITUTE A CONTRACTUAL ELEMENT.

OFERTY NA ZAMÓWIENIE
T. + 48 91 579 03 90
info@faraone.pl

OFFERS WILL BE MADE ON REQUEST.
T. + 48 91 579 03 90
info@faraone.pl

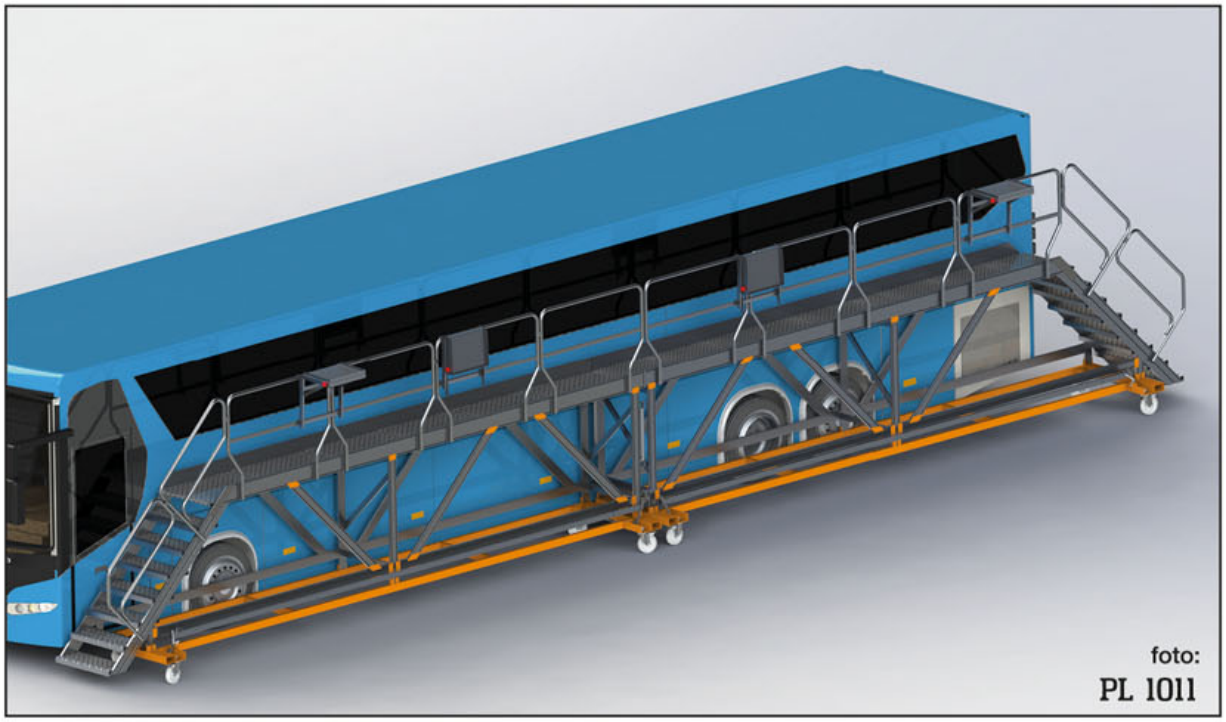

foto:
PL 1011

foto:
PL 1012

foto:
PL 1013

WYKONANE POD WYMIAR GWARANTOWANE PONAD 40 LETNIM DOŚWIADCZENIEM
CUSTOMISED PROJECTS GUARANTEED BY OVER 40 YEARS OF EXPERIENCE.

Do konserwacji pojazdów.
Maintenance of vehicles.

GRADO DI SICUREZZA DEGREE OF SAFETY ★★★★★ A

MAX KG 150

foto:
PL 1014

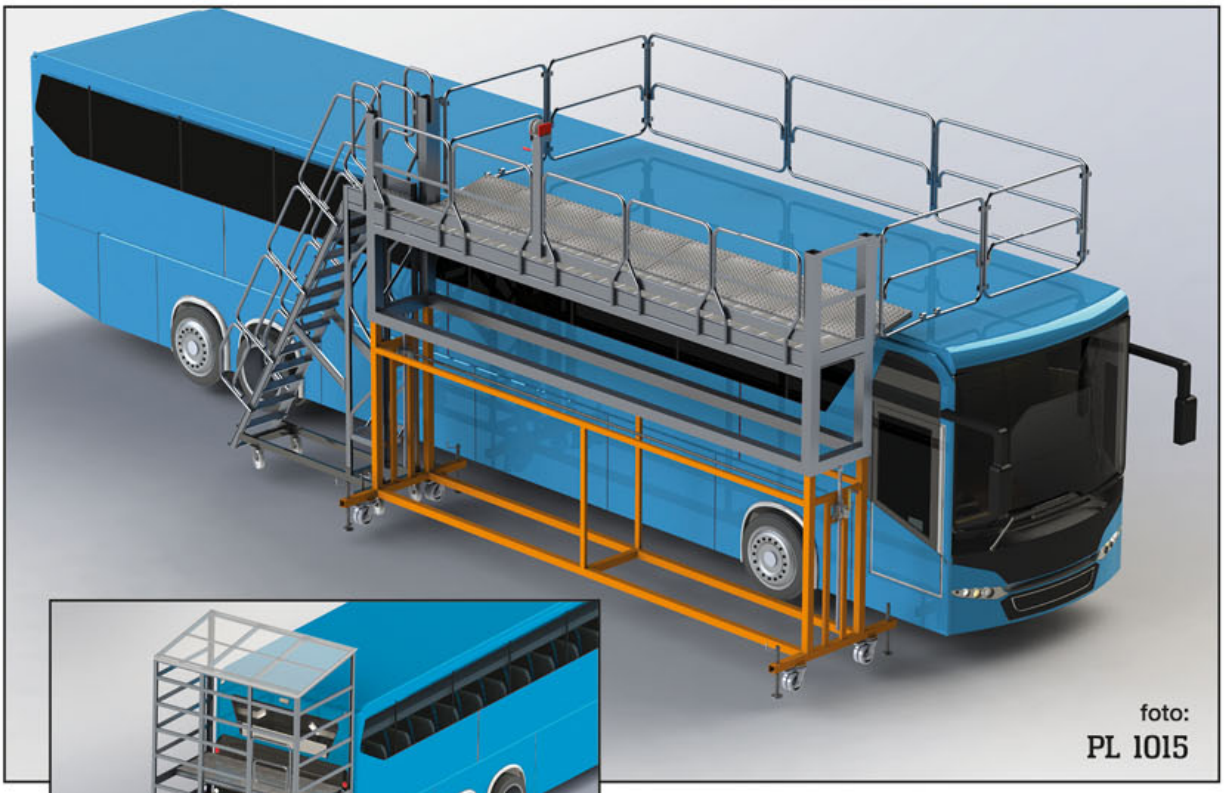

foto:
PL 1015

foto:
PL 1016

OBRAZY SĄ DOSTARCZANE TYLKO DO CELÓW ILUSTRACJI I NIE STANOWIĄ ELEMENTU UMOWY.
THE IMAGES ARE PROVIDED ONLY FOR ILLUSTRATION PURPOSE AND DO NOT CONSTITUTE A CONTRACTUAL ELEMENT.

OFERTY NA ZAMÓWIENIE
T. + 48 91 579 03 90
info@faraone.pl

OFFERS WILL BE MADE ON REQUEST.
T. + 48 91 579 03 90
info@faraone.pl

foto:
PL 1056

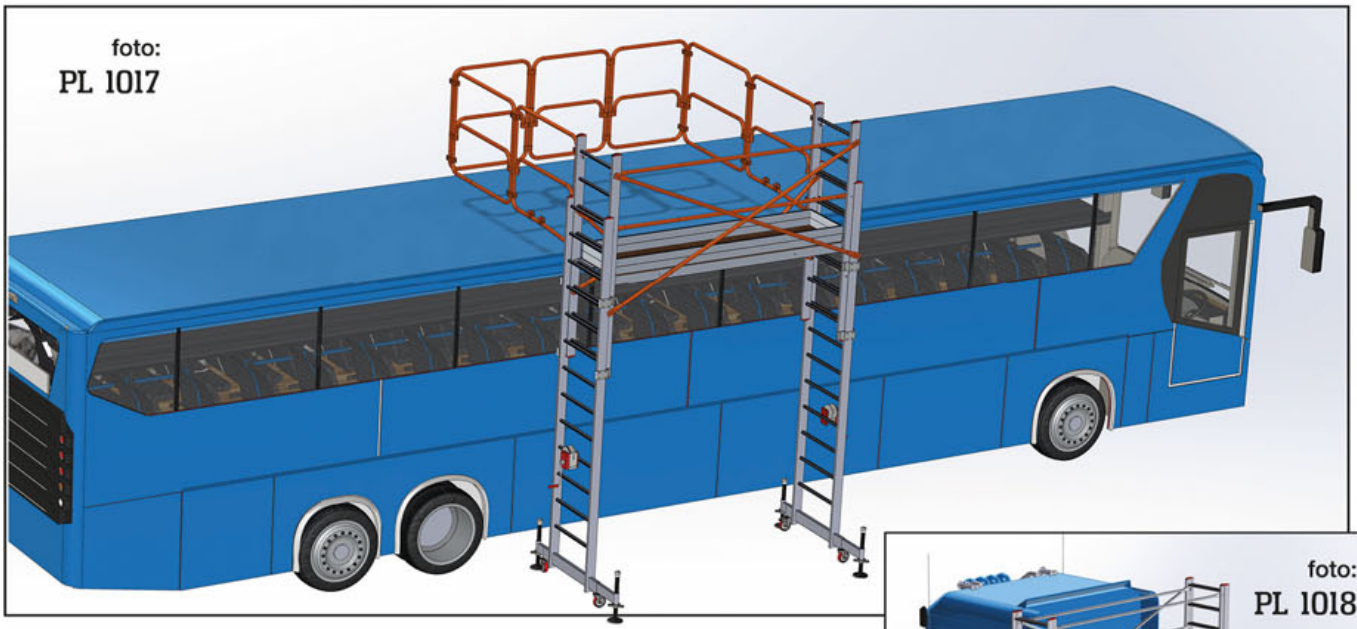

foto:
PL 1017

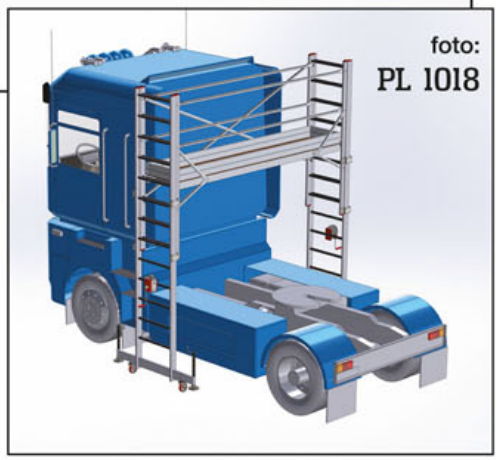

foto:
PL 1018

OBRAZY SĄ DOSTARCZANE TYLKO DO CELÓW ILUSTRACJI I NIE STANOWIĄ ELEMENTU UMOWY.
THE IMAGES ARE PROVIDED ONLY FOR ILLUSTRATION PURPOSE AND DO NOT CONSTITUTE A CONTRACTUAL ELEMENT.

OFERTY NA ZAMÓWIENIE
T. + 48 91 579 03 90
info@faraone.pl

OFFERS WILL BE MADE ON REQUEST.
T. + 48 91 579 03 90
info@faraone.pl

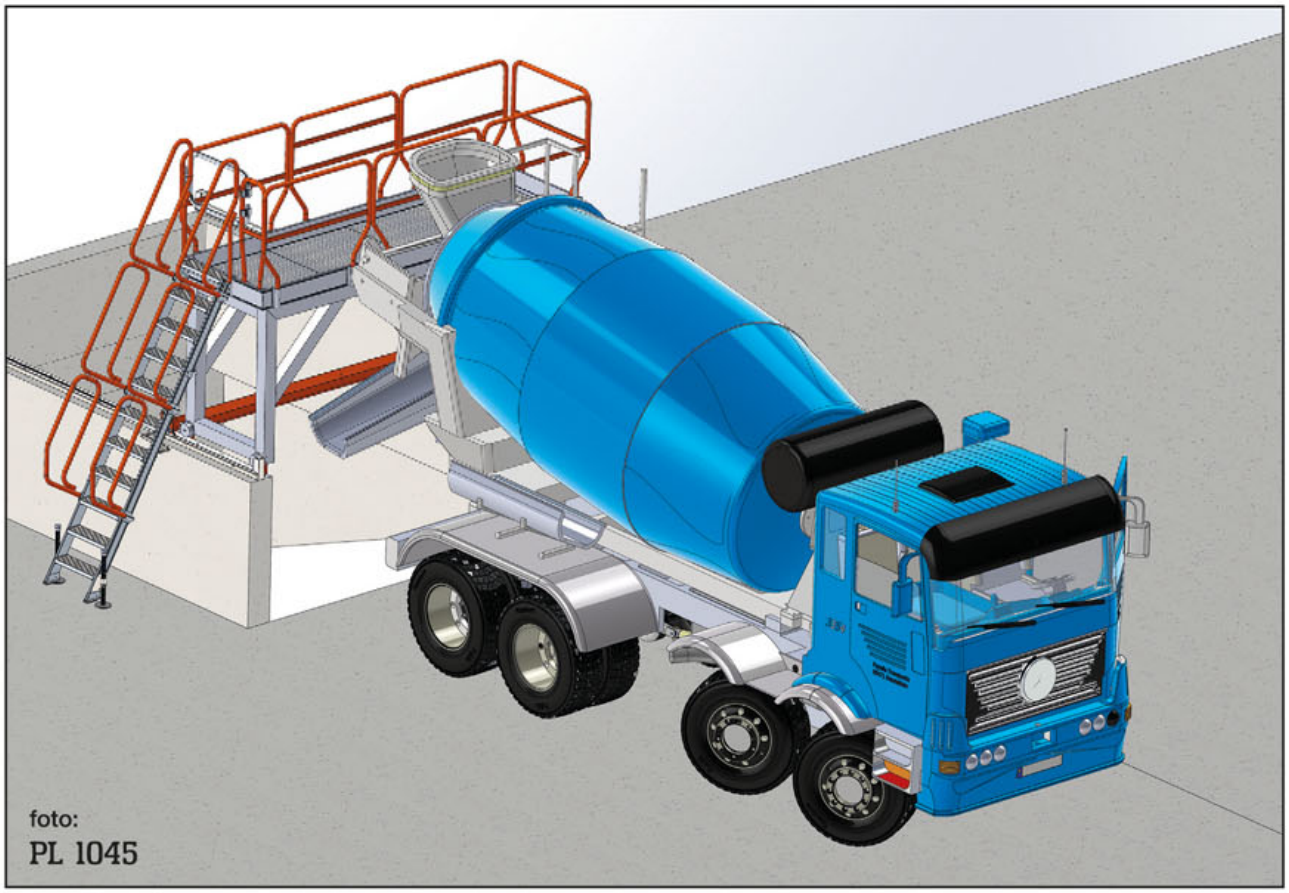

foto:
PL 1045

foto:
PL 1026

PRODUKTY SPECJALNE SPECIAL PRODUCTS

Do konserwacji pojazdów.
Maintenance of vehicles.

GRADO DI SICUREZZA DEGREE OF SAFETY ★★★★★ A

MAX KG 150

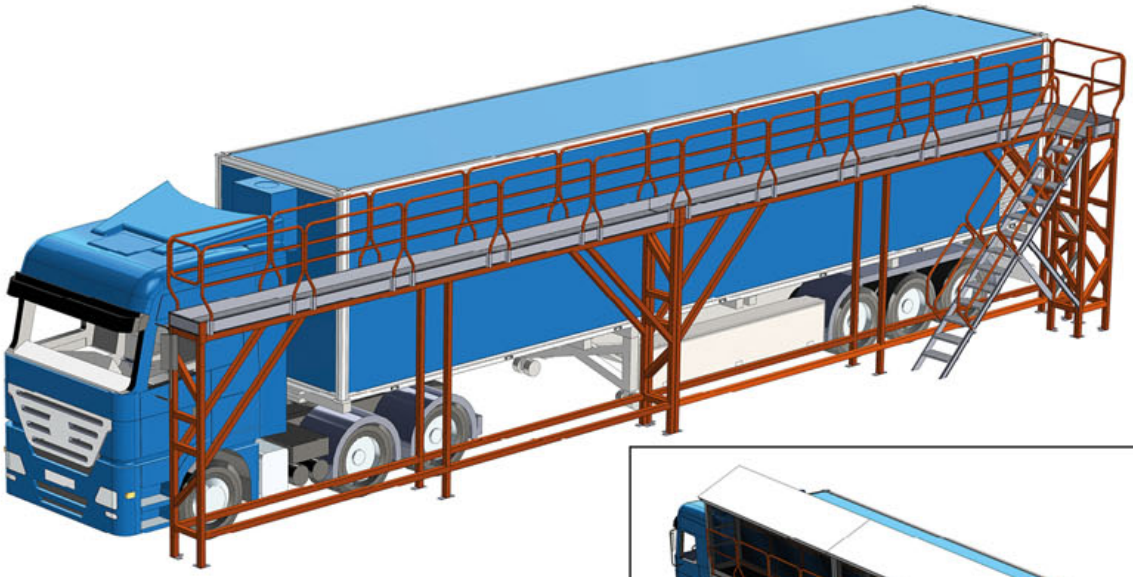

foto:
PL 1027

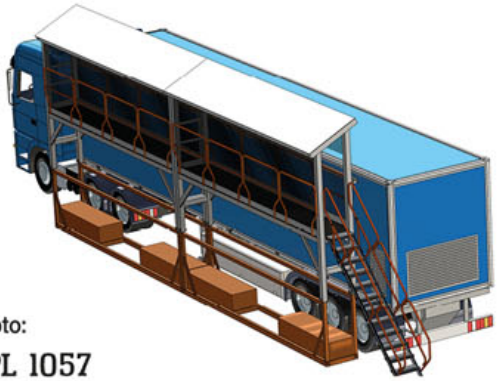

foto:
PL 1057

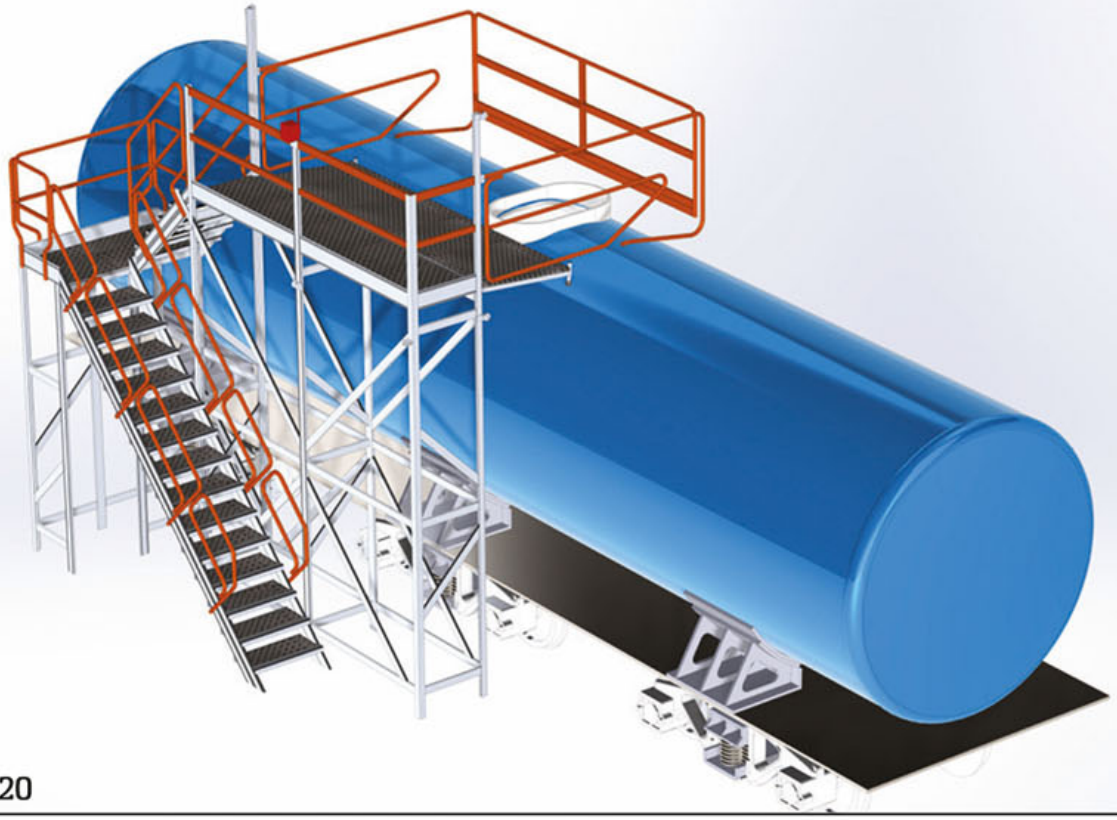

foto:
PL 1020

GRADO DI SICUREZZA DEGREE OF SAFETY ★★★★★ A

MAX KG 150

foto:
PL 1021

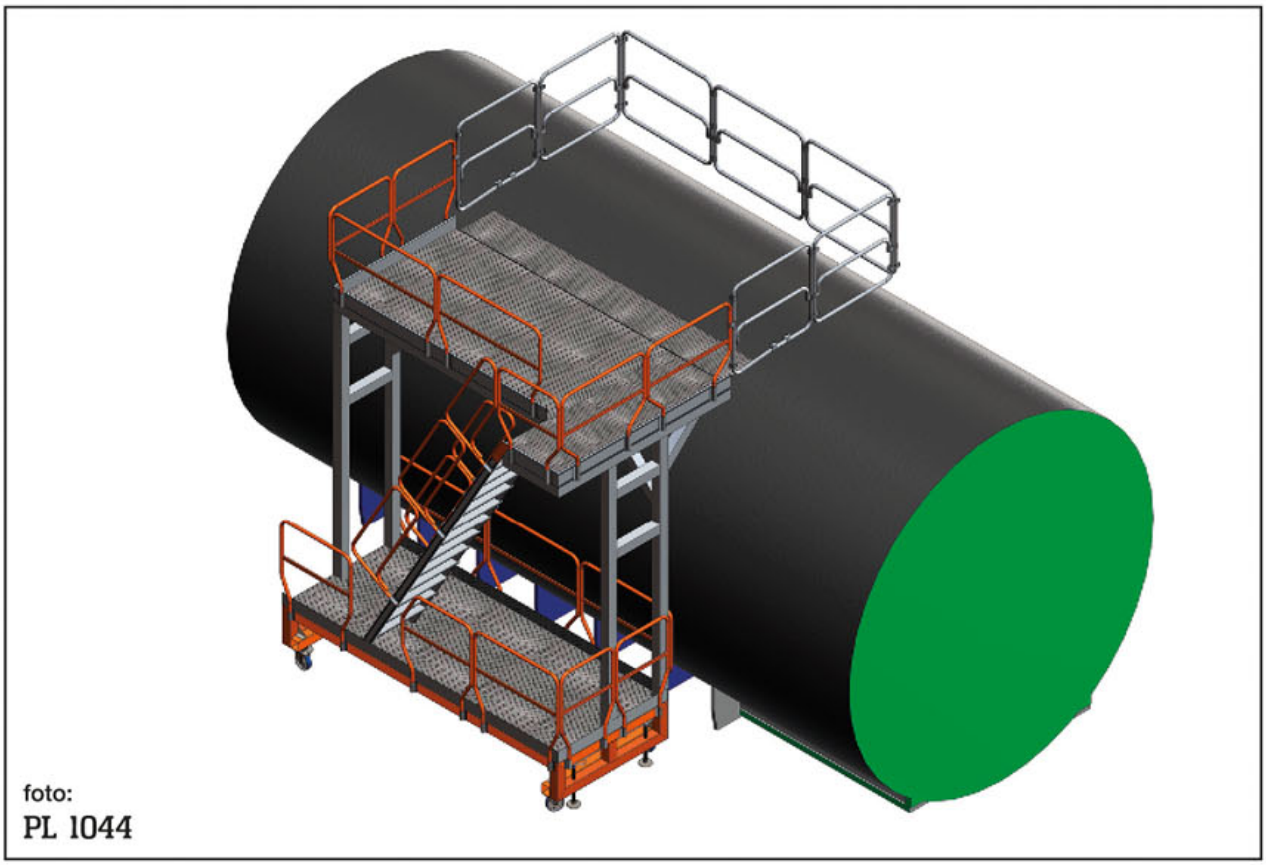

foto:
PL 1044

OBRAZY SĄ DOSTARCZANE TYLKO DO CELÓW ILUSTRACJI I NIE STANOWIĄ ELEMENTU UMOWY.
THE IMAGES ARE PROVIDED ONLY FOR ILLUSTRATION PURPOSE AND DO NOT CONSTITUTE A CONTRACTUAL ELEMENT.

OFERTY NA ZAMÓWIENIE
T. + 48 91 579 03 90
info@faraone.pl

OFFERS WILL BE MADE ON REQUEST.
T. + 48 91 579 03 90
info@faraone.pl

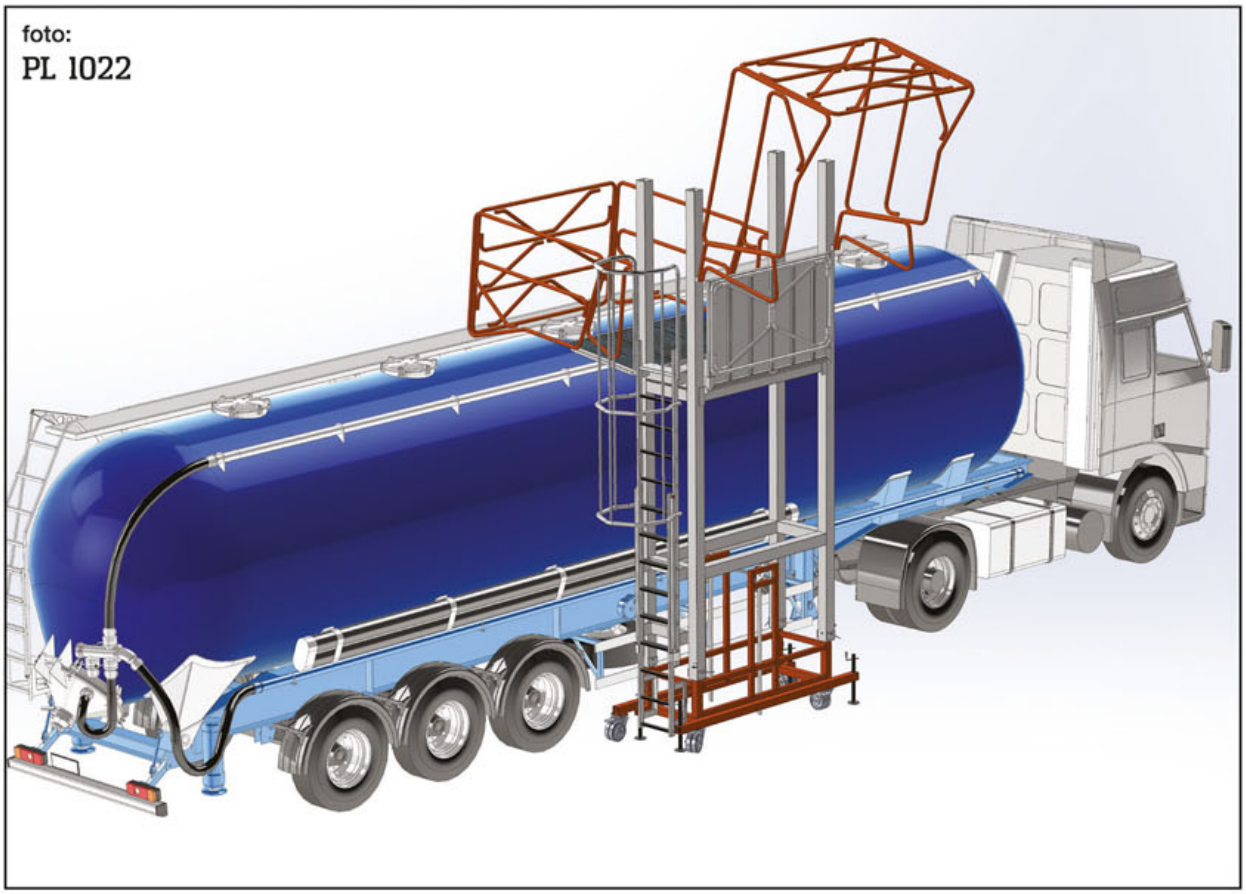

foto:
PL 1022

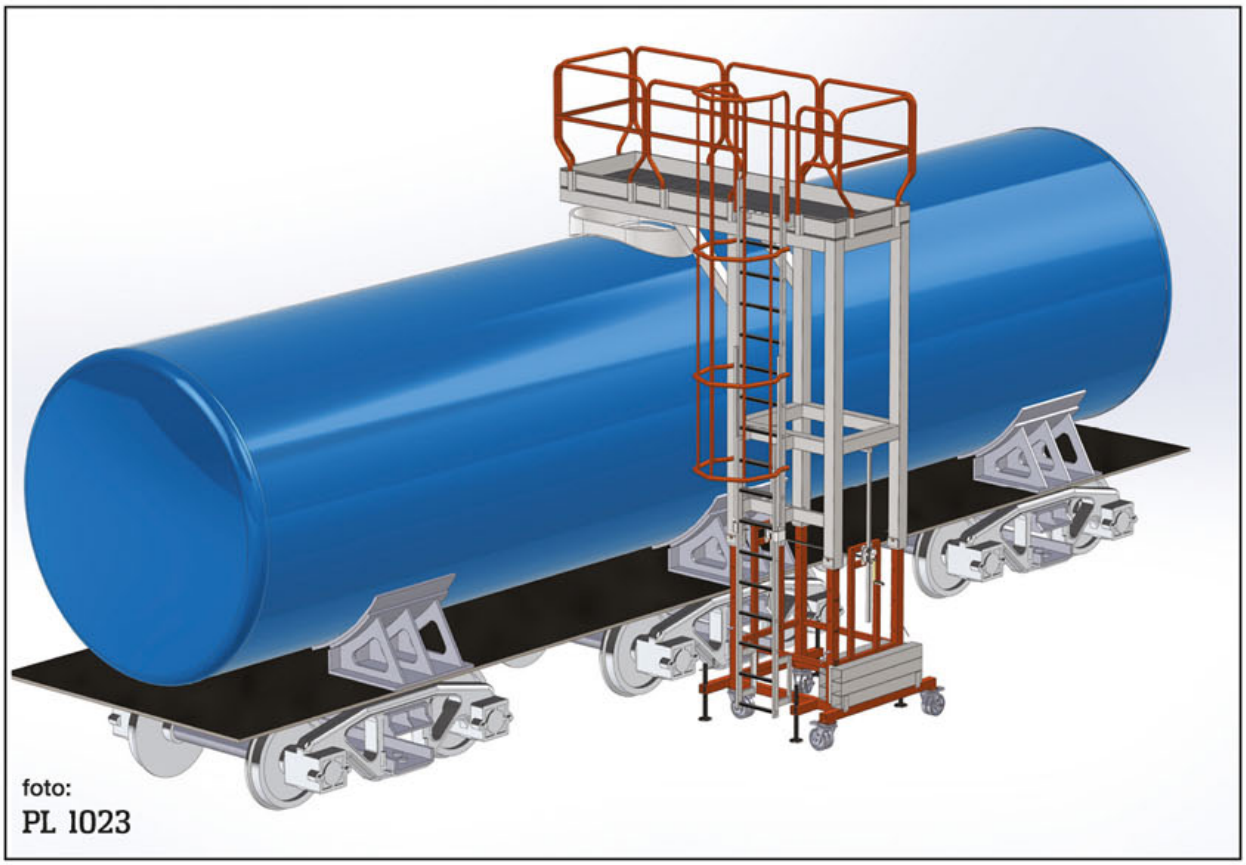

foto:
PL 1023

GRADO DI SICUREZZA DEGREE OF SAFETY ★★★★★ A

MAX KG 150

foto:
PL 1024

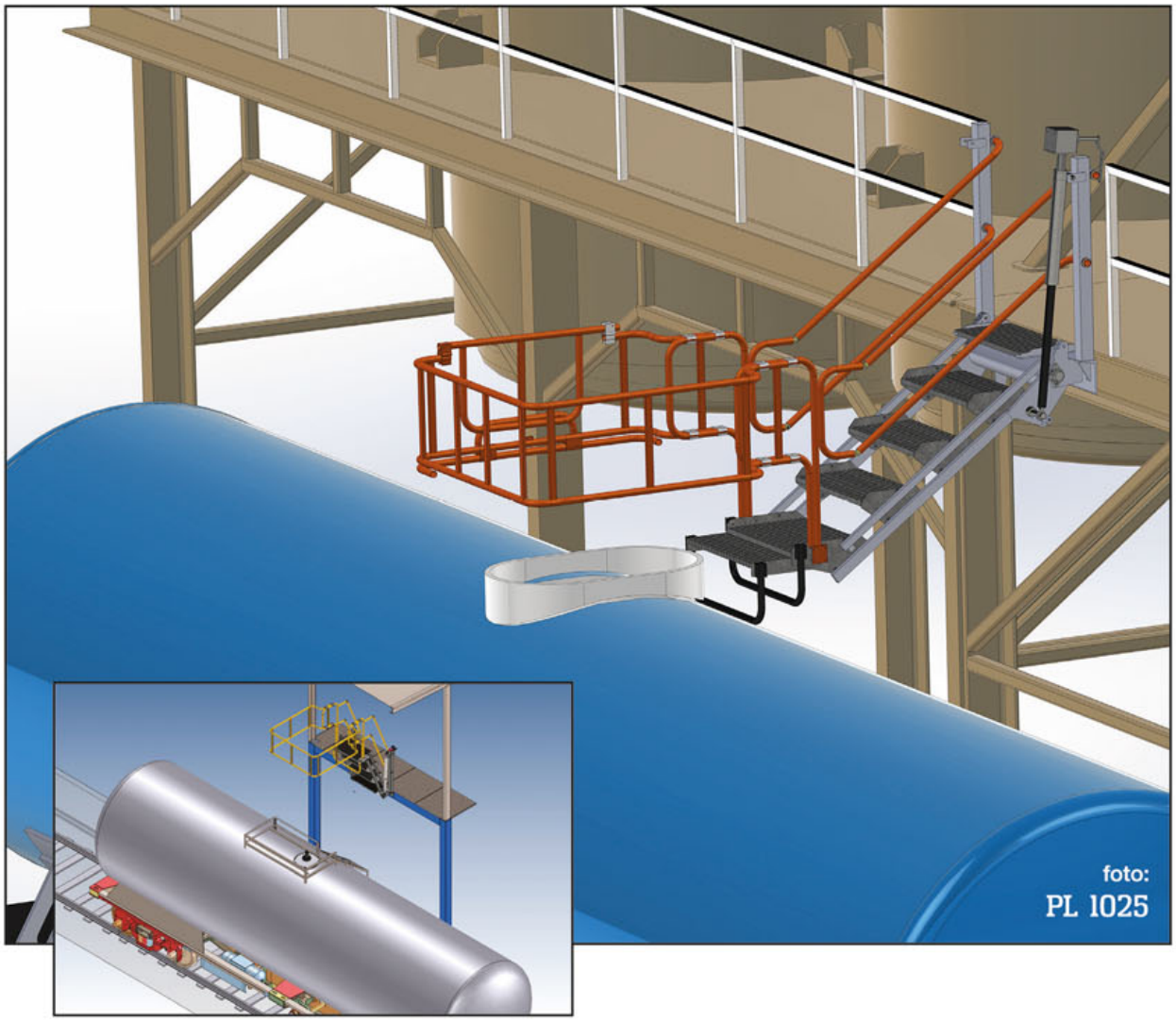

foto:
PL 1025

OBRAZY SĄ DOSTARCZANE TYLKO DO CELÓW ILUSTRACJI I NIE STANOWIĄ ELEMENTU UMOWY.
THE IMAGES ARE PROVIDED ONLY FOR ILLUSTRATION PURPOSE AND DO NOT CONSTITUTE A CONTRACTUAL ELEMENT.

OFERTY NA ZAMÓWIENIE
T. + 48 91 579 03 90
info@faraone.pl

OFFERS WILL BE MADE ON REQUEST.
T. + 48 91 579 03 90
info@faraone.pl

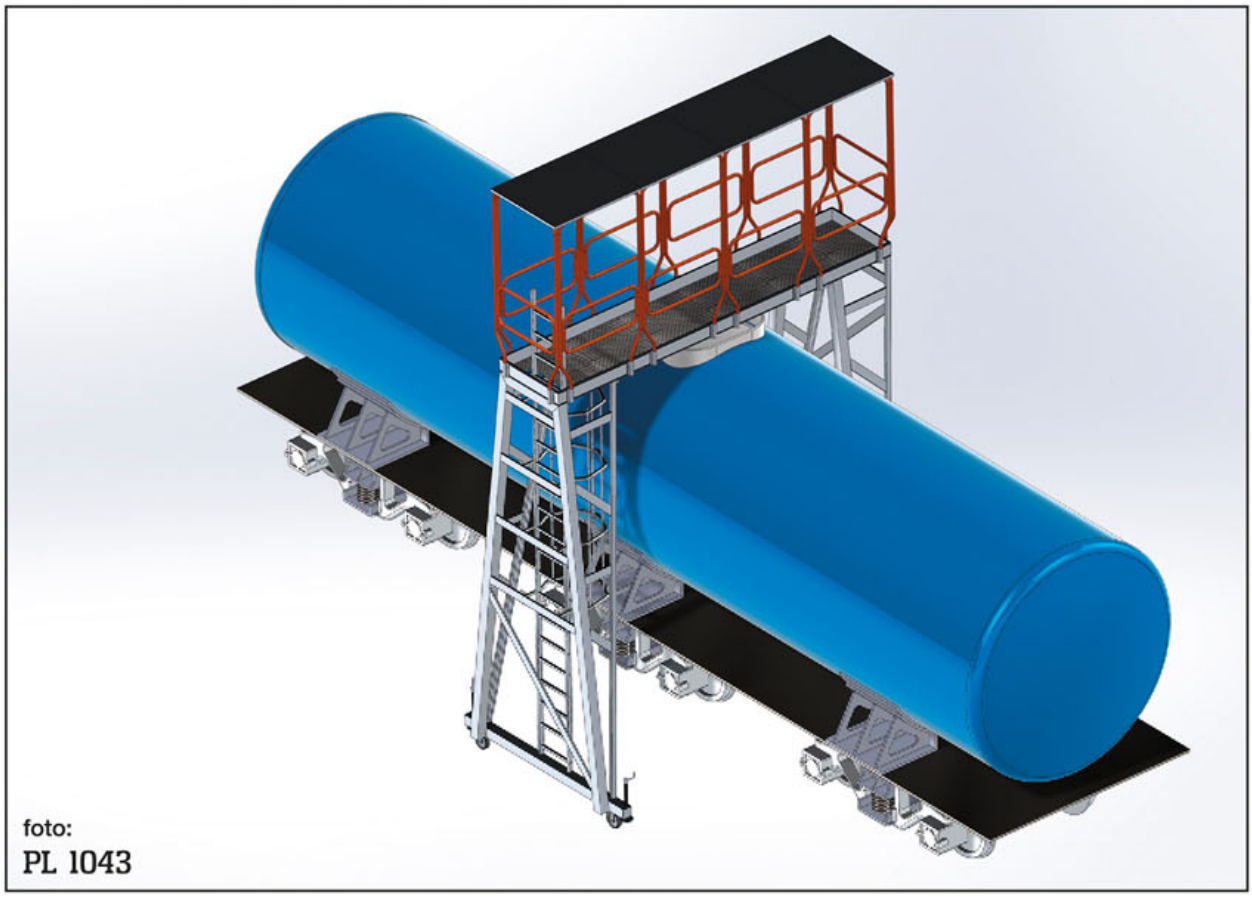

foto:
PL 1043

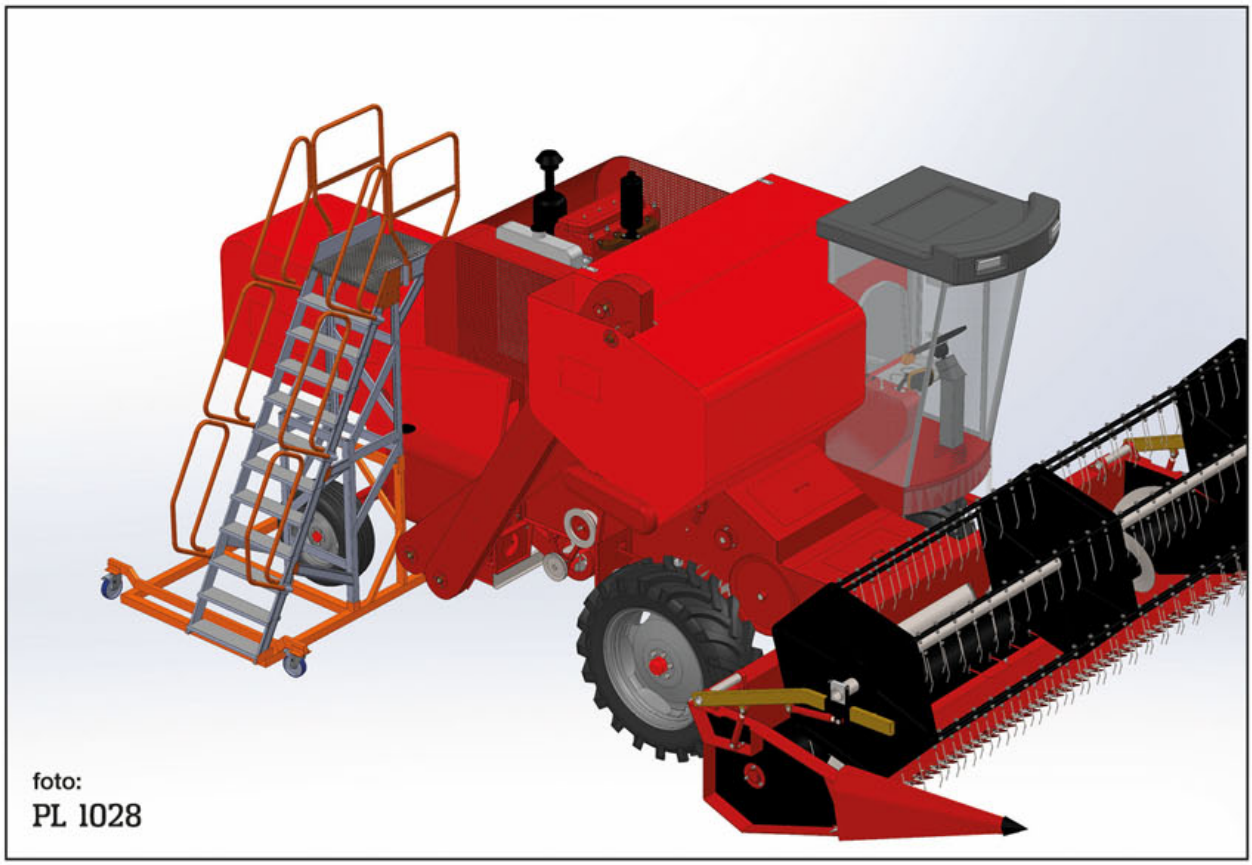

foto:
PL 1028

OBRAZY SĄ DOSTARCZANE TYLKO DO CELÓW ILUSTRACJI I NIE STANOWIĄ ELEMENTU UMOWY.
THE IMAGES ARE PROVIDED ONLY FOR ILLUSTRATION PURPOSE AND DO NOT CONSTITUTE A CONTRACTUAL ELEMENT.

OFERTY NA ZAMÓWIENIE
T. + 48 91 579 03 90
info@faraone.pl

OFFERS WILL BE MADE ON REQUEST.
T. + 48 91 579 03 90
info@faraone.pl

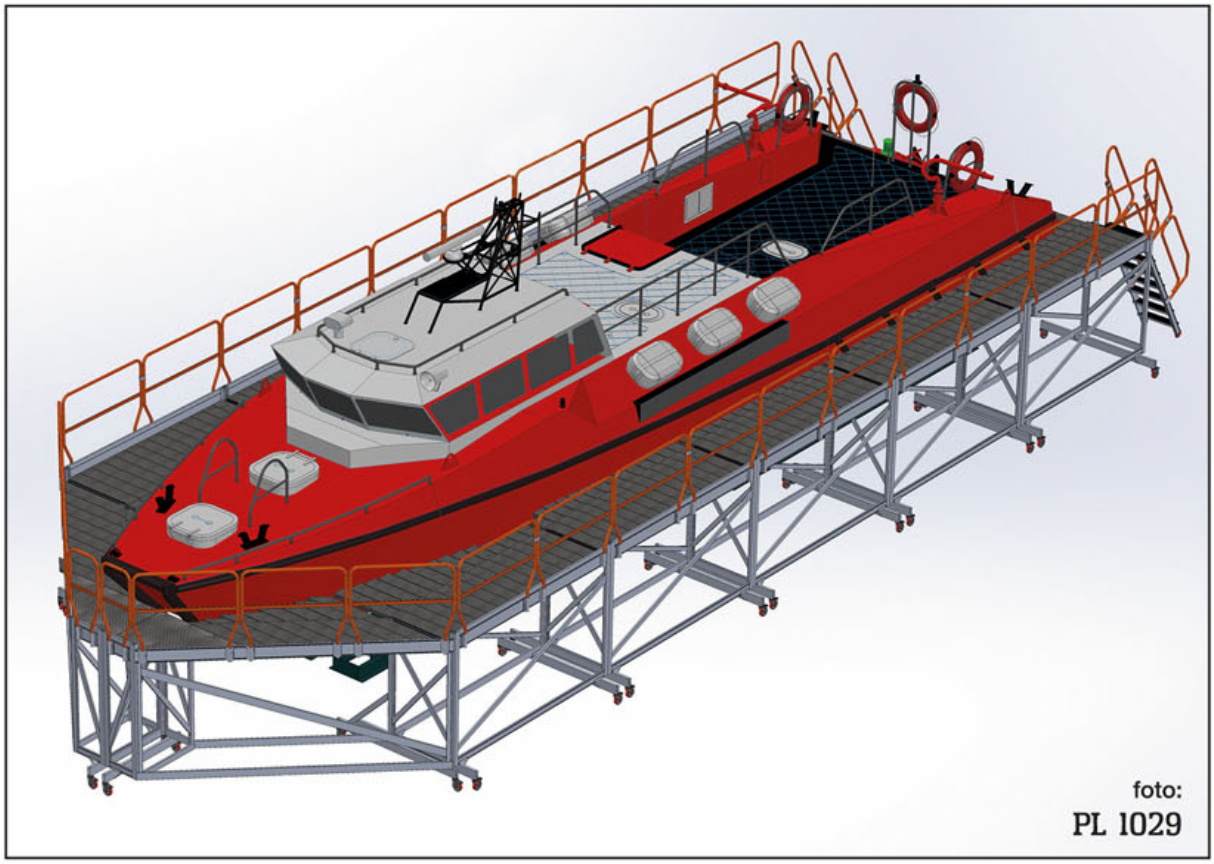

foto:
PL 1029

PRODUKTY SPECJALNE DLA PRZEMYSŁU.
SPECIAL PRODUCTS FOR INDUSTRY.

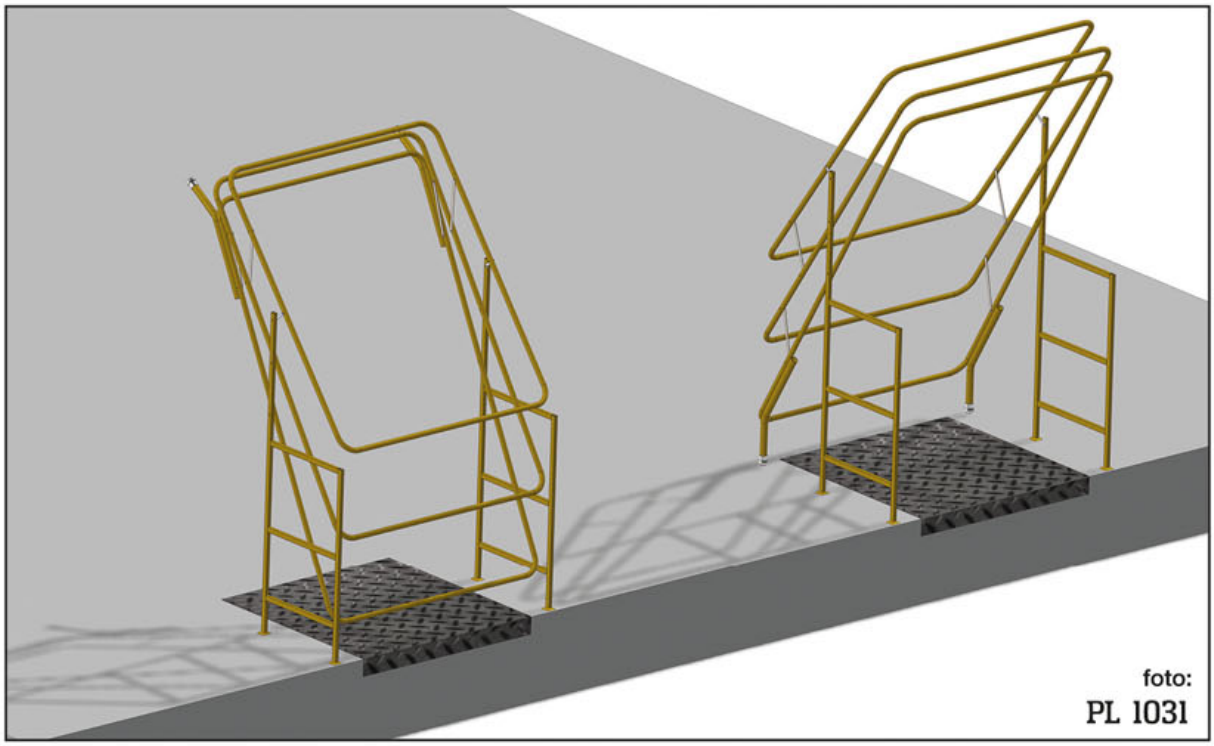

foto:
PL 1031

GRADO DI SICUREZZA DEGREE OF SAFETY ★★★★★ A

MAX KG 150

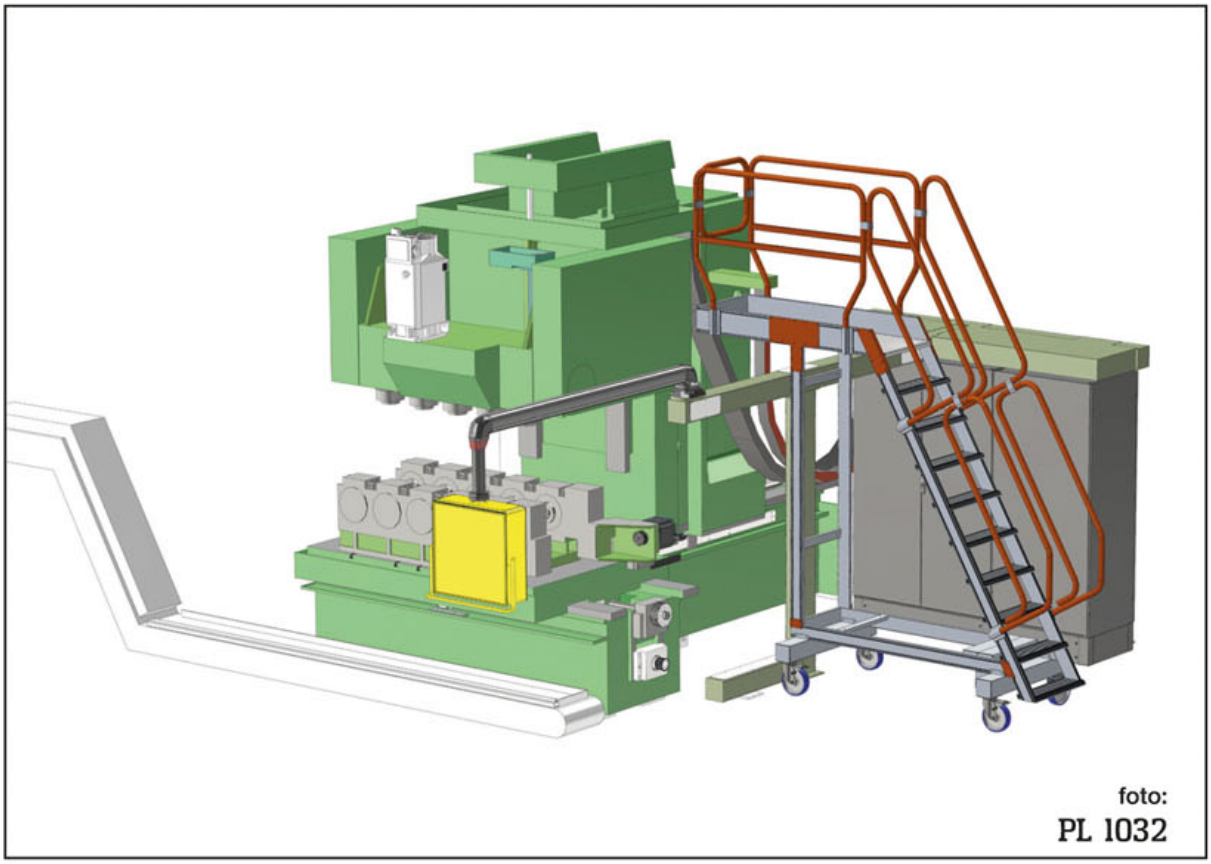

foto:
PL 1032

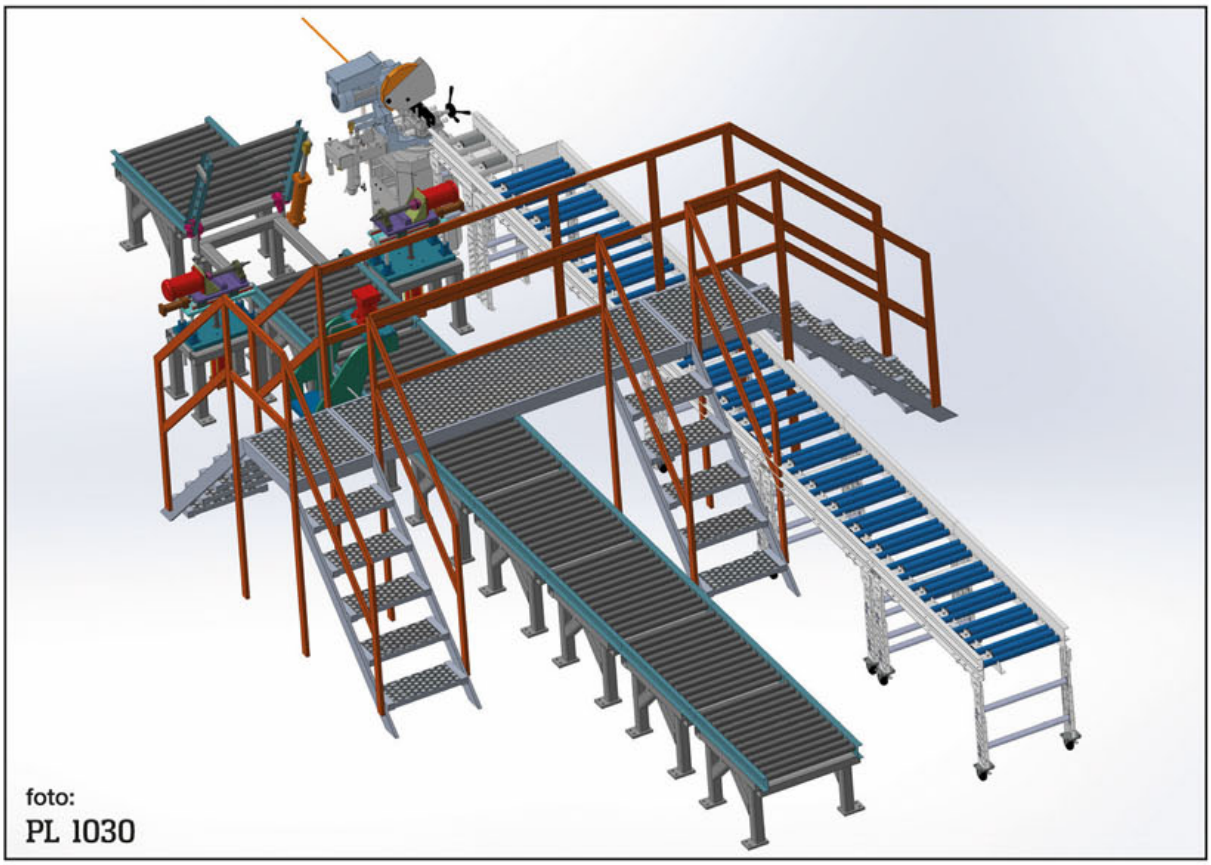

foto:
PL 1030

GRADO DI SICUREZZA DEGREE OF SAFETY ★★★★★ A

MAX KG 150

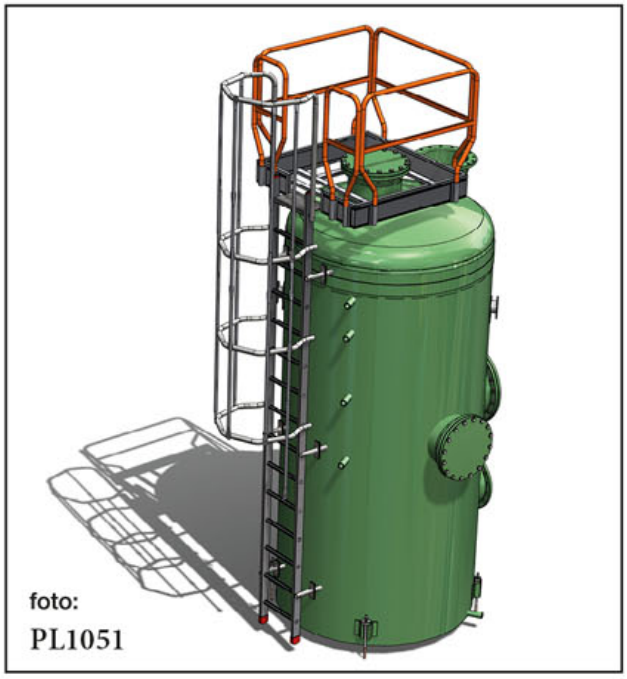

foto:
PL1051

foto:
PL1055

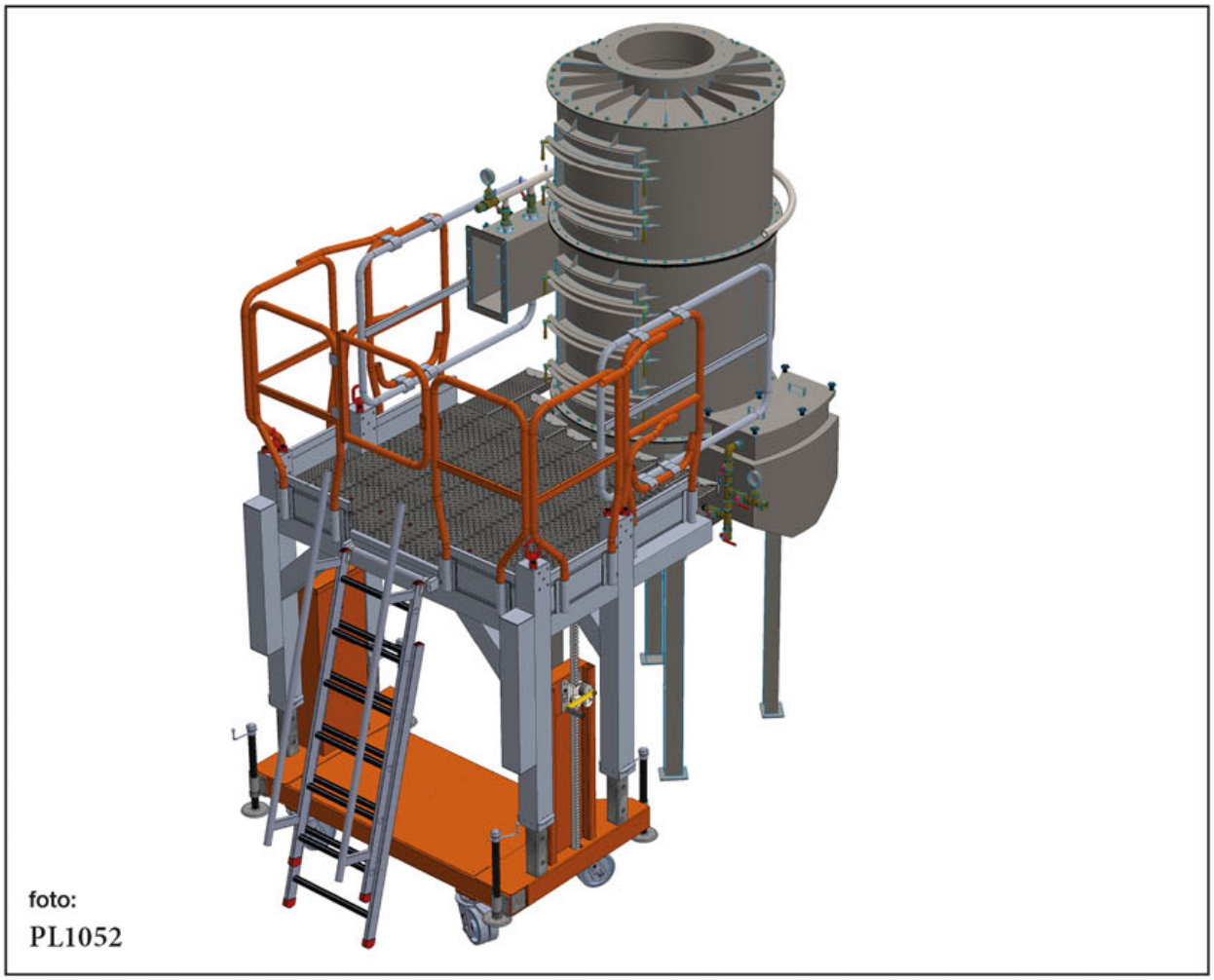

foto:
PL1052

OBRAZY SĄ DOSTARCZANE TYLKO DO CELÓW ILUSTRACJI I NIE STANOWIĄ ELEMENTU UMOWY.
THE IMAGES ARE PROVIDED ONLY FOR ILLUSTRATION PURPOSE AND DO NOT CONSTITUTE A CONTRACTUAL ELEMENT.

OFERTY NA ZAMÓWIENIE
T. + 48 91 579 03 90
info@faraone.pl

OFFERS WILL BE MADE ON REQUEST.
T. + 48 91 579 03 90
info@faraone.pl

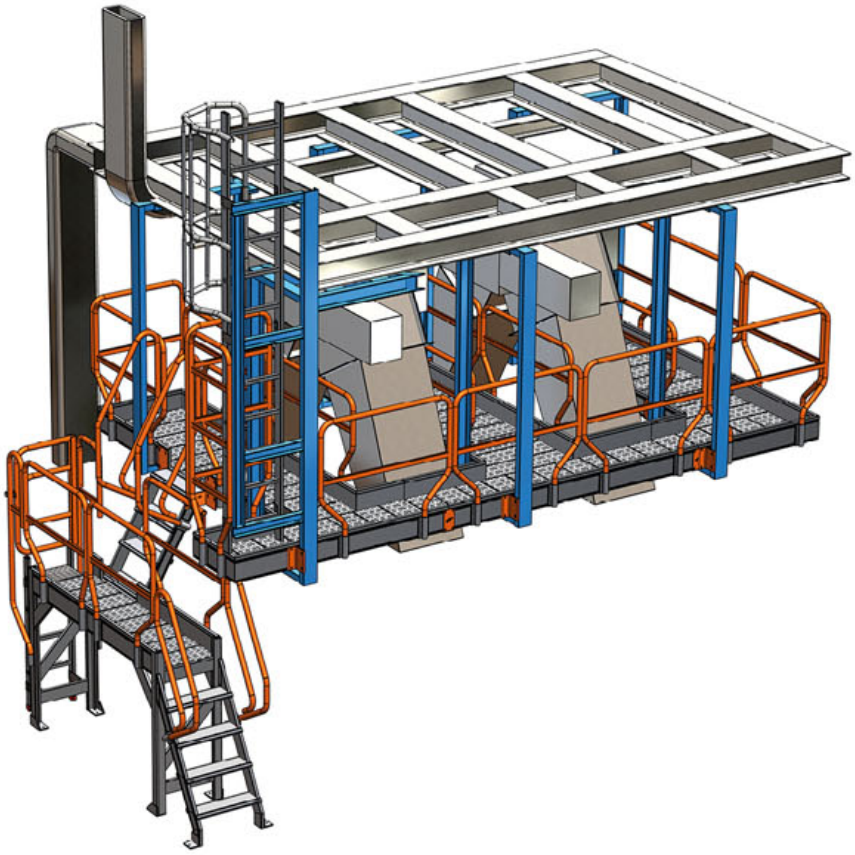

foto:
PL1053

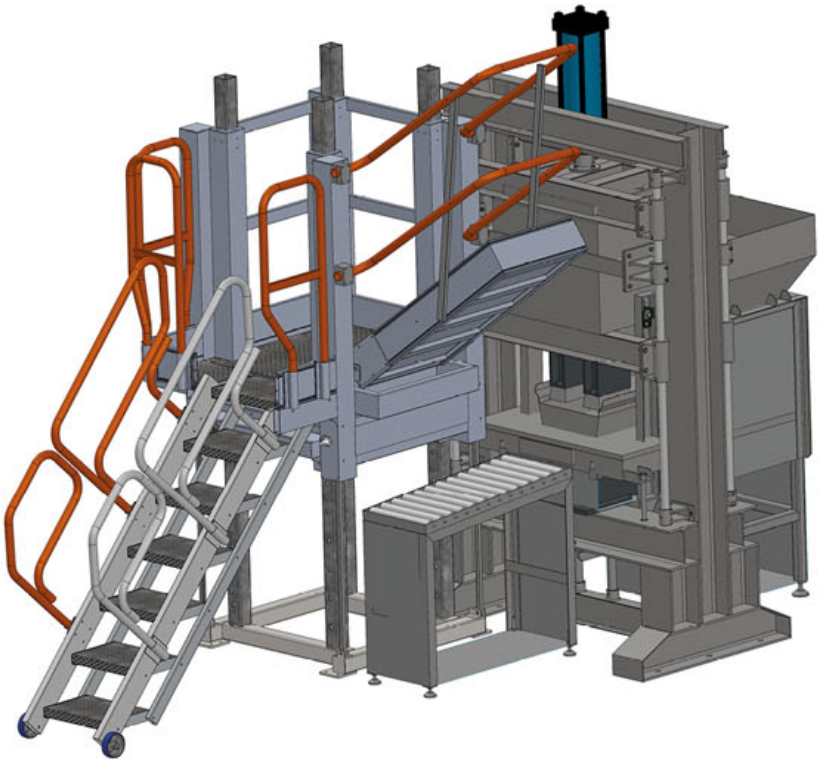

foto:
PL1054

PRODUKTY SPECJALNE SPECIAL PRODUCTS

Dla przemysłu.
Industrial products.

GRADO DI SICUREZZA DEGREE OF SAFETY ★★★★★ A

MAX KG 150

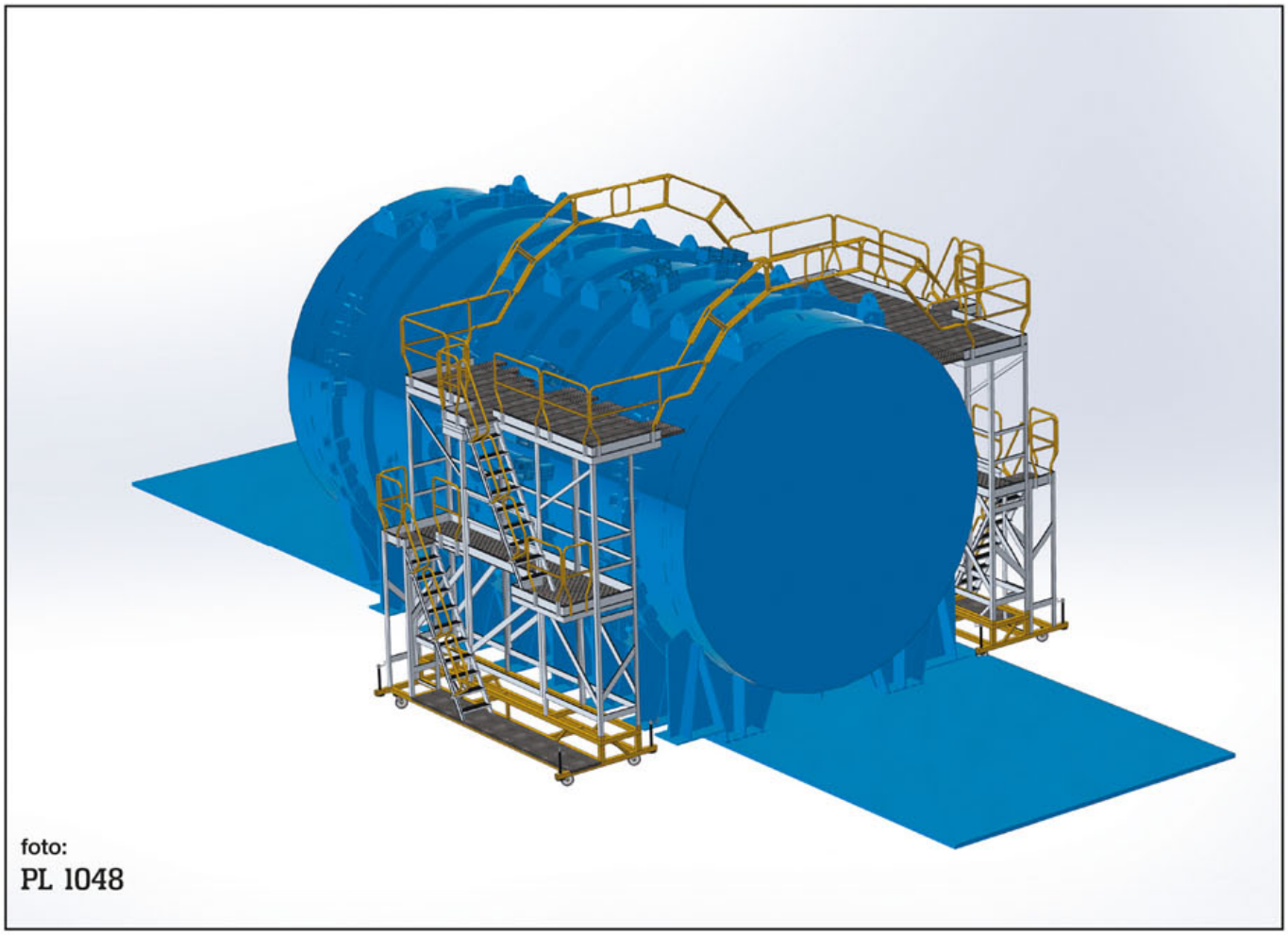

foto:
PL 1048

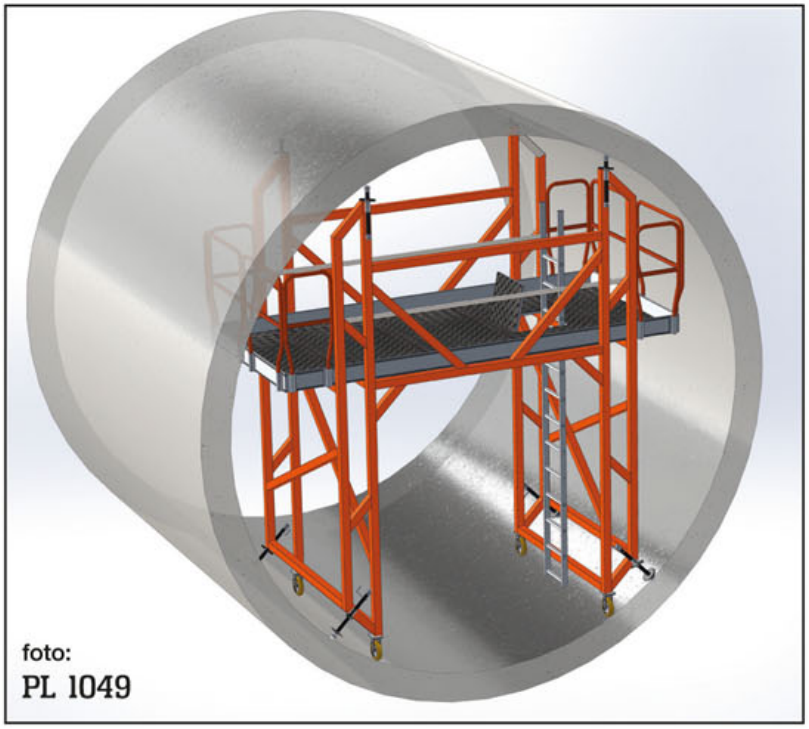

foto:
PL 1049

foto:
PL 1050

GRADO DI SICUREZZA DEGREE OF SAFETY ★★★★★ A

MAX KG 150

foto:
PL 1042

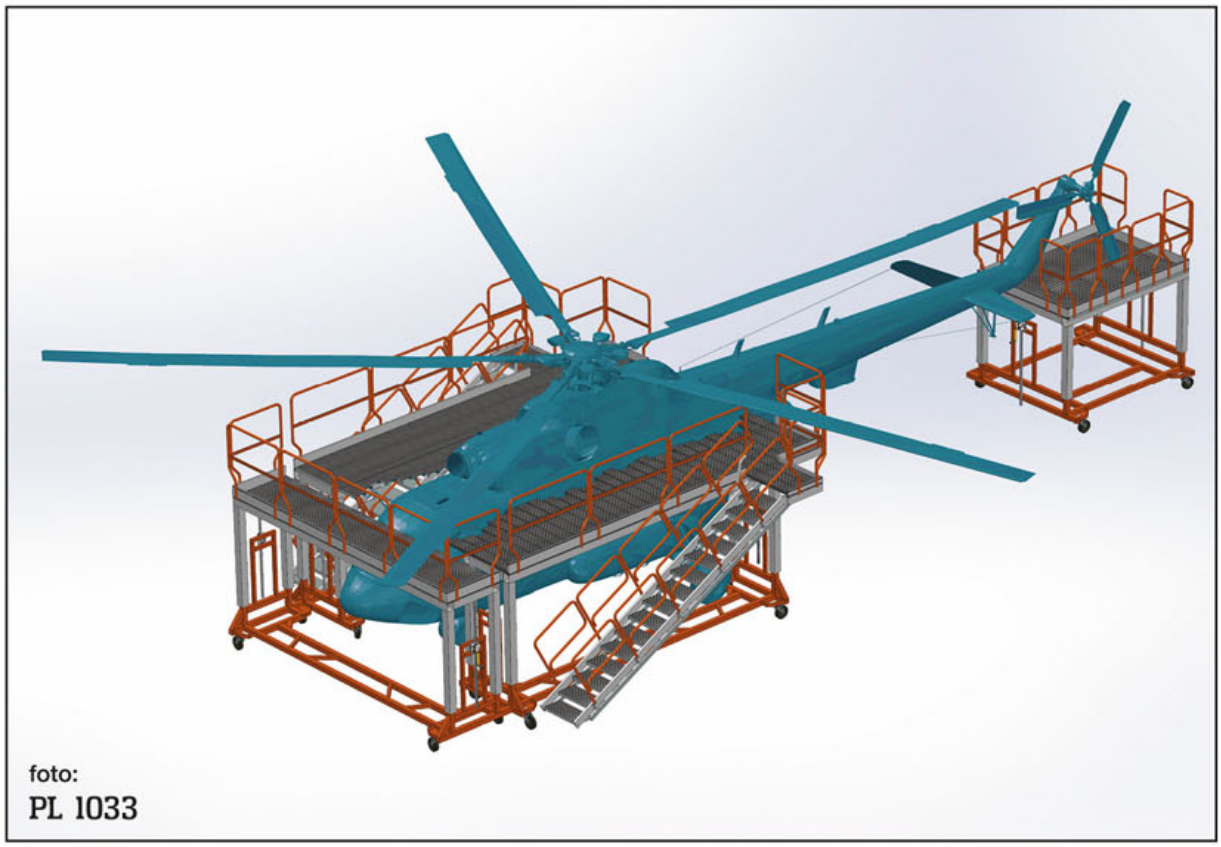

foto:
PL 1033

Dla lotnictwa.
For aviation.

GRADO DI SICUREZZA DEGREE OF SAFETY ★★★★★ A

MAX KG 150

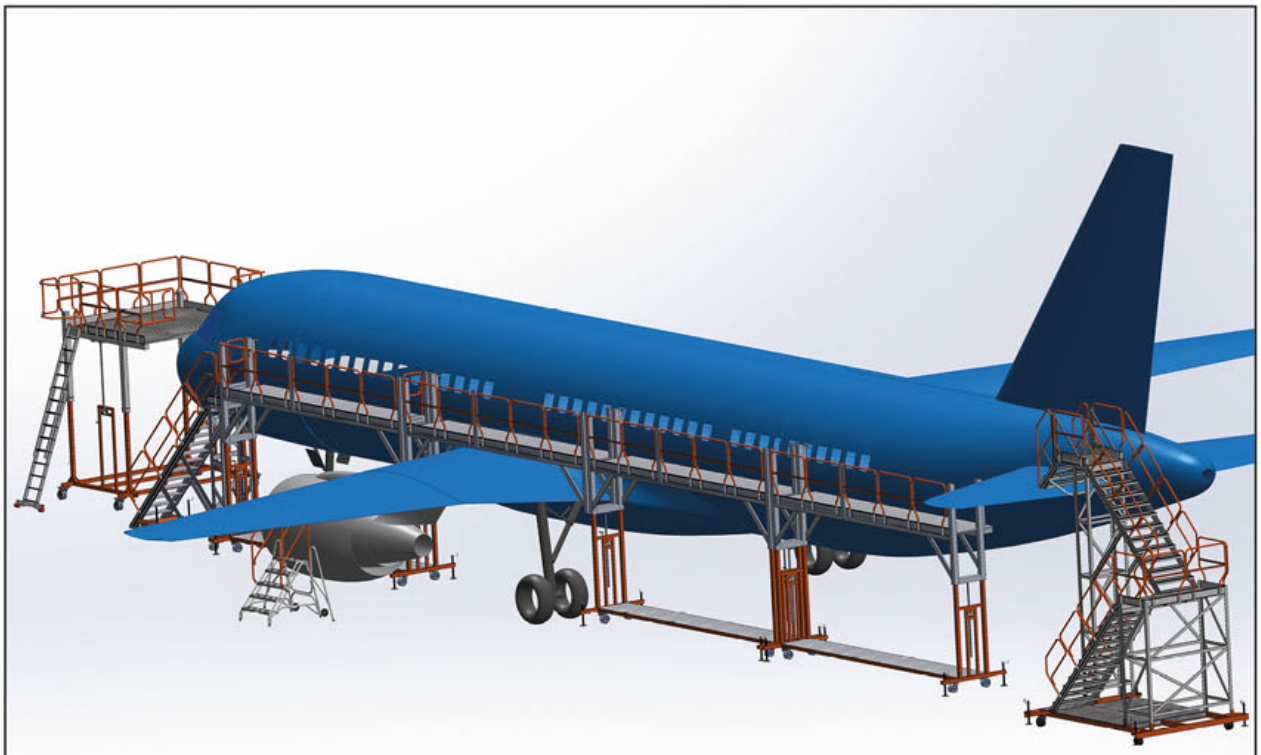

foto:
PL 1034

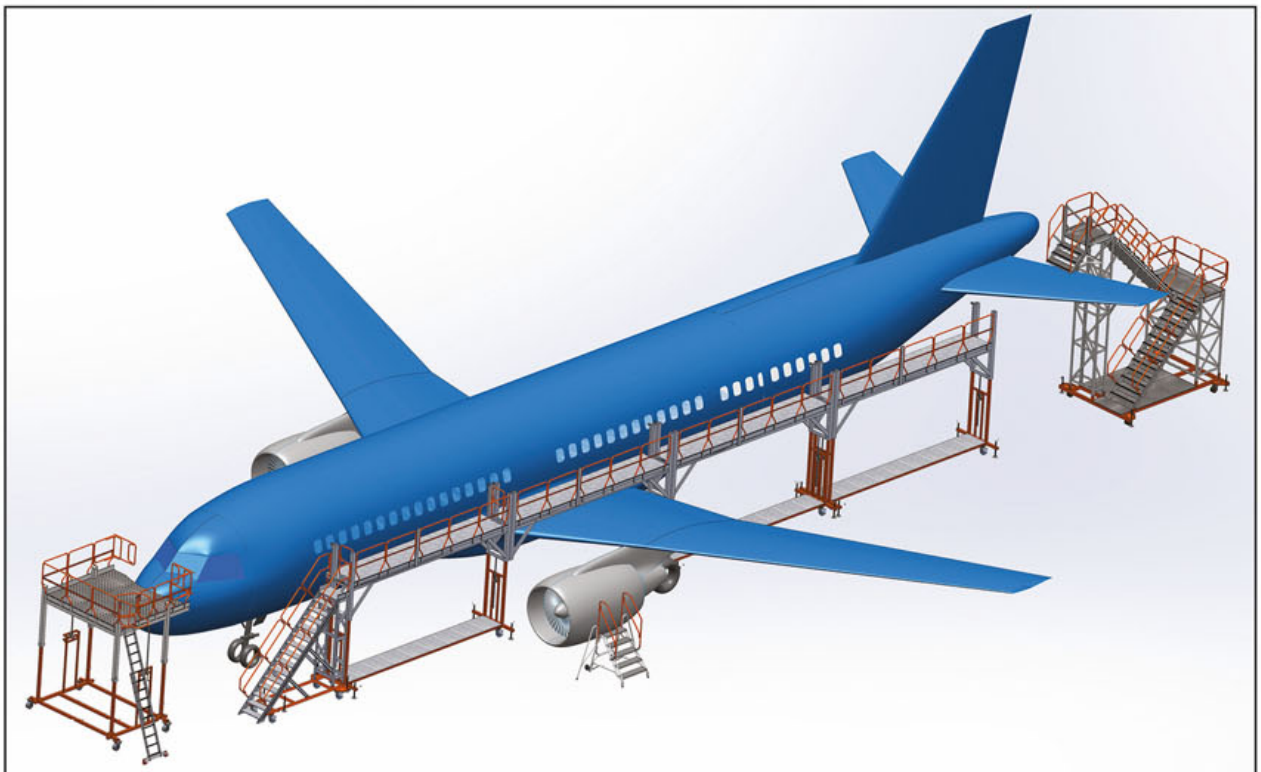

foto:
PL 1035

OBRAZY SĄ DOSTARCZANE TYLKO DO CELÓW ILUSTRACJI I NIE STANOWIĄ ELEMENTU UMOWY.
THE IMAGES ARE PROVIDED ONLY FOR ILLUSTRATION PURPOSE AND DO NOT CONSTITUTE A CONTRACTUAL ELEMENT.

OFERTY NA ZAMÓWIENIE
T. + 48 91 579 03 90
info@faraone.pl

OFFERS WILL BE MADE ON REQUEST.
T. + 48 91 579 03 90
info@faraone.pl

foto:
PL 1036

foto:
PL 1037

OBRAZY SĄ DOSTARCZANE TYLKO DO CELÓW ILUSTRACJI I NIE STANOWIĄ ELEMENTU UMOWY.
THE IMAGES ARE PROVIDED ONLY FOR ILLUSTRATION PURPOSE AND DO NOT CONSTITUTE A CONTRACTUAL ELEMENT.

OFERTY NA ZAMÓWIENIE
T. + 48 91 579 03 90
info@faraone.pl

OFFERS WILL BE MADE ON REQUEST.
T. + 48 91 579 03 90
info@faraone.pl

certificate

foto:
PL 1038

PRODUKTY SPECJALNE DLA WOJSKA
SPECIAL PRODUCTS FOR MILITARY

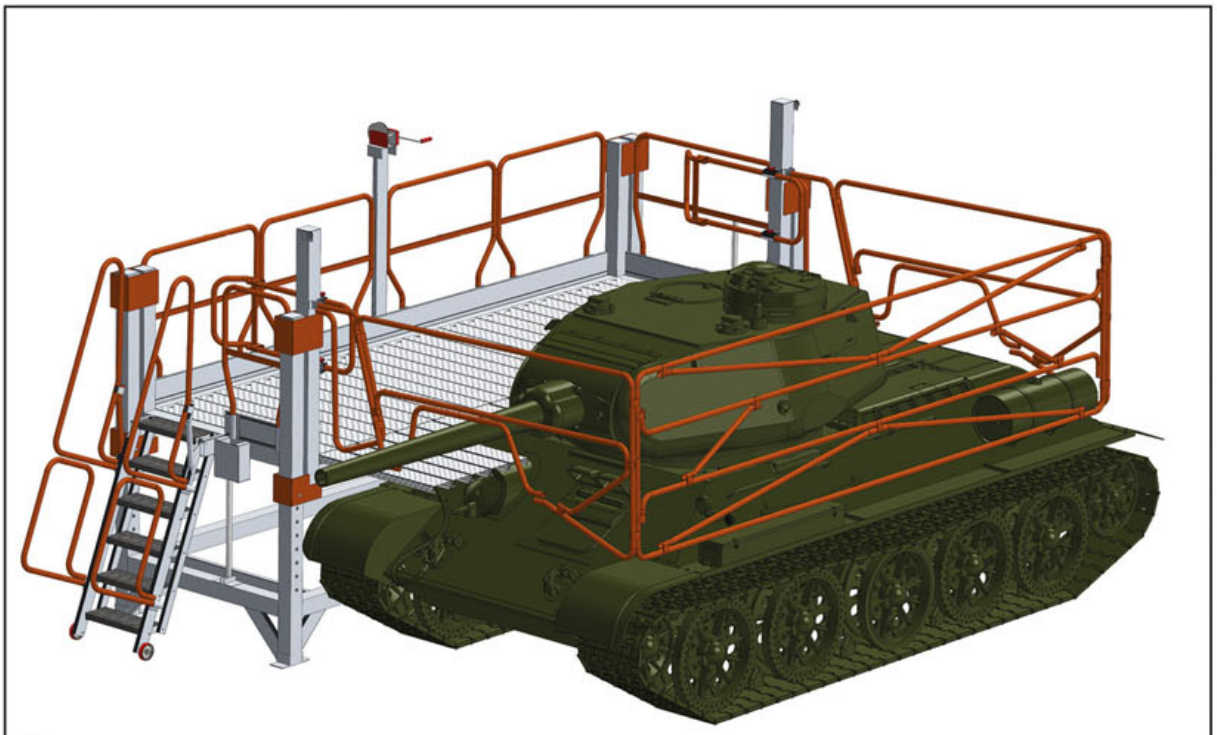

foto:
PL 1039

GRADO DI SICUREZZA DEGREE OF SAFETY ★★★★★ A

MAX KG 150

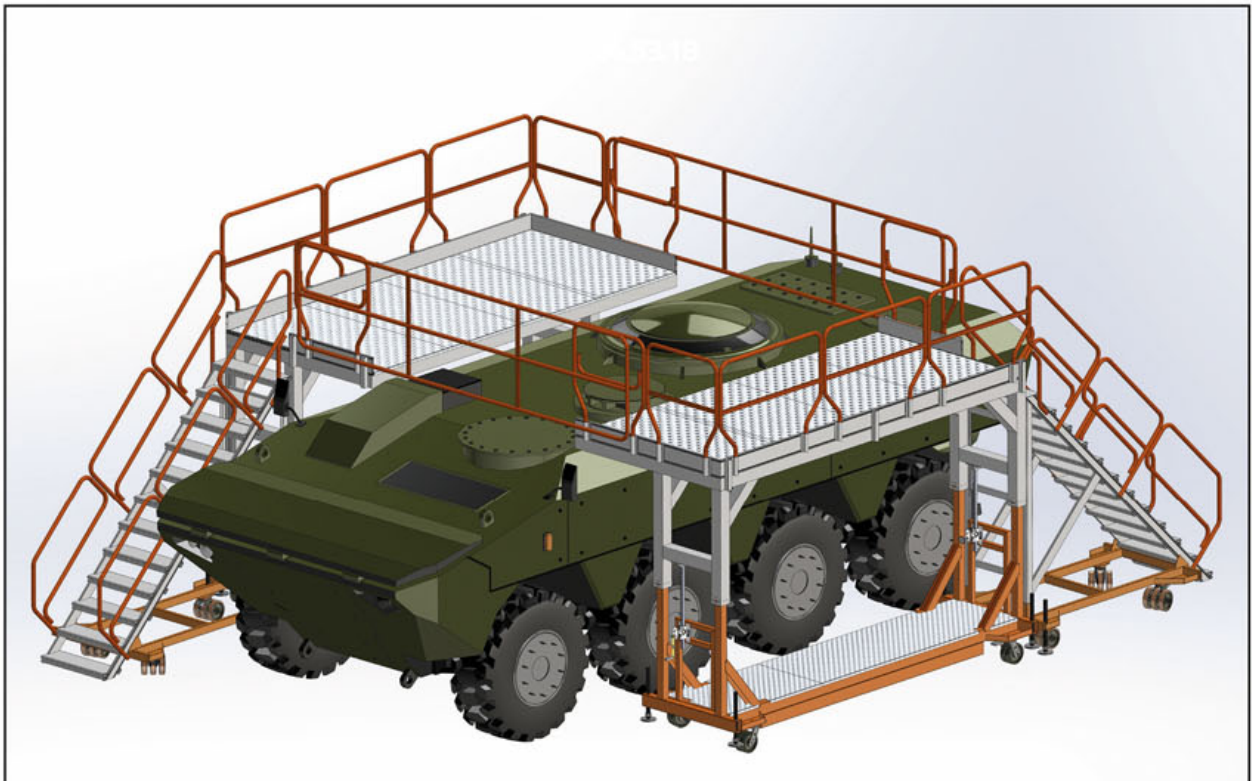

foto:
PL 1040

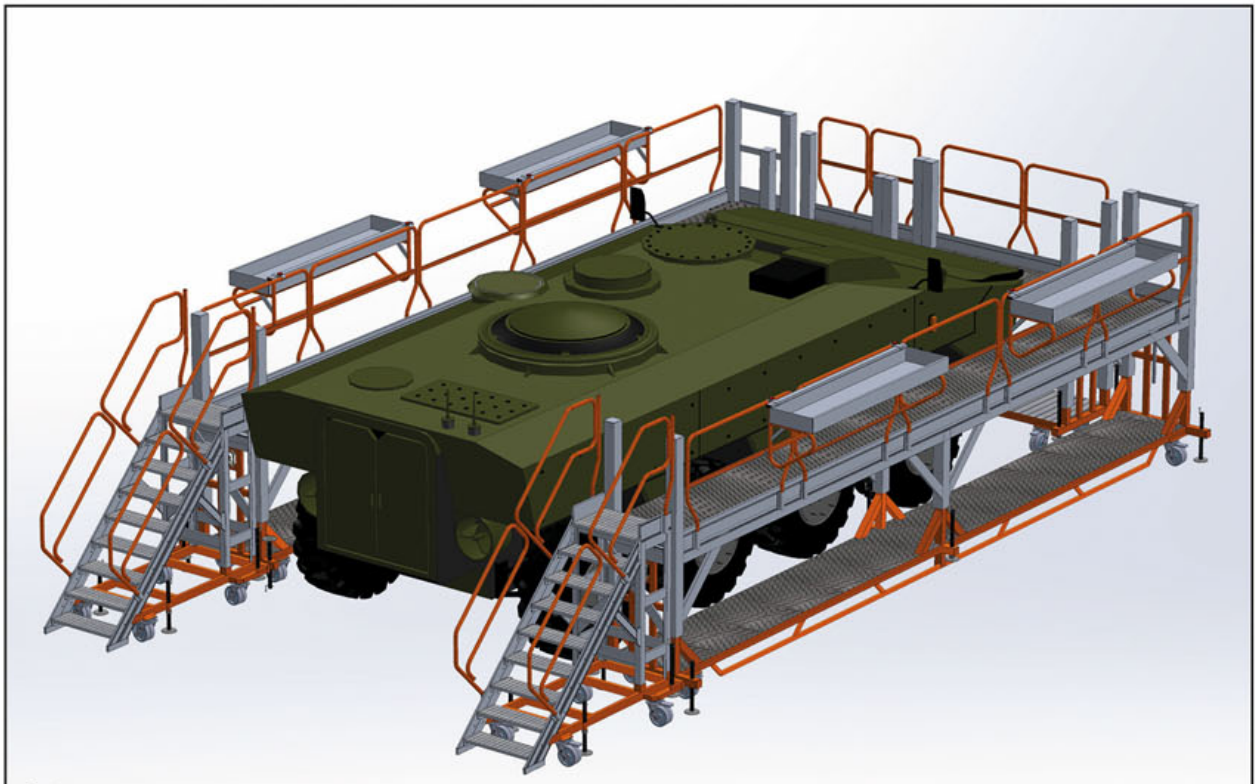

foto:
PL 1041

PRODUKTY SPECJALNE SPECIAL PRODUCTS

Do pojazdów samochodowych.
Special equipment for vehicle lorries maintenance.

GRADO DI SICUREZZA DEGREE OF SAFETY A ★★★★★ | EU EN 131-7 | EU EN 14122 | I D.L. 81

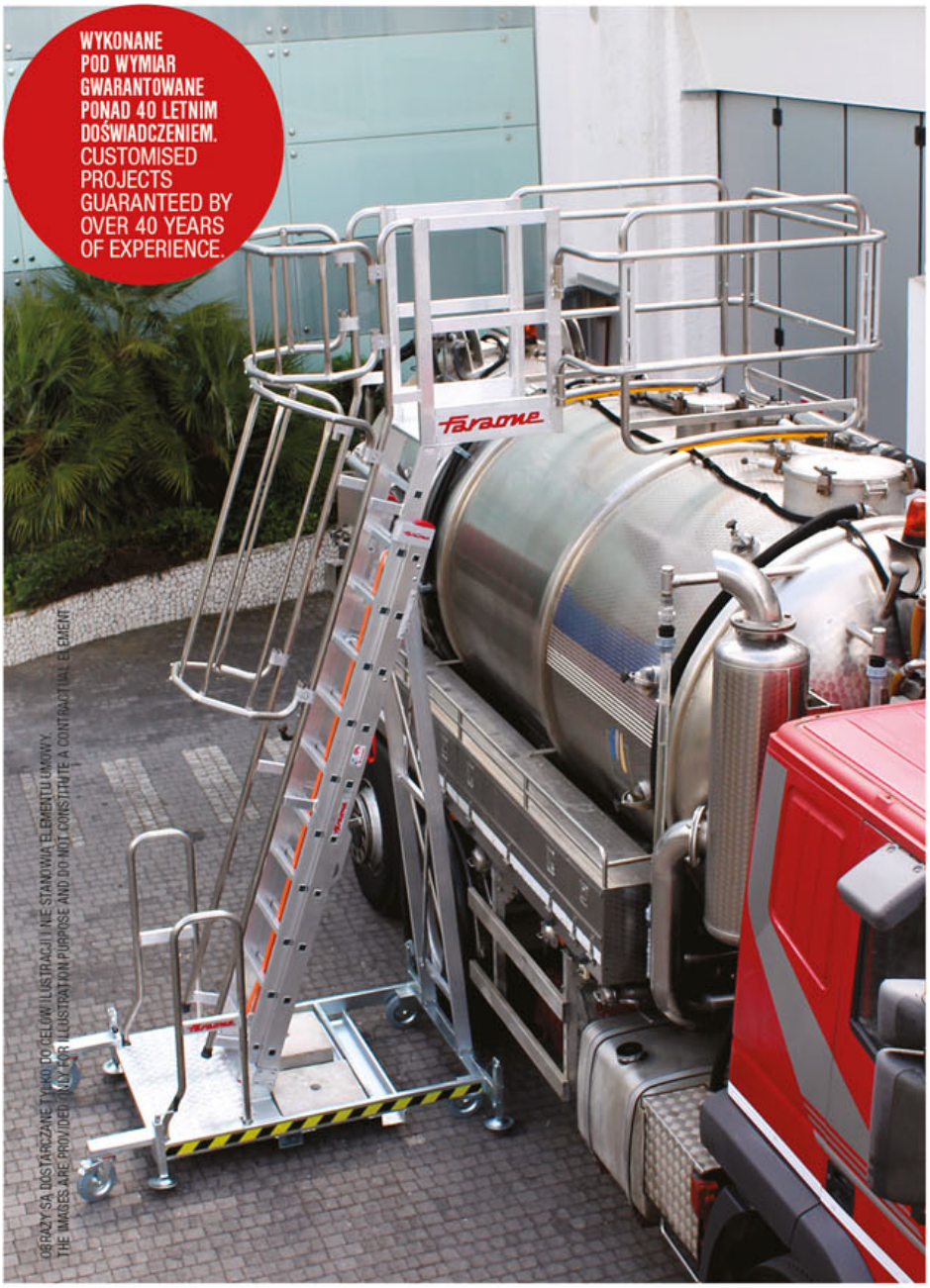

Przechodzi próbę przewrócenia na bok.
It passes the lateral tilting test.

OPCJONALNIE/OPTIONAL

Regulowane zabezpieczenie obwodowe.
Adjustable safety cage.

OPCJONALNIE/OPTIONAL

Klatka ochronna. / Anti-fall cage.

OPCJONALNIE/OPTIONAL

Wyjście z boku. / Lateral exit.

OBRAZY SĄ DOSTARCZANE TYLKO DO CELÓW ILUSTRACJI I NIE STANOWIĄ ELEMENTU UMOWY.
THE IMAGES ARE PROVIDED ONLY FOR ILLUSTRATION PURPOSE AND DO NOT CONSTITUTE A CONTRACTUAL ELEMENT

Zgodny z normami EN 131.7 i EN 14122. Niektóre konfiguracje systemu Scala, nawet jeśli przekraczają testy stabilności wymagane przez normy europejskie EN 131.7 i EN 14122 mogą nie spełniać tych norm pod względem wymiarów lub aspektów technicznych."

"Compliant with EN 131.7 and EN 14122 Standards. Some Scala System configurations, even if exceeding the stability tests required by European standards EN 131.7 and EN 14122 may not comply with these standards in terms of dimensional or technical aspects."

OFERTY NA ZAMÓWIENIE
T. + 48 91 579 03 90
info@faraone.pl

OFFERS WILL BE MADE ON REQUEST.
T. +48 91 579 03 90

dane techniczne / technical specifications

Drabina całkowicie złożona.
CLOSED HEIGHT

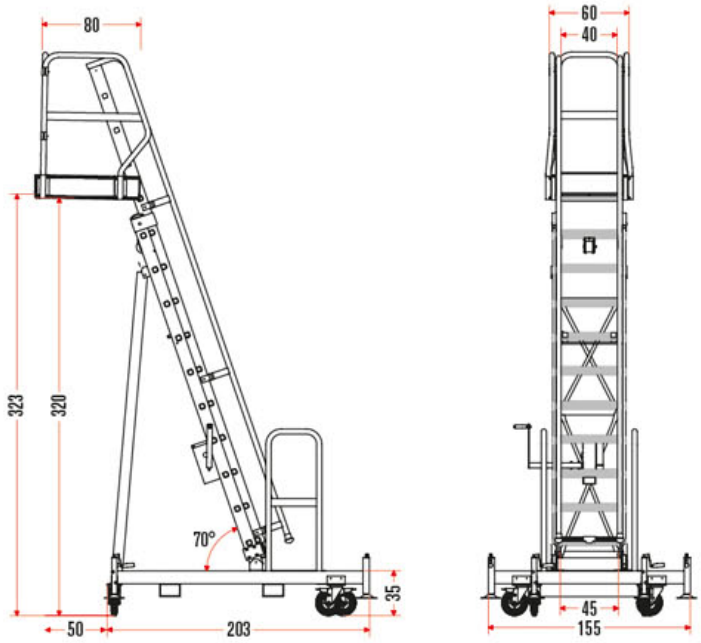

MAKSYMALNA WYSOKOŚĆ
MAX. EXTENDED HEIGHT

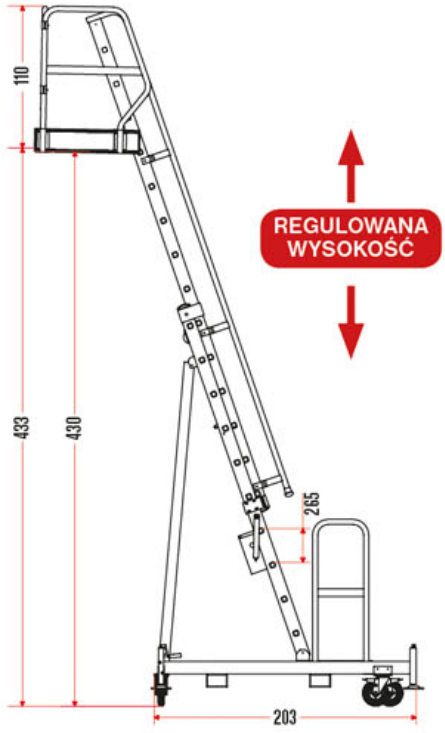

Wymiary podane są w centymetrach / DIMENSIONS INDICATED IN CM.
Od 3,10 do max 4,20 metra. Inne wysokości wykonywane na zamówienie. / From 3,10 to 4.20 mt. Other heights are available on request.

AKCESORIA
ACCESSORIES

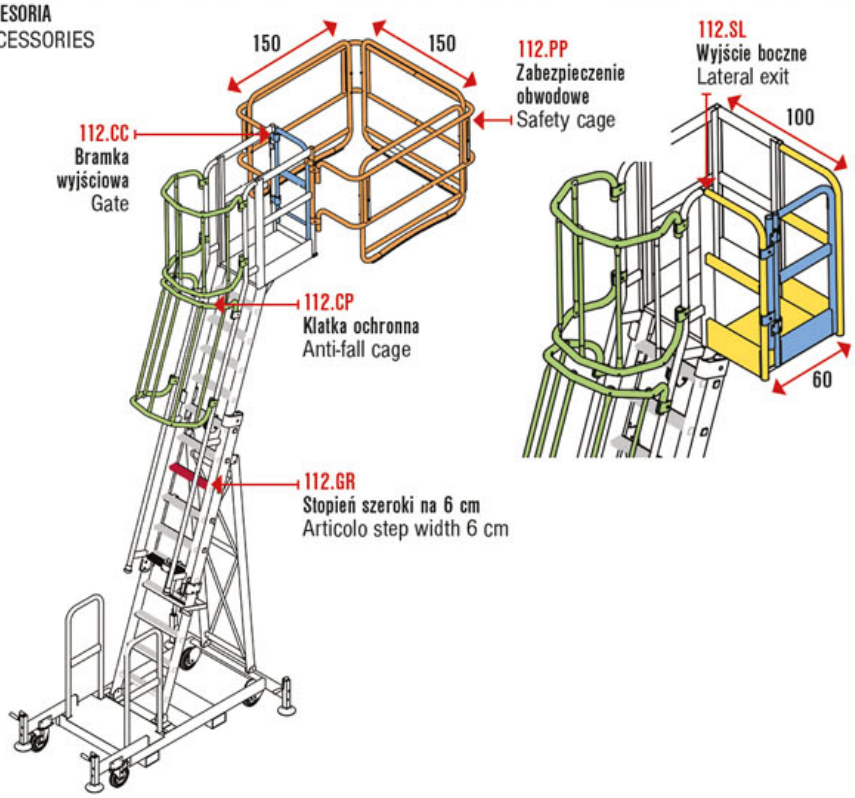

Zaprojektowany tak, aby zapewnić maksymalne bezpieczeństwo podczas konserwacji na wysokości samochodów dużych rozmiarów o różnych wysokościach.
- **Bezpieczny w każdej sytuacji dzięki balastowi umieszczonemu u podstawy oraz dzięki regulowanym stopom.**
- **Uniwersalny i łatwy do przenoszenia (wykonany całkowicie z aluminium).**
- **Wysokość regulowana teleskopowo.**
- **Zabezpieczenie obwodowe 360°.**

Designed to guarantee maximum safety during maintenance operations at height on large vehicles with variable heights.
- Safeineverysituation,thankstotheballast placed at the base and adjustable feet;
- Versatileandeasytomove(fullyalluminium);
- Its height can be adjusted telescopicall;
- Safety ring facilitate its displacement.

ARTYKUŁ ITEM	
112/A	Drabina dostępowa do obsługi cystern

AKCESORIA ACCESSOIRES	
112.PP	Zabezpieczenie obwodowe / safety cage
112.CP	Klatka ochronna / Anti-fall cage
112.CC	Bramka wejściowa / gate
112.GR	Stopień o szerokości 6cm / Articolo step width 6 cm
112.SL	Wyjście boczne / Lateral exit

SCALA SYSTEM Z REGULOWANĄ WYSOKOŚCIĄ

Platforma z regulowaną wysokością.
Ladder system adjustable in height

GRADO DI SICUREZZA DEGREE OF SAFETY A ★★★★★ | EU EN 131-7 | EU EN 14122 | I D.L. 81

UWAGA:
Dostępne szerokości schodów
60/80/100/120 cm
Max wysokość (max. 450 cm)

SCALA SYSTEM CONFIGURATOR
www.faraone.pl
KONFIGURUJ SWÓJ SCALA SYSTEM
CONFIGURE YOUR SCALA SYSTEM, GO TO THE
www.faraone.pl

A - konfiguracja

dane techniczne / technical specifications

ARTYKUŁ ITEM	A . cm	B MIN . cm	B MAX . cm	C . cm	D . cm
SRA200.A	max 450	130	200	max.120	max.270
SRA400.A	max 450	290	420	max.120	max.270

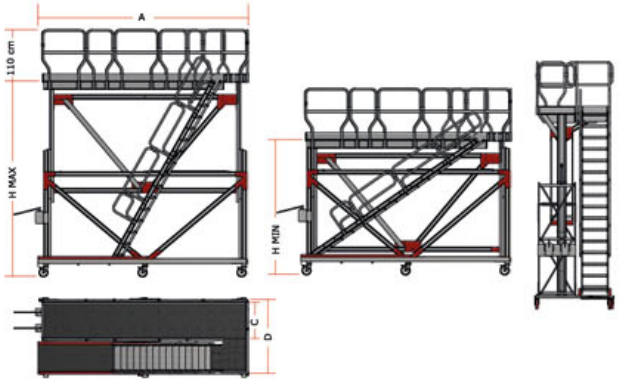

PODEST Z REGULOWANĄ WYSOKOŚCIĄ

Platforma z regulowaną wysokością.
Ladder system adjustable in height.

GRADO DI SICUREZZA DEGREE OF SAFETY ★★★★★ A | EU EN 131-7 | EU EN 14122 | I D.L. 81

Per quanto compatibile

L - konfiguracja

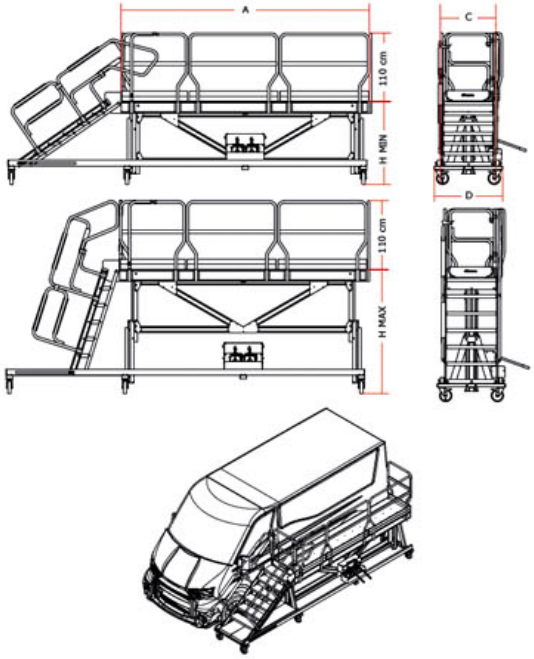

ARTYKUŁ ITEM	A . cm	H MIN . cm	H MAX . cm	C . cm	D . cm
SRA200.L	max 450	130	200	max.120	max.150
SRA400.L	max 450	290	420	max.120	max.150

SCHODY DOSTĘPOWE Z REGULOWANYM KĄTEM NACHYLENIA

Access stairs with adjustable angle of incline.

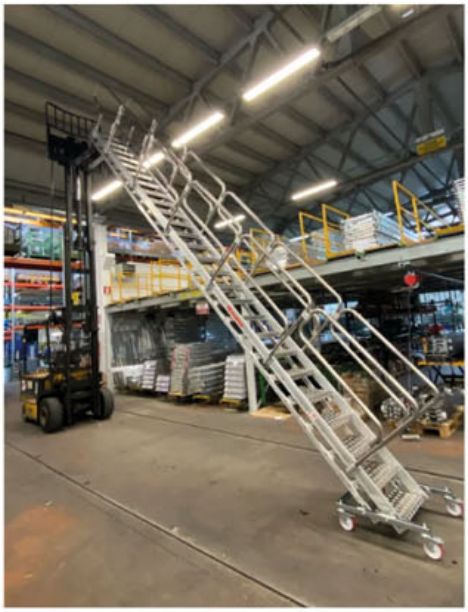

ARTYKUŁ ITEM	H. MIN cm	H.MAX cm	L
SRI250	140	250	60/80
SRI400	250	400	60/80
SRI550	350	550	60/80
SRI700	500	700	60/80

GRADO DI SICUREZZA DEGREE OF SAFETY ★★★★★ A | EU EN 14122 | I D.L. 81

Per quanto compatibile

W zależności od wysokości nachylenie zmienia się od 35 ° do 75 °.
Depending on the height, the slope varies from 35 ° to 75 °.

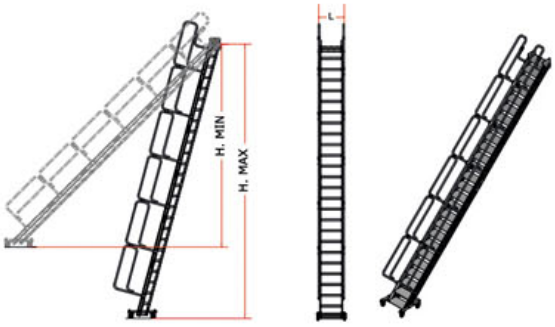

SGA SYSTEM

System profesjonalnych schodów składanych z aluminiowymi stopniami antypoślizgowymi.
The system of professional folding stairs with aluminum non-slip steps.

GRADO DI SICUREZZA DEGREE OF SAFETY ★★★★★ A

H. MAX LAVORO WORKING HEIGHT 2,7 MT

MAX KG 150

EU EN 14183

tested POLITECNICO DI MILANO

Burta.
Toe board.

Praktyczny uchwyt do przenoszenia produktu.
Practical handle to carry the product.

Szerokie, o dużej wytrzymałości stopnie.
Wide high-resistance steps.

Koło 80 mm ułatwiające poruszanie się.
80 mm wheel to promote movement.

OBRAZY SĄ DOSTARCZANE TYLKO DO CELÓW ILUSTRACJI I NIE STANOWIĄ ELEMENTU UMOWY.
THE IMAGES ARE PROVIDED ONLY FOR ILLUSTRATION PURPOSE AND DO NOT CONSTITUTE A CONTRACTUAL ELEMENT.

"Zgodny z normami EN 131.7 i EN 14122. Niektóre konfiguracje systemu Scala, nawet jeśli przekraczają testy stabilności wymagane przez normy europejskie EN 131.7 i EN 14122 mogą nie spełniać tych norm pod względem wymiarów lub aspektów technicznych."
"Compliant with EN 131.7 and EN 14122 Standards. Some Scala System configurations, even if exceeding the stability tests required by European standards EN 131.7 and EN 14122 may not comply with these standards in terms of dimensional or technical aspects."

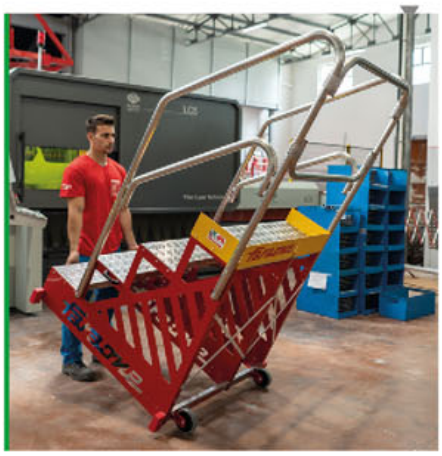

dane techniczne / technical specifications

KONFIGURUJ SGA WG SWOICH POTRZEB / COMPOSE YOUR SGA SYSTEM

SCALA SYSTEM KONFIGURATOR
KONFIGURUJ SWÓJ SCALA SYSTEM.
CONFIGURE YOUR SCALA SYSTEM, GO TO THE www.faraone.pl

1 WYBIERZ PODSTAWOWY MODUŁ
CHOOSE THE BASIC MODULE

MODUŁ OD szer. 40 cm / MODULE FROM L. 40 cm

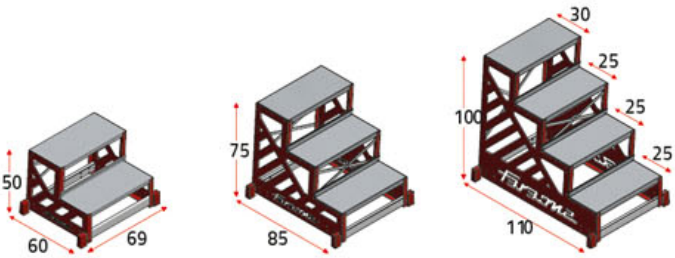

MODUŁ OD szer. 60 cm / MODULE FROM L. 60 cm

2 DODAJ KOMPONENTY
ADD COMPONENTS

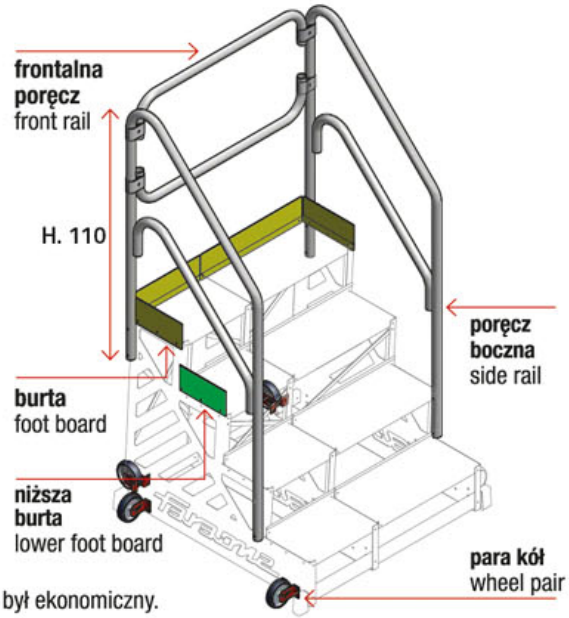

System SGA jest dostarczany w stanie rozmontowanym, aby koszt transportu był ekonomiczny.
The SGA System is delivered disassembled, to grant cheap freight costs.

PRODUKTY SPECJALNE SPECIAL PRODUCTS

Do pojazdów samochodowych.
Special equipment for vehicle.

GRADO DI SICUREZZA DEGREE OF SAFETY A ★★★★★ | EU EN 280 | I D.L. 81

WYKONANE POD WYMIAR GWARANTOWANE PONAD 40 LETNIM DOŚWIADCZENIEM
CUSTOMISED PROJECTS GUARANTEED BY OVER 40 YEARS OF EXPERIENCE.

Specjalna platforma pomostowa
Special double sided shaped platform

OBRAZY SĄ DOSTARCZANE TYLKO DO CELÓW ILUSTRACJI I NIE STANOWIĄ ELEMENTU UMOWY.
THE IMAGES ARE PROVIDED ONLY FOR ILLUSTRATION PURPOSE AND DO NOT CONSTITUTE A CONTRACTUAL ELEMENT.

"Zgodny z normami EN 131.7 i EN 14122. Niektóre konfiguracje systemu Scala, nawet jeśli przekraczają testy stabilności wymagane przez normy europejskie EN 131.7 i EN 14122 mogą nie spełniać tych norm pod względem wymiarów lub aspektów technicznych."
"Compliant with EN 131.7 and EN 14122 Standards. Some Scala System configurations, even if exceeding the stability tests required by European standards EN 131.7 and EN 14122 may not comply with these standards in terms of dimensional or technical aspects."

OFERTY NA ZAMÓWIENIE
T. + 48 91 579 03 90
info@faraone.pl

OFFERS WILL BE MADE ON REQUEST.
T. + 48 91 579 03 90
info@faraone.pl

53.81.8

52.81.8

PODNOŚNIK 65 MOVE PICKING VERS.PF1

Specjalistyczne urządzenie z podwójnym oprzyrządowaniem, służącedo podnoszenia opon z podłoża w celu ich składowania lub przewożenia.
Special system for tires storage with double automatic adjustment.

65 TB

65 TB

Elevah 65 ze specjalnym systemem obracania kosza przy 360°, umożliwia pracę pod różnymi kątami.
The Elevah 65 equipped with the special system of 360° basket rotation allows to work at different angles.

PRODUKTY SPECJALNE SPECIAL PRODUCTS

Dodatkowe wyposażenie do specjalistycznego zastosowania.
Additional equipment for special use.

WYKONANE POD WYMIAR GWARANTOWANE PONAD 40 LETNIM DOŚWIADCZENIEM
CUSTOMISED PROJECTS GUARANTEED BY OVER 40 YEARS OF EXPERIENCE.

55.82.18

Specjalna platforma z obustronnym wejściem.
Platform with both sides entry.

Obróbka specjalna do stref anty-wybuchowych.
Special processing for anti-explosion environments.

OBRAZY SĄ DOSTARCZANE TYLKO DO CELÓW ILUSTRACJI I NIE STANOWIĄ ELEMENTU UMOWY.
THE IMAGES ARE PROVIDED ONLY FOR ILLUSTRATION PURPOSE AND DO NOT CONSTITUTE A CONTRACTUAL ELEMENT.

"Zgodny z normami EN 131.7 i EN 14122. Niektóre konfiguracje systemu Scala, nawet jeśli przekraczają testy stabilności wymagane przez normy europejskie EN 131.7 i EN 14122 mogą nie spełniać tych norm pod względem wymiarów lub aspektów technicznych."
"Compliant with EN 131.7 and EN 14122 Standards. Some Scala System configurations, even if exceeding the stability tests required by European standards EN 131.7 and EN 14122 may not comply with these standards in terms of dimensional or technical aspects."

OFERTY NA ZAMÓWIENIE
T. + 48 91 579 03 90
info@faraone.pl

OFFERS WILL BE MADE ON REQUEST.
T. + 48 91 579 03 90
info@faraone.pl

Platforma z zejściem na wysokości dla 2 operatorów. Posiada homologację TUV.
Platform for exit at height for 2 operators. Homologated by the TÜV.

PRODUKTY SPECJALNE SPECIAL PRODUCTS

Specjalne platformy do specjalistycznego zastosowania.
Special platforms for special maintenance and processing..

GRADO DI SICUREZZA DEGREE OF SAFETY A ★★★★★ EU EN 280 I D.L. 81

61.84.18

62.84.18

63.84.18

64.84.18

65.84.18

PRODUKTY SPECJALNE SPECIAL PRODUCTS

Specjalne platformy do specjalistycznego zastosowania.
Special platforms for maintenance and processing in the cellar.

GRADO DI SICUREZZA DEGREE OF SAFETY A ★★★★★ EU EN 280 I D.L. 81

DOSTOSOWANE DO POTRZEB / CUSTOMISABLE

WYKONANE POD WYMIAR GWARANTOWANE PONAD 40 LETNIM DOŚWIADCZENIEM
CUSTOMISED PROJECTS GUARANTEED BY OVER 40 YEARS OF EXPERIENCE.

OFERTY NA ZAMÓWIENIE
T. + 48 91 579 03 90
info@faraone.pl
OFFERS WILL BE MADE ON REQUEST.
T. + 48 91 579 03 90
info@faraone.pl

AUTOMATYCZNE PODNOSZENIE PLATFORMY DLA BEZPIECZNEJ PRACY W PIWNICY.
AUTOMATIC PICK-UP AND STORAGE OF BARRIQUES SAVING TIME, ENERGY, AND MONEY.

Bezpieczne ustawienie w docelowym miejscu za pomocą kilku automatycznych czynności.
Material lifts with special loading system for cellars: Barrique system.

PODESTY I SCENY/ STAGES AND STANDS

Przykłady podestów i scen.
Example of aluminium platforms and stands.

Przykład wykonania estrady jako konstrukcji dla powierzchni restauracyjnej.
Special use for maintenance of public outdoor areas.

BARIERKI / RAILINGS

100% MADE IN ITALY

Faraone TWÓJ PARTNER W PRACY NA WYSOKOŚCI

SCALA SYSTEM KONFIGURATOR
KONFIGURUJ SWÓJ SCALA SYSTEM.
CONFIGURE YOUR SCALA SYSTEM, GO TO THE www.faraone.pl.

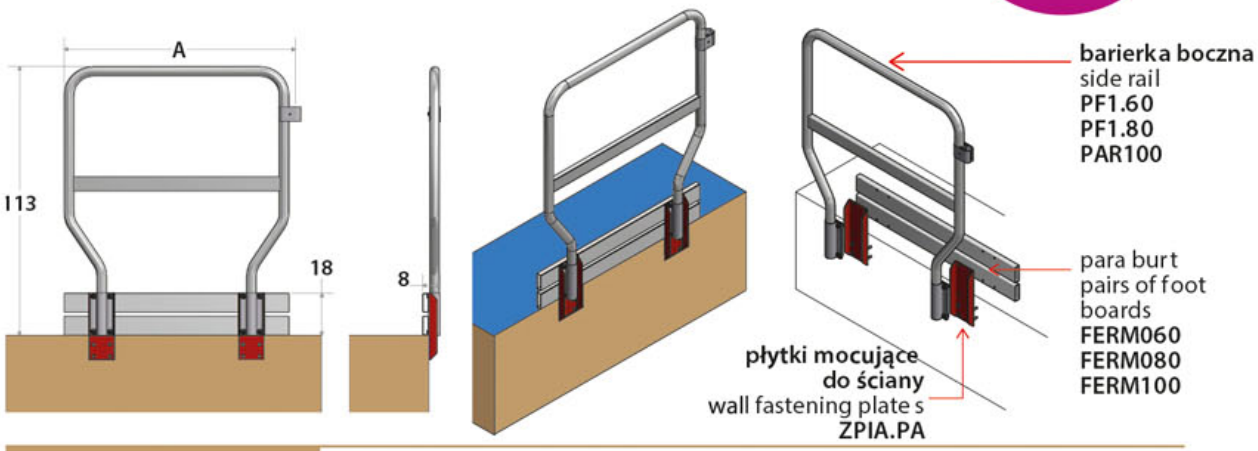

barierka z płytą mocujacą do ściany: ZESTAW 2
wall fastening plates railing COMPOSITION 2.

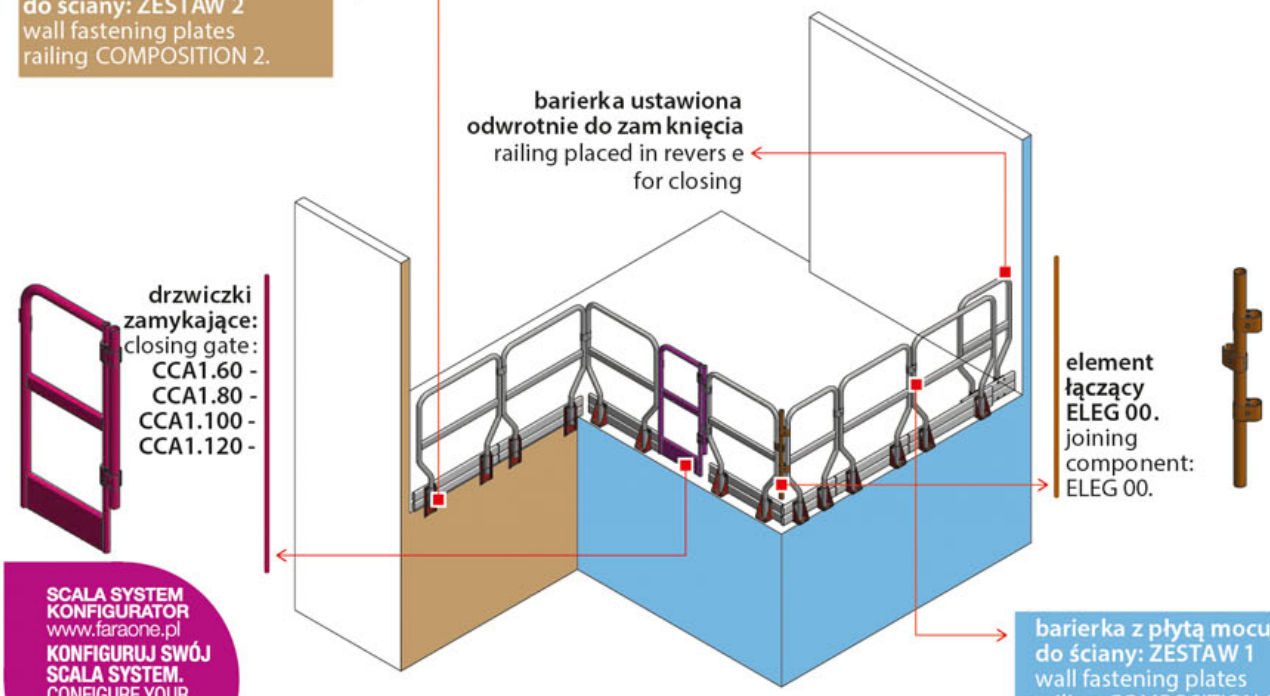

SCALA SYSTEM KONFIGURATOR
www.faraone.pl
KONFIGURUJ SWÓJ SCALA SYSTEM.
CONFIGURE YOUR SCALA SYSTEM, GO TO THE WEBSITE.

barierka z płytą mocujacą do ściany: ZESTAW 1
wall fastening plates railing COMPOSITION 1.

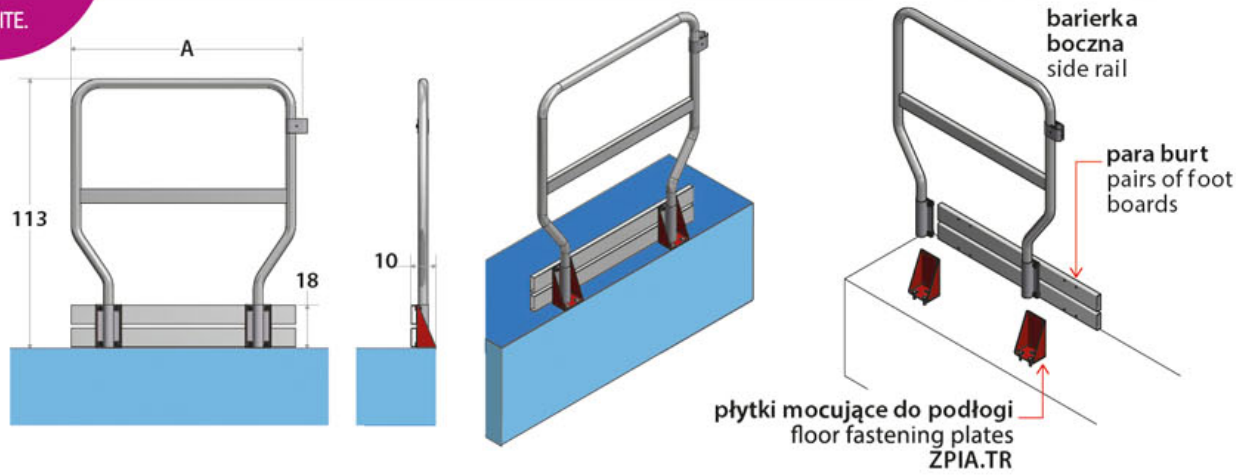

POWIERZCHNIE ANTYPOŚLIZGOWE
ANTI-SKID SURFACES

Spełnia normę PL EN 14122-3 oraz PL EN 14122-4.
Compliant with PL EN 14122-3 and PL EN 14122-4.

ZALETY POWIERZCHNI ANTYPOŚLIZGOWYCH

- **Lekkie**
- **Odporne na ścieranie, czynniki atmosferyczne i chemiczne)**
- **Łatwe i szybkie w montażu**
- **Mogą być montowane na każdym rodzaju nawierzchni (beton, metal, drewno, kamień, plastik, kraty pomostowe)**
- **Łatwe w konserwacji**
- **Spełniają najbardziej wymagające normy jakości i BHP, zarówno według prawa UE jak i Polski.**

Powierzchnię antypoślizgową tworzy specjalny grysik z tlenku glinu (korund) o wytrzymałości porównywalnej do diamentu przemysłowego. Jego rozmiar dostosowuje się do warunków użytkowania. Antypoślizgowy grysik nakładany jest na powierzchnie wykonane w technologii GRP. Jest to specjalna mieszanka żywicy poliestrowej wzmacniana włóknem szklanym.

RÓŻNE KOLORY
MANY COLORS

BENEFITS OF ANTI-SKID SURFACES

- Lightweight
- Resistant to wear and chemicals, impervious to environmental conditions)
- Easy and quick installation
- Can be installed on all kinds of surfaces (concrete, metal, wood, stone, plastic, industrial gratings)
- Easy to maintain
- Meet the most stringent quality and OHS standards required by the EU and Polish law.

The anti-slip surface consists of refined aluminium oxide grit-coating (corundum) with a durability comparable to that of industrial-grade diamond. The size can be adjusted to the usage conditions. The anti-slip grit-coating is applied to the surface produced using the GRP technology. It is a special mixture of polyester resin reinforced with glass fibre.

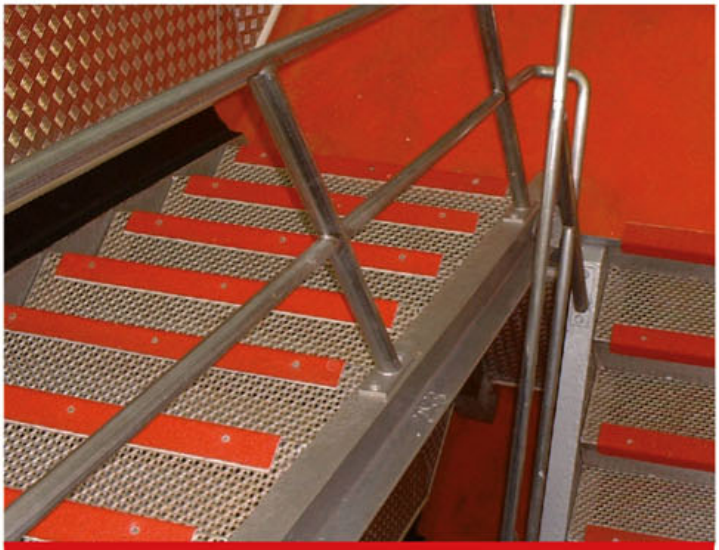

NA KAŻDY RODZAJ NAWIERZCHNI
FOR ALL KIND OF SURFACES

OBRAZY SĄ DOSTARCZANE TYLKO DO CELÓW ILUSTRACJI I NIE STANOWIĄ ELEMENTU UMOWY.
THE IMAGES ARE PROVIDED ONLY FOR ILLUSTRATION PURPOSE AND DO NOT CONSTITUTE A CONTRACTUAL ELEMENT..

OFERTY NA ZAMÓWIENIE
T. + 48 91 579 03 90
info@faraone.pl

OFFERS WILL BE MADE ON REQUEST.
T. + 48 91 579 03 90
info@faraone.pl

01

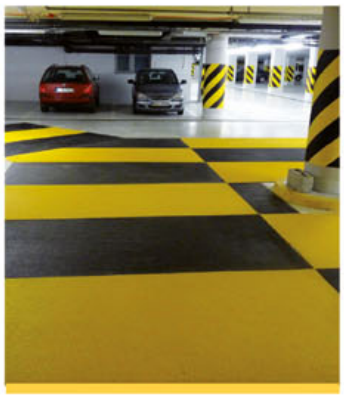

PŁYTY ANTYPOŚLIZGOWE 2 I 4 mm

- **3000x1220mm | grubość 2 lub 4mm| ziarnistość 16 ziarenek na cm² | kolor czarny lub żółty**
- **3000x1220mm | grubość 2 mm | ziarnistość 24 ziarenka na cm² | kolor czarny**

2 AND 4 MM THICK ANTI-SLIP FLAT SHEETS

- Size: 3000 × 1220 mm | thickness: 2 or 4 mm| 16 grains/cm² | available in black or yellow
- Size: 3000 × 1220 mm | thickness: 2 mm | 24 grains/cm² | available in black

02

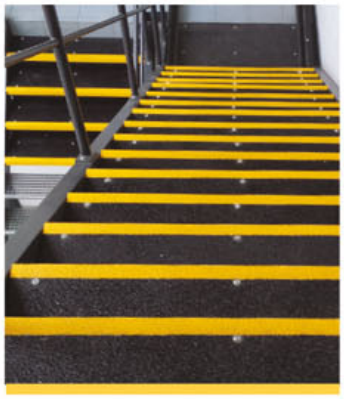

NAKŁADKI ANTYPOŚLIZGOWE NA STOPNIE SCHODOWE

Wykonane na 4mm profilu z włókna szklanego i żywicy poliestrowej, grys zabezpieczający przed poślizgnięciem posiada stopień ziarnistości wynoszący 16 ziarenek na cm².

Nakładki przycinamy na dowolne wymiary. Standardowe kolory to czarny lub żółty. Na specjalne zamówienie istnieje możliwość zaznaczenia krawędzi innym kolorem.

- **3200x250x55mm lub 3200x350x55mm | grubość 4mm |**

ANTI-SLIP STAIR TREAD COVERS

Built on a 4 mm profile made of fibreglass and polyester resin Slip-preventing grit coating has a density of 16 grains/cm².

The covers can be cut to any size. The standard colours are black or yellow. Other colour options for the edge covers are available upon request.

- 3200 × 250 × 55 mm or 3200 × 350 × 55 mm | thickness: 4 mm |

03

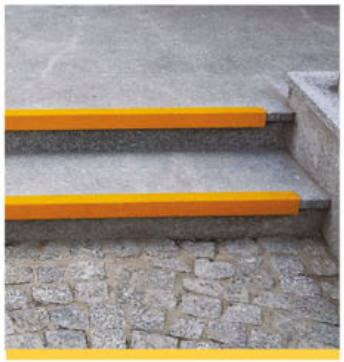

NAKŁADKI NA KRAWĘDZIE SCHODOW

- **3200x55x55mm |grubość 4mm | ziarnistość 16 ziarenek na cm² | kolor czarny, żółty lub czarny w żółte pasy**

STAIR NOSINGS

- 3200 × 55 × 55 mm |thickness: 4 mm | 16 grains/cm² | available in black, yellow, or black with yellow stripes

POWIERZCHNIE ANTYPOŚLIZGOWE
ANTI-SKID SURFACES

Spełnia normę PL EN 14122-3 oraz PL EN 14122-4.
Compliant with PL EN 14122-3 and PL EN 14122-4.

04

NAKŁADKI NA SZCZEBLE DRABIN

Sprawdzą się w trudnych warunkach kiedy stopnie są mokre lub zaolejone. Nakładki antypoślizgowe na stopnie drabin produkujemy pod indywidualne specyfikacje klienta. Dostępne są w dwóch podstawowych kształtach półokręgu lub półprostokąta.

LADDER RUNG COVERS

Ladder rung covers are highly effective in wet or oily conditions. Our anti-slip ladder rung covers are made to order. Available in two basic profile options: U-shaped profile and square section profile.

05

PASKI ANTYPOŚLIZGOWE

Wycinane są z cienkiej płyty antypoślizgowej. Doskonale sprawdzają się w każdych warunkach atmosferycznych, nie wycierają się i nie odklejają przez lata.

ANTI-SLIP CLEATS

Cut out form a thin anti-slip sheet. Highly effective in all weather conditions, long-lasting adherence and resistance to wear.

06

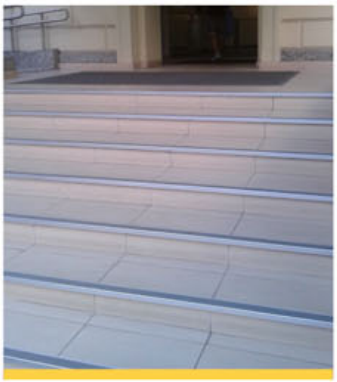

ALUMINIOWE NAKŁADKI NA KRAWĘDZIE SCHODÓW

Nakładka wykonana z aluminium - profil 3200x65x25mm, z permanentnie wklejonym pasem antypoślizgowym.

ALUMINIUM STAIR NOSINGS

Stair nosing made of a 3200 × 65 × 25 mm aluminium section with a permanently attached anti-slip cleat.

OBRAZY SĄ DOSTARCZANE TYLKO DO CELÓW ILUSTRACJI I NIE STANOWIĄ ELEMENTU UMOWY.
THE IMAGES ARE PROVIDED ONLY FOR ILLUSTRATION PURPOSE AND DO NOT CONSTITUTE A CONTRACTUAL ELEMENT..

OFERTY NA ZAMÓWIENIE
T. + 48 91 579 03 90
info@faraone.pl

OFFERS WILL BE MADE ON REQUEST.
T. + 48 91 579 03 90
info@faraone.pl

07

KRATY AŻUROWE

Cechuje je doskonała wytrzymałość na ściskanie i rozciąganie. Kraty zaprojektowane są do użytku w najcięższych warunkach przemysłowych i handlowych, nie wymagają czasochłonnej konserwacji.

MOULDED GRATINGS

Have excellent compressive and tensile strength. They are designed to withstand the harshest of industrial and commercial environments and require little or no time-consuming maintenance.

- **Wysokości paneli (mm): 15 | 25 | 30 | 38 | 40 | 50 | 63**
- **Długości paneli (mm): od 995 do 4047 • Szerokość paneli (mm): od 995 do 1525**
- Panel height range (mm): 15 | 25 | 30 | 38 | 40 | 50 | 63
- Panel lengths from 995 mm to 4047 mm • Panel widths from 995 mm to 1525 mm

08

KRATY PROFILOWANE

Mocne i odporne na korozję profilu konstrukcyjnego. Profile mają kształt teowników i dwuteowników i są składane i krzyżowo, łączone z 3-częściowymi profilami.

PULTRUDED GRATINGS

Are extremely strong and resistant to corrosion of the structural section. The sections are either 'I' or 'T' shaped profiles and are assembled and transversely linked with 3-part sections.

- **Wysokości paneli (mm): 25 | 30 | 38 | 50 • Długości paneli (mm): 2440 | 3050 | 3660 | 6100**
- **Szerokości paneli (mm): 915 | 1220 • Otwarta przestrzeń: 33% | 40% | 50% |**
- Panel height range (mm): 25 | 30 | 38 | 50 • Panel lengths (mm): 2440 | 3050 | 3660 | 6100
- Panel width range (mm): 915 | 1220 • Openings: 33% | 40% | 50% |

09

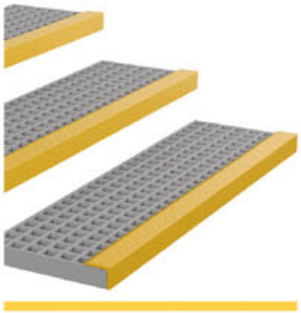

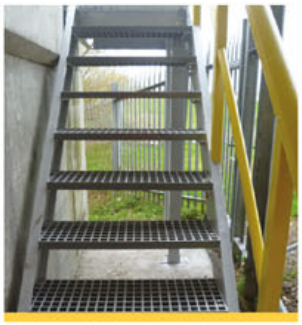

STOPNIE SCHODOWE

Wykonane z krat ażurowych są lekkie i wytrzymałe, nie obciążają konstrukcji, są łatwe w obróbce i montażu. Doskonale łączą się z profilami z GRP tworząc ciągi schodowe lub wejścia na podesty. Stopnie dostępne są również w wersji z żółtą krawędzią, która oprócz funkcji ostrzegawczej dodatkowo wzmacnia stopień.

PULTRUDED STAIR TREADS

Are lightweight and durable products that are easy to fabricate and install, placing no excessive load on the existing structures. They make a perfect combination with the GRP sections to form stairways or platform entries. The stair treads are also available with a yellow edge nosing option that provides both extra safety and additional tread reinforcement.

- **Wysokość stopnia (mm) : 30 | 38**
- **Wymiary stopnia (mm) : 997x235 | 997x275 | 1220x235 | 1220x275 | wg specyfikacji klienta**
- Tread height (mm): 30 | 38
- Tread size (mm): 997 × 235 | 997 × 275 | 1220 × 235 | 1220 × 275 | tailor-made to client's requirements

BRAMKI BEZPIECZEŃSTWA
SAFETY GATES

Spełnia normę PL EN 14122-3 oraz PL EN 14122-4.
Compliant with PL EN 14122-3 and PL EN 14122-4.

PROSTA I FUNKCJONALNA KONSTRUKCJA

- **Jednostronne otwieranie, samozamykające się, bezobsługowe, żółty kolor o wysokiej widoczności, odporne na korozję, wytrzymałe, łatwe w montażu**
- **Dostępne są w wersji z jedno lub dwu rzędowej**
- **Do wyboru 2 standardowe długości**
- **Można przyciąć do wymaganej długości podczas montażu**
- **Uniwersalne dostosowane do otwierania w lewo lub w prawo**
- **Wszystkie produkty dostarczane są w opakowaniu i wstępnie zmontowane, wraz z niezbędnymi łącznikami oraz instrukcją montażu**

TYPOWE ZASTOSOWANIA:

- **Klatki drabinowe**
- **Drabiny pożarowe**
- **Podesty robocze**
- **Dostęp do maszyn**
- **Silosy**
- **Podnośniki**
- **Platformy wiertnicze**
- **Zintegrowane z systemem poręczy Fex Impact**

SIMPLE AND FUNCTIONAL DESIGN:

- One-way opening, self-closing mechanism, maintenance free, high-visibility safety yellow colour, corrosion-resistant, durable, simple to install
- Available in single or double bar options
- Available in 2 standard lengths
- Can be cut to the required length during installation
- All-purpose, configurable to left or right opening
- All products are shipped in a package, pre-installed, and with all necessary fittings and installation instructions.

TYPICAL APPLICATIONS:

- Cage ladders
- Fire escapes
- Working platforms
- Access to machinery
- Silos
- Lifting equipment
- Offshore oil and gas facilities
- Integrated with the Flex Impact barrier products

OCHRONA PRZED UPADKIEM DLA DRABIN I PODESTÓW
SAFETY GATES FOR LADDERS AND PLATFORMS

OBRAZY SĄ DOSTARCZANE TYLKO DO CELÓW ILUSTRACJI I NIE STANOWIĄ ELEMENTU UMOWY.
THE IMAGES ARE PROVIDED ONLY FOR ILLUSTRATION PURPOSE AND DO NOT CONSTITUTE A CONTRACTUAL ELEMENT..

OFERTY NA ZAMÓWIENIE
T. + 48 91 579 03 90
info@faraone.pl

OFFERS WILL BE MADE ON REQUEST.
T. + 48 91 579 03 90
info@faraone.pl

10

BRAMKI POJEDYNCZE

Lekkie, wytrzymałe, łatwo się otwierają i wracają do pozycji zamknięcia. Nie rdzewieją, nie tracą koloru. Zwiększają bezpieczeństwo pracowników.

SINGLE BAR SAFETY GATES

Lightweight, durable, easy to open with self-closing mechanism. Resistant to rust, no colour fade. Improve the safety of personne

- **Bramki dostępne w dwóch standardowych długościach 940mm i 1200mm z możliwością docięcia na dowolny wymiar.**
- The gates are available in a choice of two standard lengths: 940 mm and 1200 mm which may be cut to any length.

11

BRAMKI PODWÓJNE

Chronią przed upadkiem z drabin dostępowych, ewakuacyjnych i platform pracujących na wysokościach. Bramki mają zamykający system opierający się na mechanizmie wykorzystującym sprężynę wytrzymującą ponad 100 000 cykli.

DOUBLE BAR SAFETY GATES

The gates provide fall protection for access ladders, escape ladders and for elevated platforms. The gates are provided with a closing system based on a mechanism guaranteed for over 100,000 cycles.

12

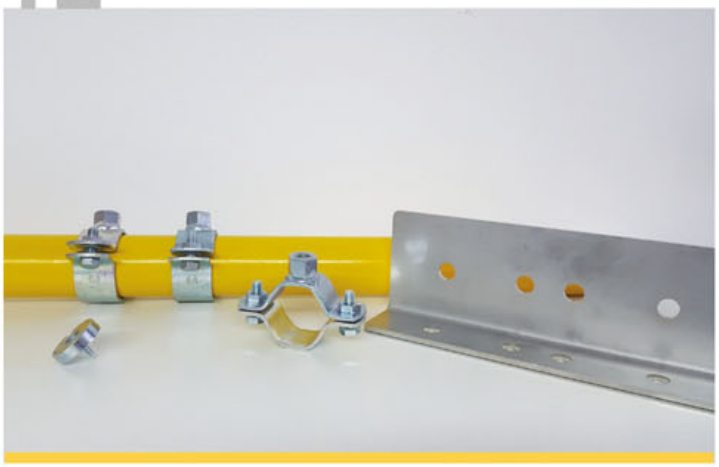

AKCESORIA DO BARIEREK

Są to elementy montażowe np. obejmy, kątowniki do montażu na ścianach oraz magnetyczny system blokowania.

ACCESSORIES FOR GATES

The accessories include fittings such as tube fixing clamps, angle iron brackets for wall installation, and the magnetic locking system.

PORĘCZE GRP
GRP HANDRAILS

Spełnia normę PL EN 14122-3 oraz PL EN 14122-4.
Compliant with PL EN 14122-3 and PL EN 14122-4.

13

Kolanko
90° elbow

Krzyżak
Two socket cross

Narożnik
Top corner side outlet elbow

Trójnik
Three-socket tee

Podstawa
Floor socket

Mocowanie boczne
Wall socket (side moun

BARIERKA OKRĄGŁA

Barierki kompozytowe to system lekkich rurek (Ø 50 mm) i łączników umożliwiający konfigurację i montaż barierek bez użycia specjalistycznych narzędzi.

ROUND TUBULAR HANDRAIL

This safety barrier system is made of glass fibre with isophthalic polyester resin and consists of lightweight tubes (Ø 50 mm) and connectors that are easy to configure and install without using specialised tools.

14

Słupek
Stanchion

Poręcz górna
Top rail

Poręcz pośrednia
Mid rail

Bortnica
Kick plate profile

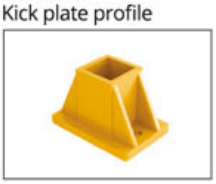

Podstawa
Floor socket

PORĘCZ OMEGA

Wyprofilowana poręcz górna, zamontowana na prostokątnych słupkach 50x50 mm. Poręcz pośrednią tworzy rurka o średnicy ø40 m opcjonalnie można zastosować bortnicę o wysokości 150 mm. Montaż jest prosty i bez specjalistycznych narzędzi, do połączenia poszczególnych elementów wystarczy użyć nitów.

PROFILED TOP SQUARE SECTION RAIL

The profiled top square section is rail mounted on 50 × 50 mm square stanchions. The mid rail consists of a ø 40 mm tube. Optionally, a kick plate profile with a height of 150 mm can be used. Simple to install with no need to use specialised tools. All parts can be assembled using rivets.

Spełnia normę PL EN 14122-3 oraz PL EN 14122-4.
Compliant with PL EN 14122-3 and PL EN 14122-4.

Różnego rodzaju kształty profili produkowane są metodą pultruzji, która pozwala wytworzyć materiał o bardzo dużej wytrzymałości przy stosunkowo niskiej wadze.

All shapes of the profiles are produced by a process of pultrusion. The result is a highly durable material with relatively light weight.

15

DRABINY DOSTĘPOWE

Wykonane z profili GRP. Mogą być stosowane w miejscach gdzie standardowe rozwiązania okazują się niewystarczające. Lekkie, nierdzewne, nie przewodzą ładunków elektrycznych.

ACCESS LADDERS

Made of GRP sections. Can be used in places where standard solutions are insufficient. Lightweight, corrosion resistant, non-conductive.

16

KONSTRUKCJE

Połączone ze sobą za pomocą śrub profile tworzą konstrukcje o wszechstronnym zastosowaniu. Mogą one być w całości przygotowane u nas lub złożone w miejscu przeznaczenia. Do montażu wystarczy podstawowy zestaw narzędzi budowlanych.

STRUCTURAL COMPONENTS

Assembled with the use of bolts to form structures for a broad range of purposes. The structures can be fully assembled at our facility or installed on site. They can be assembled using a basic set of tools found on any construction site.

LA SICILIA
NOMINAL
UTOPY

8

WIELOFUNKCYJNE PODNOŚNIKI HW DO MATERIAŁÓW

HW. THE ABBREVIATION SAYS IT ALL.

System HW, będący podstawą aluminiowych podnośników materiałów Faraone, jest synonimem wielofunkcyjnego użytkowania, specjalnych zestawów do załadunku wyładunku tafli szkła, paneli fotowoltaicznych, uszczelnień unikatowych mechanizmów zabezpieczających. To cały program, spersonalizowany i ekskluzywny.

The HW system, at the basis of the Faraone aluminium material lifts, means unique multi-functional use, special kits for glass sheets loading and unloading operations, photovoltaic panels, waterproofing, and safety mechanisms.
A unique and customised programme.

HW.BIG

Aluminiowy podnośnik materiałów o nośności do maksymalnie 250 KG.
Aluminium material lift with max capacity of 250 Kg.

GRADO DI SICUREZZA DEGREE OF SAFETY ★★★★★ A | H. MAX LAVORO WORKING HEIGHT 6,3 MT | MAX KG 250 | MANUAL | ELECTRIC | CE

IT

HW KONFIGURATOR
www.faraone.pl
KONFIGURUJ SWÓJ PODNOŚNIK HW
CONFIGURE YOUR HW MATERIAL LIFT, GO TO THE
www.faraone.pl

PODNOSZENIE/LIFT DISPONIBLE

RĘCZNE / MANUAL

ELEKTRYCZNE / ELECTRIC

Kompaktowy i łatwy w transporcie.
Compact and easy to move.

Kółko o średnicy ø 125 z hamulcem na wcisk
Ø 125 wheel with pressure brake.

dane techniczne / technical specifications

ARTYKUŁ ITEM	WAGA KG. WEIGHT KG.	NOŚNOŚĆ KG. CAPACITY KG.	A cm	B cm	C cm	D cm	E cm	F cm	G cm
HW 415 BIG	86	250	415	45	178	63	96	182	115
HW 550 BIG	103	200	550	45	178	63	131	182	152
HW 630 BIG	129	150	630	45	198	63	131	202	152

PODNOSZENIE RĘCZNE/ LIFT DISPONIBLE MANUAL

ARTYKUŁ ITEM	WAGA KG. WEIGHT KG.	NOŚNOŚĆ KG. CAPACITY KG.	A cm	B cm	C cm	D cm	E cm	F cm	G cm
HW 415 BIG.EL	86	250	415	45	178	63	96	182	115
HW 550 BIG.EL	103	200	550	45	178	63	131	182	152
HW 630 BIG.EL	129	150	630	45	198	63	131	202	152

PODNOSZENIE AUTOMATYCZNE/LIFT DISPONIBLE ELECTRIC

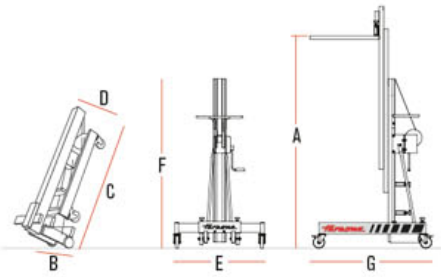

OBRAZY SĄ DOSTARCZANE TYLKO DO CELÓW ILUSTRACJI I NIE STANOWIĄ ELEMENTU UMOWY.
THE IMAGES ARE PROVIDED ONLY FOR ILLUSTRATION PURPOSE AND DO NOT CONSTITUTE A CONTRACTUAL ELEMENT

PRZYKŁADY REALIZACJI / INSTALLATION EXAMPLES

HW BIG z HW.09, platforma z regulowanymi rolkami dla magazynów i usług cmentarnych.
HW BIG with HW.09, platform with adjustable rollers for warehouses and cemetery services.

HW BIG z HW.PI, szczypce hydrauliczne do podnoszenia szpul.
HW BIG with HW.PI, hydraulic gripper for lifting reels.

KOMPONENTY/ COMPONENTS

HW.EL

Podnoszenie elektryczne z akumulatorem i ładowarką.
Battery-operated electric lifting with battery charger.

HW.09

Półka z rolką 140x60 z możliwością ustawienia.
Shelf with 140x60 roll with the possibility of setting.

HW.PI

Szczypce hydrauliczne do podnoszenia szpul. Udźwig 100 kg.
Hydraulic gripper for lifting reels. 100 kg capacity.

HW.S4

Zestaw do podnoszenia płyt z przyssawkami. Udźwig 100 kg.
Glass lifting support withsuction cups. 100 kg capacity.

HW.S5

Podstawa z balastem umożliwiająca uniknięcie zwisu frontowego, balast zmienia się w zależności od wysokości i udźwigu.
Ballasted base to avoid front overhang, ballast varies according to height and capacity.

HW

Aluminiowy podnośnik materiałów o nośności do maksymalnie 200 KG.
Aluminium material lift with max. capacity of 200 Kg.

GRADO DI SICUREZZA A — 4,15 MT — MAX KG 200 — MANUAL — ELECTRIC — CE — IT

HW KONFIGURATOR
KONFIGURUJ SWÓJ PODNOŚNIK HW
CONFIGURE YOUR HW MATERIAL LIFT, GO TO THE www.faraone.pl.

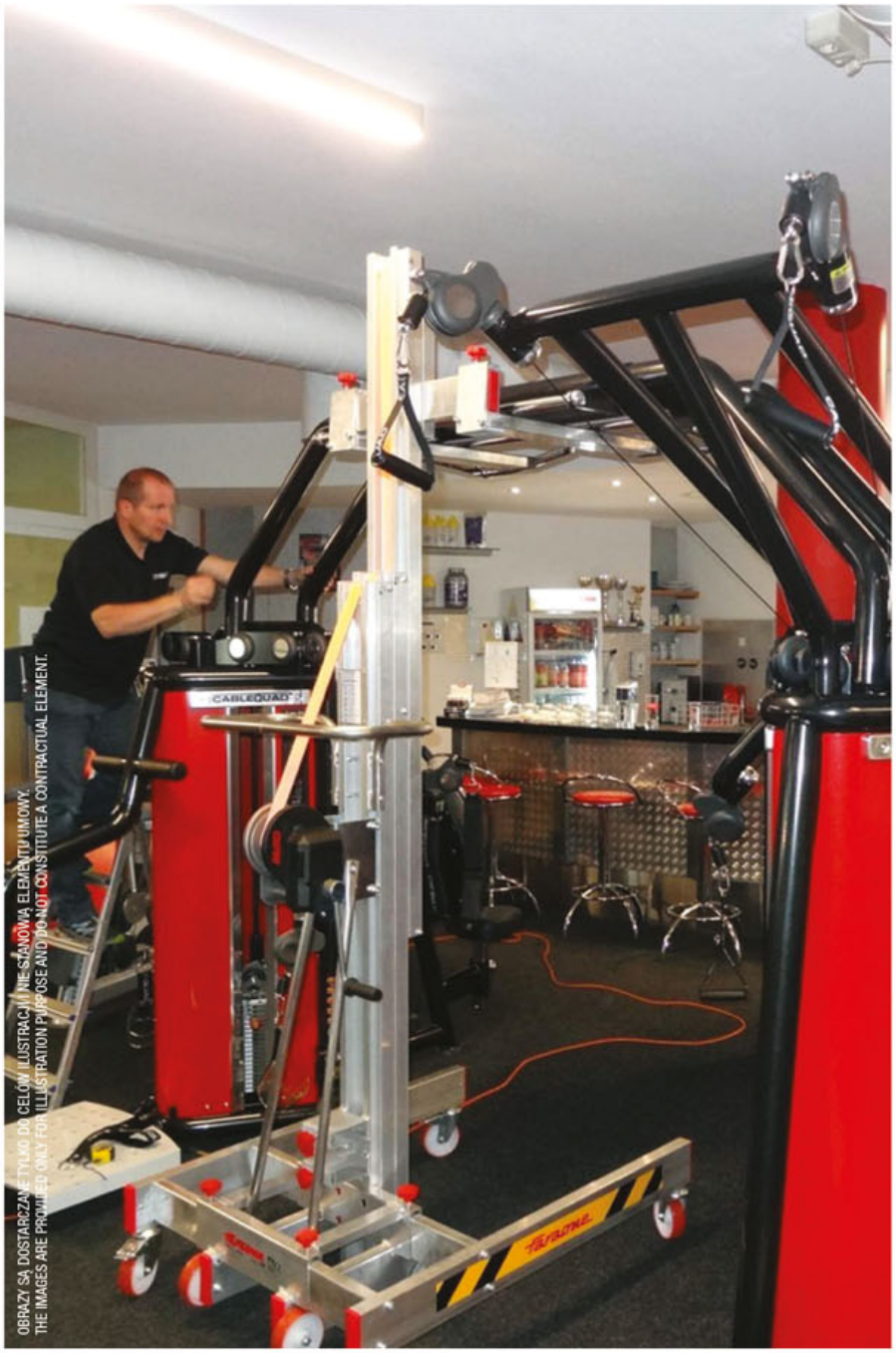

OBRAZY SĄ DOSTARCZANE TYLKO DO CELÓW ILUSTRACJI, NIE STANOWIĄ ELEMENTU UMOWY.
THE IMAGES ARE PROVIDED ONLY FOR ILLUSTRATION PURPOSE AND DO NOT CONSTITUTE A CONTRACTUAL ELEMENT.

PODNOSZENIE/LIFT DISPONIBLE

RĘCZNE / MANUAL

ELEKTRYCZNE / ELECTRIC

Kompaktowy i łatwy w transporcie.
Compact and easy to move.

Kółko o średnicy ø 125 z hamulcem na wcisk.
Ø 125 wheel with pressure brake.

dane techniczne / technical specifications

ARTYKUŁ ITEM	WAGA KG. WEIGHT KG.	NOŚNOŚĆ KG. CAPACITY KG.	A cm	B cm	C cm	D cm	E cm	F cm	G cm
HW 270 S	55	200	270	45	178	63	96	182	115
HW 415 S	63	150	415	45	178	63	96	182	115

PODNOSZENIE RĘCZNE/ LIFT DISPONIBLE MANUAL

ARTYKUŁ ITEM	WAGA KG. WEIGHT KG.	NOŚNOŚĆ KG. CAPACITY KG.	A cm	B cm	C cm	D cm	E cm	F cm	G cm
HW 270 S.EL	55	200	270	45	178	63	96	182	115
HW 415 S.EL	63	150	415	45	178	63	96	182	115

PODNOSZENIE AUTOMATYCZNE/LIFT DISPONIBLE ELECTRIC

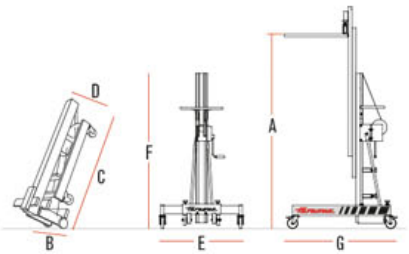

PRZYKŁADY REALIZACJI / INSTALLATION EXAMPLES

HW 270 S z HW.S5, podstawa z balastem, która się zmienia według wysokości i pojemności.
HW 270 S with HW.S5, ballasted base which varies according to height and capacity.

HW 270 S z HW S4 zestaw do podnoszenia szyb z przyssawkami. Udźwig 100 kg.
HW 270 S with HW.S4, Suction cup kit to lift glass. 100 kg capacity.

HW 270 Z HW.FR. Regulowane widły do podnoszenia beczek.
HW 270 S with HW.FR, Adjustable forks to pick up and position barriques.

KOMPONENTY/ COMPONENTS

HW.EL

Podnoszenie elektryczne z akumulatorem i ładowarką.
Battery-operated electric lifting with battery charger.

HW.09

Półka z rolką 140x60 z możliwością ustawienia.
Shelf with 140x60 roll with the possibility of setting.

HW.FR

Widły o regulowanej szerokości z podkładkami do podnoszenia beczek.
Width adjustable forks with shims to pick up and position barriques.

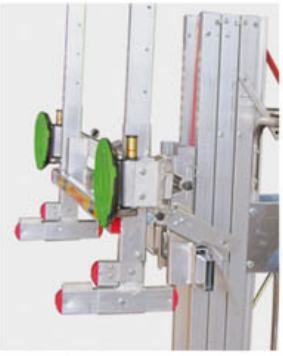

HW.S4

Zestaw do podnoszenia płyt z przyssawkami. Udźwig 100 kg.
Glass lifting support withsuction cups. 100 kg capacity.

HW.S5

Podstawa z balastem umożliwiająca uniknięcie zwisu frontowego, balast zmienia się w zależności od wysokości i udźwigu.
Ballasted base to avoid front overhang, ballast varies according to height and capacity.

HW.I

Podnośnik materiałowy z niską podstawą łatwego dostępu o nośności do maksymalnie 150 KG.
Material lift with low easy access base with max capacity 150 kg.

GRADO DI SICUREZZA DEGREE OF SAFETY ★★★★★ A | H. MAX LAVORO WORKING HEIGHT 2,7 MT | MAX KG 80 | CE | IT

HW KONFIGURATOR
KONFIGURUJ SWÓJ PODNOŚNIK HW
CONFIGURE YOUR HW MATERIAL LIFT, GO TO THE www.faraone.pl.

PODNOSZENIE/LIFT DISPONIBLE

RĘCZNE / MANUAL

ELEKTRYCZNE / ELECTRIC

Specjalna niska podstawa dla łatwego dostępu/palety
Speciale base bassa per accesso facile/pallet.

Koło o średnicy ø 125 z hamulcem ciśnienia
Ø 125 wheel with pressure brake.

dane techniczne / technical specifications

ARTYKUŁ ITEM	WAGA KG. WEIGHT KG.	NOŚNOŚĆ KG. CAPACITY KG.	A cm	B cm	C cm	D cm	E cm	F cm
HW.I	130	150	282	240	97	96	50/71	8

PODNOSZENIE RĘCZNE/ LIFT DISPONIBLE MANUAL

ARTYKUŁ ITEM	WAGA KG. WEIGHT KG.	NOŚNOŚĆ KG. CAPACITY KG.	A cm	B cm	C cm	D cm	E cm	F cm
HW.I.EL	130	150	282	240	97	96	50/71	8

PODNOSZENIE AUTOMATYCZNE/LIFT DISPONIBLE ELECTRIC

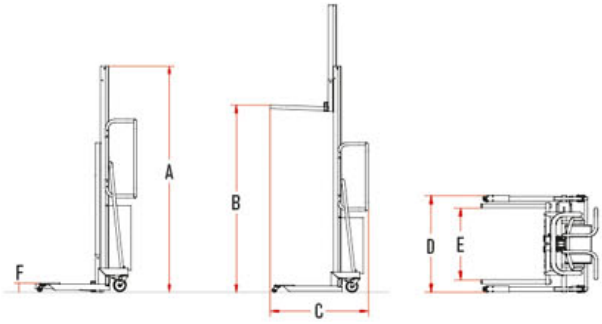

PRZYKŁADY REALIZACJI / INSTALLATION EXAMPLES

HW.I z HW.BR, ramię do pobierania szpul, uruchamiane z dołu
HW.I with HW.BR, boom to pick up reels, driven from below.

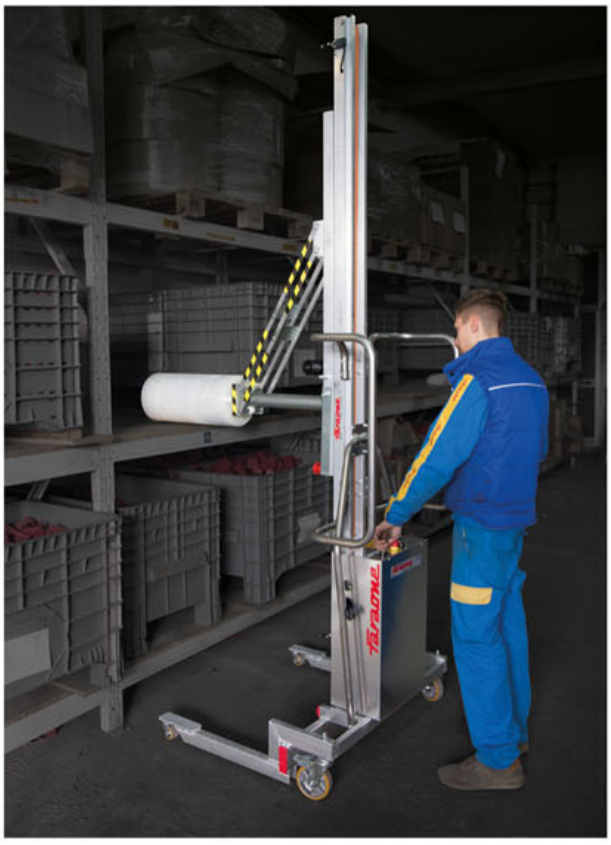

HW.I z HW.HW.2, ramię z systemem blokowania rury i rotacji, do pobierania szpul.
HW.I with HW.HW.2, boom with pipe block system and rotation to pick up reels.

KOMPONENTY/ COMPONENTS

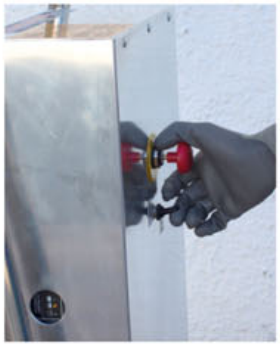

HW.EL

Podnoszenie elektryczne z akumulatorem i ładowarką.
Battery-operated electric lifting with battery charger.

HW.1

Ramię wahadłowe do pobierania szpul. Rura wewnętrzna od 75 do 150 mm. Udźwig max 80 kg.
Swinging boom to pick up reels. Internal pipe from 75 to 150 mm. Max capacity 80 kg.

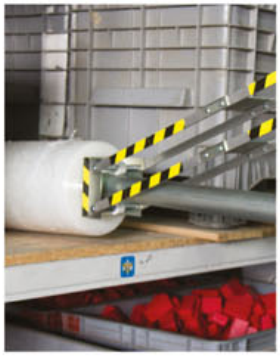

HW.2

Rura do pobierania szpul z ekstraktorem elektrycznym, ciężar ekstrakcji max 50 kg.
Pipe to pick up reels with electric extractor, max extraction weight 50 kg.

HW.BR

Ramię do blokowania szpul, uruchamiane z dołu.
Boom to block reels, driven from below.

HW.FR

Widły o regulowanej szerokości z podkładkami do podnoszenia beczek.
Width adjustable forks with shims to pick up and position barriques.

HW.I BIG

Aluminiowy podnośnik do materiałów, o nośności do maksymalnie 150 KG
Compact material lift with steel base with max capacity 150 kg.

GRADO DI SICUREZZA DEGREE OF SAFETY A | H. MAX LAVORO WORKING HEIGHT 3,5 MT | MAX KG 200 | ELECTRIC | CE | IT

HW KONFIGURATOR
www.faraone.pl
KONFIGURUJ SWÓJ PODNOŚNIK HW
CONFIGURE YOUR HW MATERIAL LIFT, GO TO THE WEBSITE.

OBRAZY SĄ DOSTARCZANE TYLKO DO CELÓW ILUSTRACJI I NIE STANOWIĄ ELEMENTU UMOWY.
THE IMAGES ARE PROVIDED ONLY FOR ILLUSTRATION PURPOSE AND DO NOT CONSTITUTE A CONTRACTUAL ELEMENT.

PODNOSZENIE
LIFT DISPONIBLE

RĘCZNE / MANUAL

ELEKTRYCZNE / ELECTRIC

Specjalna niska podstawa dla łatwego dostępu/palety.
Speciale base bassa per accesso facile/pallet.

Szybkie podnoszenie hydrauliczne z proporcjonalnym sterowaniem elektrycznym.
High speed hydraulic lifting with proportional electric control.

dane techniczne / technical specifications

ARTYKUŁ ITEM	WAGA KG. WEIGHT KG.	NOŚNOŚĆ KG. CAPACITY KG.	A cm	B cm	C cm	D cm	E cm	F cm
HW.I BIG	130	150	8	99	120	149	80	349

PODNOSZENIE RĘCZNE/ LIFT DISPONIBLE MANUAL

ARTYKUŁ ITEM	WAGA KG. WEIGHT KG.	NOŚNOŚĆ KG. CAPACITY KG.	A cm	B cm	C cm	D cm	E cm	F cm
HW.I BIG.EL	130	150	8	99	120	149	80	349

PODNOSZENIE AUTOMATYCZNE/LIFT DISPONIBLE ELECTRIC

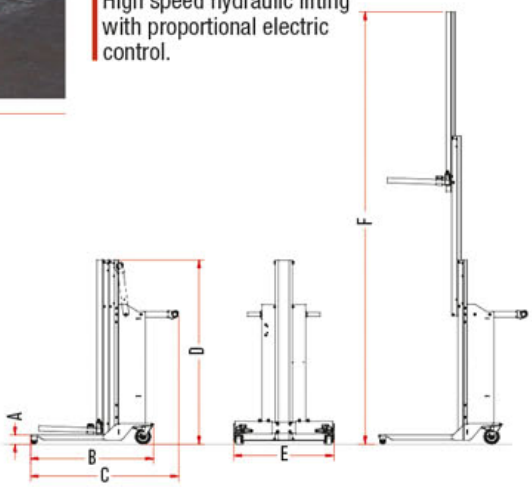

PRZYKŁADY REALIZACJI / INSTALLATION EXAMPLES

HW.I BIG z HW.HW.2, ramię z systemem blokowania rury i rotacji, do pobierania szpul.
HW.I BIG with HW.HW.2, boom with pipe block system and rotation to pick up reels.

HW.I BIG z HW.RU, regulowane widły do pobierania opon.
HW.I BIG with HW.RU, adjustable forks to pick up tyres.

HW.1

Ramię ahadłowe do pobierania szpul. Rura wewnętrzna od 75 do 150 mm. Udźwig max 80 kg.
Swinging boom to pick up reels. Internal pipe from 75 to 150 mm. Max capacity 150kg.

HW.2

Rura do pobierania szpul z ekstraktorem elektrycznym, ciężar ekstrakcji max 50 kg.
Pipe to pick up reels with electric extractor, max extraction weight 50 kg.

HW.BR

Ramię do blokowania szpul, uruchamiane z dołu.
Boom to block reels, driven from below.

HW.RU

Widły z rolką i z szeroką podstawą.
Forks with rollers with large base.

HW.FR

Widły o regulowanej szerokości z podkładkami do podnoszenia beczek.
Width adjustable forks with shims to pick up and position barriques.

faraone
LA SICUREZZA
NON È
UN OPTIONAL

9

JAK STANDARDOWE DRABINY, ALE DUŻO BEZPIECZNIEJSZE

LIKE STANDARD LADDERS, BUT MUCH SAFER.

Platformy robocze, stacjonarne i przystawne, pionowe, do magazynów, pojedyncze lub wielofunkcyjne: można mówić o standardzie w przypadku drabin i profesjonalnych podestów tylko, jeżeli odnosimy się do sposobu ich użytkowania.
W rzeczywistości produkty Faraone nie mają w sobie nic "standardowego": są o wiele bardziej zwrotne, dużo skuteczniejsze i dużo bezpieczniejsze.

Single or multi-purpose open, leaning, and vertical work platforms for warehouses: professional ladders and steps can be standard only if we refer to their use. Because the truth is that Faraone products are everything but "standard", as they are easier to handle, more efficient, and safer than average.

PIK

Platforma magazynowa z elektrycznym podestem ładunkowym.
Picking platform with electric lifting platform.

GRADO DI SICUREZZA DEGREE OF SAFETY ★★★★☆ B | H. MAX LAVORO WORKING HEIGH 4,2 MT | MAX KG 120 | EU EN 131-7 | CE | IT

Przemieszczanie ułatwiają kółka systemu Sicur-Stop
Displacement is facilitated by the Sicur-Stop system wheels.

OBRAZY SĄ DOSTARCZANE TYLKO DO CELÓW ILUSTRACJI I NIE STANOWIĄ ELEMENTU UMOWY.
THE IMAGES ARE PROVIDED ONLY FOR ILLUSTRATION PURPOSE AND DO NOT CONSTITUTE A CONTRACTUAL ELEMENT.

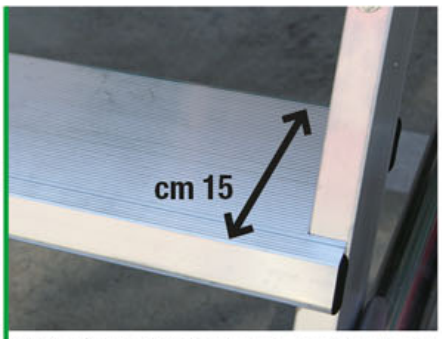

Stopień o szerokości 15 cm, umożliwiajacy bezpieczne wchodzenie.
15 cm steps ensuring safe climbing.

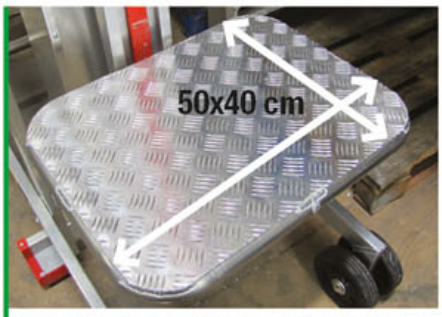

Szeroki podest ładunkowy 50 cm x 40 cm, nośność 100 kg. Inne wymiary dostępne na zamówienie.
Large loading platform 50x40. cm capacity 100 Kg, other measures upon request.

Łatwy dostęp i system bezpieczeństwa 360°, proste użytkowanie i gwarancja wytrzymałości.
Easy access and a 360° safety protection system, very easy to use and guarantee of resistance.

dane techniczne / technical specifications

ARTYKUŁ ITEM	ILOŚĆ STOPNI N. OF RUNGS	WAGA KG. WEIGHT KG.	A . cm	B . cm	C . cm	D . cm	E . cm	F . cm
PIK10	4	68	278	190	98	180	58	90
PIK15	6	83	326	238	146	210	58	90
PIK20	8	93	374	286	194	240	58	100
PIK25	10	100	423	335	243	270	58	110

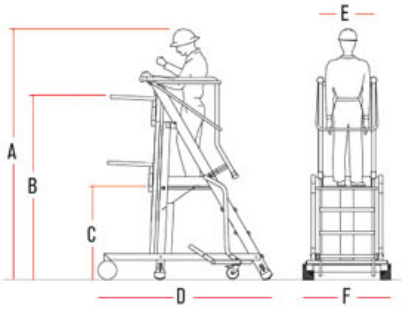

- **Norma EN 131-7 ma zastosowanie, ponieważ jest kompatybilna z systemem podnoszącym CE.**
  Standard EN 131-7 is applied as it is compatible with the CE lifting system.

PIK 120

Platforma magazynowa z elektrycznym podestem ładunkowym ze składanym wejściem.
Picking platform with electric lifting platform and folding entrance.

GRADO DI SICUREZZA DEGREE OF SAFETY ★★★★☆ B | H. MAX LAVORO WORKING HEIGHT 3,3 MT | MAX KG 150 | I D.L. 81 | CE | tested POLITECNICO DI MILANO

IT

OBRAZY SĄ DOSTARCZANE TYLKO DO CELÓW ILUSTRACJI I NIE STANOWIĄ ELEMENTU UMOWY.
THE IMAGES ARE PROVIDED ONLY FOR ILLUSTRATION PURPOSE AND DO NOT CONSTITUTE A CONTRACTUAL ELEMENT.

Zredukowana przestrzeń dla łatwego transportu.
Compact size for easy transportation.

dane techniczne / technical specifications

ARTYKUŁ ITEM	ILOŚĆ STOPNI N. OF RUNGS	WAGA KG. WEIGHT KG.	A . cm	B . cm	C . cm	min/max D . cm	min/max E . cm	F . cm	G . cm	H . cm	H . cm	H . cm
PIK120	5	80	120	110	169	187/121	230/210	83	40	43	73	47

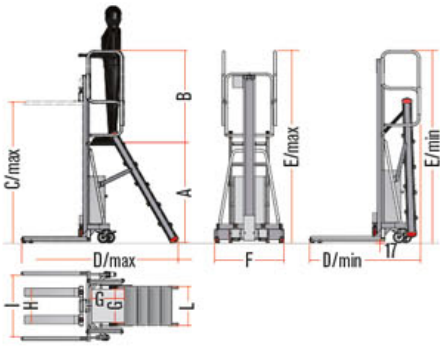

MFTS

Platforma magazynowa przejezdna z SICUR-STOP.
Warehouse platforms in compliance with SICUR-STOP.

60°

GRADO DI SICUREZZA / DEGREE OF SAFETY ★★★★☆ B

H. MAX LAVORO / WORKING HEIGH 4,2 MT

MAX KG 120

EU EN 131-7

CE PL

50.000
opór/cykli
resistance/cycles

EN 131-2: 2018
UŻYTEK PROFESSIONALNY
PROFESSIONAL USE

KOMPAKTOWA PODSTAWA / COMPACT BASE

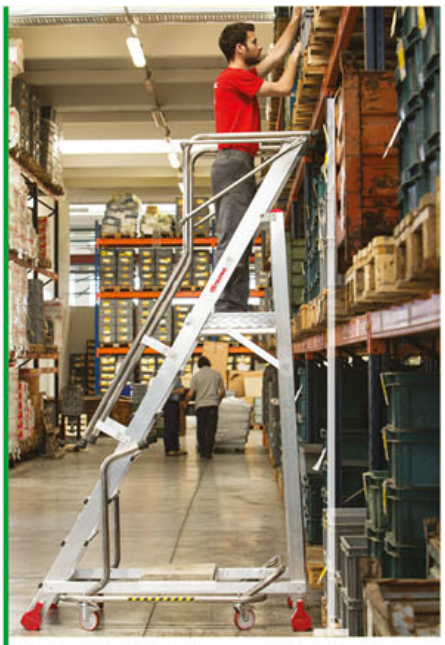

Pionowa część tylna, bardzo wygodne nachylenie 60°.
Vertical rear part, extremely easy to step up, with 60° inclination.

SICUR-STOP

01

1. PODSTAWA STABILIZUJĄCA PODNIESIONA
1.STABILISING LIFTED BASE

2. KOŁA OPUSZCZONE NA PODŁOŻE
2.WHEELS ADERENT TO THE GROUND

02

1.PODSTAWA STABILIZUJĄCA OSADZONA NA PODŁOŻU
1.STABILISING BASE ADHERENT TO THE GROUND

2.KOŁA UNIESIONE
2.WHEELS ARE LIFTED FROM THE GROUND

OBRAZY SĄ DOSTARCZANE TYLKO DO CELÓW ILUSTRACJI I NIE STANOWIĄ ELEMENTU UMOWY.
THE IMAGES ARE PROVIDED ONLY FOR ILLUSTRATION PURPOSE AND DO NOT CONSTITUTE A CONTRACTUAL ELEMENT.

Przechodzi test na przewracanie boczne.
It passes the lateral tilting test.

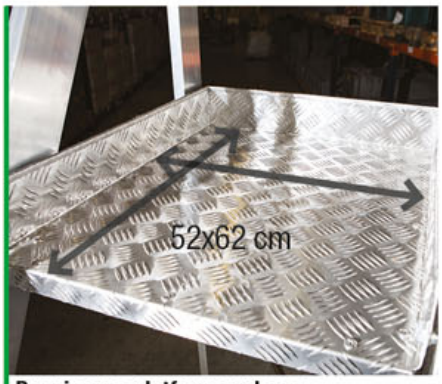

Bezpieczna platforma robocza.
Safe working platform.

Przemieszczanie ułatwiaja kółka systemu SICUR-STOP.
Displacement is facilitated by the Sicur-Stop system wheels.

Barierki w standardzie
Standard handrail

Krzyż stabilizujący
Stabilizing cross brace.

Wygodny stopien o szerokości 15 cm.
15 cm steps ensuring safe climbing.

dane techniczne / technical specifications

ARTYKUŁ ITEM	ILOŚĆ STOPNI N. OF RUNGS	WAGA KG. WEIGHT KG.	A . cm	B . cm	D . cm	G . cm
100/MFTS	4	30	280	100	80	140
125/MFTS	5	35	304	124	80	154
150/MFTS	6	40	329	149	90	169
200/MFTS	7	45	353	173	90	184
250/MFTS	8	50	377	197	90	199
275/MFTS	9	55	401	221	100	213
300/MFTS	10	90	425	245	100	228
325/MFTS	11	155	449	269	100	243
350/MFTS	12	195	473	293	110	258
375/MFTS	13	203	497	317	110	272
400/MFTS	14	210	521	341	120	287
450/MFTS	15	250	545	365	120	302

BEZ BALASTU / WITHOUT BALLAST
Z BALASTEM / WITH BALLAST

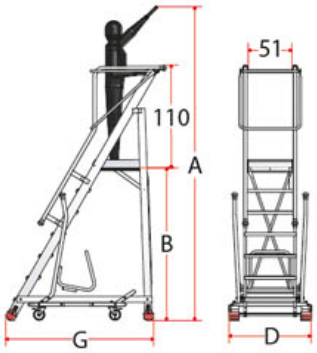

MFT

Platforma magazynowa z bocznymi stabilizatorami.
Warehouse platform with side stabilizers.

GRADO DI SICUREZZA DEGREE OF SAFETY ★★★★★ A | H. MAX LAVORO WORKING HEIGHT 3,8 MT | MAX KG 150 | EU EN 131-7 | tested POLITECNICO DI MILANO

PL

BARIERKA W STANDARDZIE
STANDARD RAIL

Pionowa część tylna, wyjątkowo łatwa do podniesienia, z nachyleniem 60 °.
Vertical rear part, extremely easy to step up, with 60° inclination.

OBRAZY SĄ DOSTARCZANE TYLKO DO CELÓW ILUSTRACJI I NIE STANOWIĄ ELEMENTU UMOWY.
THE IMAGES ARE PROVIDED ONLY FOR ILLUSTRATION PURPOSE AND DO NOT CONSTITUTE A CONTRACTUAL ELEMENT

Zwolnienie stabilizatora.
Open stabilisers.

Bokada stabilizatora.
Closed stabilisers.

Maksymalne bezpieczeństwo, zapobieganie przechylaniu przy pomocy bocznych stabilizatorów, które po zamknięciu ułatwiają pracę na platformie.
Maximum anti-tilting safety with side outriggers which, once closed, facilitate movement of the ladder.

Przechodzi test przechylenia bocznego.
It passes the lateral tilting test.

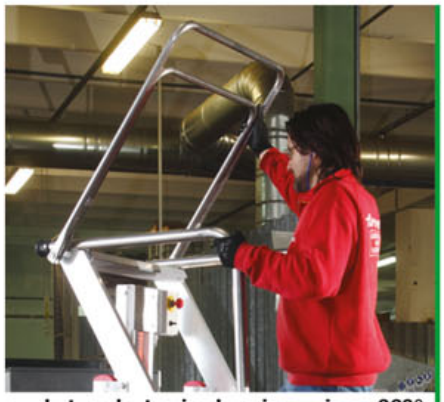

Łatwy dostęp i zabezpieczenie na 360°.
Easy access and a protection 360°.

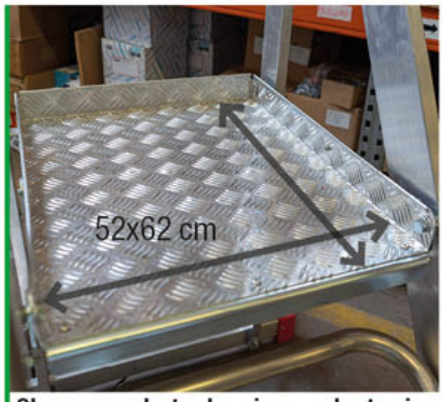

Obszerny podest zabezpieczony burtami.
Safe working platform.

Łatwe przemieszczanie.
Easy to move.

Masywny stabilizator.
New stabilizer base.

Wygodny stopień o szerokości 15 cm.
15 cm steps ensuring safe climbing.

dane techniczne / technical specifications

ARTYKUŁ ITEM	ILOŚĆ STOPNI N. OF RUNGS	WAGA KG. WEIGHT KG.	STABIL. STABIL.	A . cm	B . cm	D . cm	D1.cm	F .cm	G . cm	H . cm	L . cm
100/MFT.7	4	18	NIE/NO	280	96	80	/	/	140	/	247
125/MFT.7	5	22	TAK/YES	302	120	80	170	178	154	45	275
150/MFT.7	6	30	TAK/YES	329	144	80	170	192	169	45	302
200/MFT.7	7	34	TAK/YES	353	197	90	170	206	184	40	330
250/MFT.7	8	37	TAK/YES	377	221	90	170	220	199	40	357
275/MFT.7	9	39	TAK/YES	401	245	100	170	258	213	40	385
300/MFT.7	10	40	TAK/YES	425	269	100	230	272	228	60	413
325/MFT.7	11	43	TAK/YES	449	293	110	230	286	243	60	440
350/MFT.7	12	45	TAK/YES	473	317	110	230	300	258	60	459
375/MFT.7	13	48	TAK/YES	497	341	110	230	305	272	60	484
400/MFT.7	14	50	TAK/YES	521	365	120	240	319	287	60	509
450/MFT.7	15	55	TAK/YES	545	389	120	250	324	302	65	533
500/MFT.7	17	60	TAK/YES	593	408	120	260	326	331	70	583

BEZ STABILIZATORA/ WITHOUT STABILIZING
ZE STABILIZATOREM / WITH STABILIZING

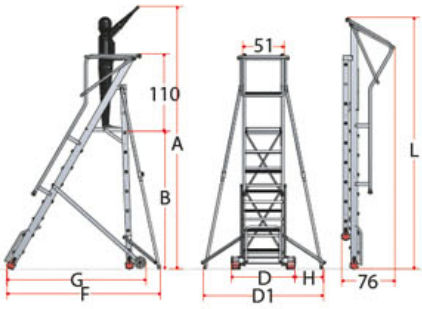

SMT

Platforma magazynowa.
Warehause platform.

60°

GRADO DI SICUREZZA DEGREE OF SAFETY ★★★★☆ B | H. MAX LAVORO WORKING HEIGHT 5,9 MT | MAX KG 150 | EU EN 131 | tested POLITECNICO DI MILANO

PL

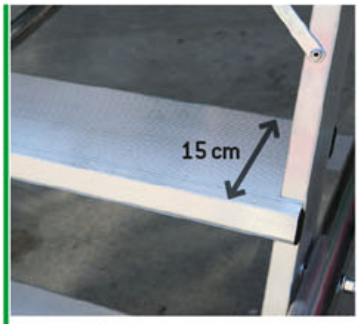

15 cm stopnie zapewniają bezpieczne wchodzenie.
15 cm steps ensuring safe climbing.

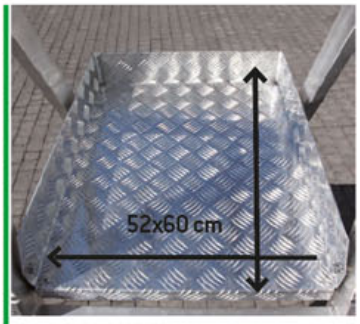

Bezpieczny podest roboczy.
Safe working platform.

KOD SMT.ZAM

BARIERKA OPCJONALNIE
OPTIONAL HANDRAIL

specifiche tecniche / technical specifications

MODEL ITEM	LICZBA STOPNI* N. OF RUNGS*	WAGA KG. WEIGHT KG.	A . cm	B . cm	C . cm	D . cm	E . cm	F . cm	G . cm	H . cm
70/SMT	3	14	254	74	113	177	58	80	236	82
100/SMT	4	26,5	278	98	113	191	58	80	261	82
150/SMT	6	31	326	146	113	219	58	80	310	82
200/SMT	7	35	350	170	113	233	58	90	335	82
250/SMT	8	37	374	194	113	247	58	90	360	82
300/SMT	10	41,5	423	243	113	275	58	100	410	82
350/SMT	12	45	471	291	113	303	58	100	459	82
400/SMT	14	51	520	340	113	330	58	110	509	82
450/SMT	15	53	544	364	113	344	58	110	533	82
500/SMT	17	61,5	592	412	113	372	58	110	583	82

* ŁĄCZNIE Z PODESTEM/ WORK DECK INCLUDED
* NIE MA MOŻLIWOŚCI STOSOWANIA SICUR STOP I BALASTU/ IT IS NOT POSSIBLE TO USE SICUR STOP AND BALAST

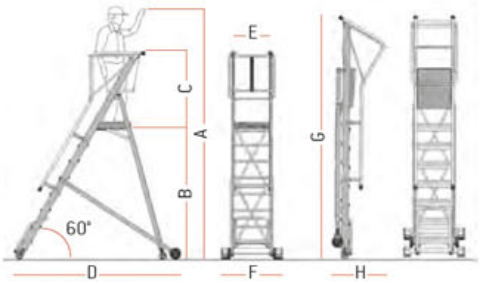

SM

Platforma rozstawna z chronionym obszarem pracy.
Platform with protected work area.

70°

GRADO DI SICUREZZA DEGREE OF SAFETY ★★★☆☆ C | H. MAX LAVORO WORKING HEIGHT 3,9 MT | MAX KG 150 | EU EN 131 | tested POLITECNICO DI MILANO

PL

70° **CHRONIONY OBSZAR PRACY.** PROTECTED WORK AREA.

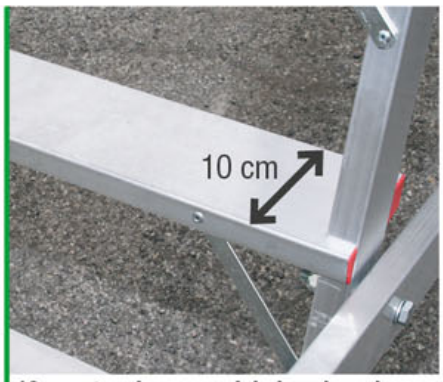

10 cm stopnie zapewniają bezpiecznie wchodzenie.
10 cm steps ensuring safe climbing.

Kompaktowe gabaryty, łatwy transport.
Compact size for easy transportation.

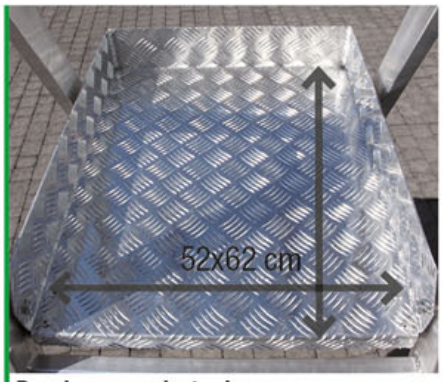

Bezpieczny podest roboczy.
Safe working platform.

dane techniczne / technical specifications

ARTYKUŁ ITEM	ILOŚĆ STOPNI N. OF RUNGS	WAGA KG WEIGHT KG.	A . cm	B . cm	C . cm	D . cm	E . cm	F . cm	G. cm	H. cm
150/SM	6*	19	338	158	58	80	103	187	43	282
200/SM	7*	23	364	184	58	80	103	201	43	310
250/SM	8*	27	390	210	58	90	103	219	43	337
300/SM	10*	30	442	262	58	100	103	251	43	393

*ŁĄCZNIE Z PODESTEM/WORK DESCK INCLUDED

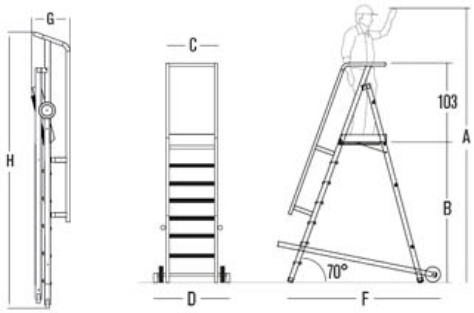

SMLT

Platforma magazynowa przejezdna samoblokująca.
Warehouse platform passable self-locking.

GRADO DI SICUREZZA DEGREE OF SAFETY ★★★★☆ B

H. MAX LAVORO WORKING HEIGHT 4,2 MT

MAX KG 150

EU EN 14122

tested POLITECNICO DI MILANO

PL

OBRAZY SĄ DOSTARCZANE TYLKO DO CELÓW ILUSTRACJI I NIE STANOWIĄ ELEMENTU UMOWY.
THE IMAGES ARE PROVIDED ONLY FOR ILLUSTRATION PURPOSE AND DO NOT CONSTITUTE A CONTRACTUAL ELEMENT..

Obszerny podest zabezpieczony burtami.
Large platform protected sidewalls.

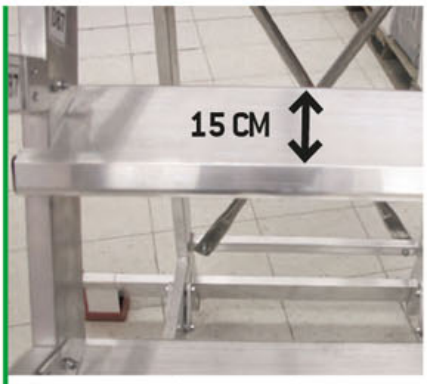

Wygodny stopień o szerokości 15 cm.
Convenient step width 15 cm.

Masywny stabilizator.
Massive stabillizer.

System automatycznej blokady platformy.
The automatic locking platform.

Zwalnianie blokady.
Realising the lock.

dane techniczne / technical specifications

ARTYKUŁ ITEM	ILOŚĆ STOPNI N. OF RUNGS	WAGA KG. WEIGHT KG.	H . cm	H1 . cm	A . cm	B . cm	C . cm	D . cm
100/SMLT	4*	18	98	278	58	110	110	118
150/SMLT	6*	30	146	326	58	110	110	146
200/SMLT	7*	34	170	350	58	110	110	160
250/SMLT	8*	37	194	374	58	110	110	174
300/SMLT	10*	40	243	423	58	124	110	202

*ŁĄCZNIE Z PODESTEM/WORK DESCK INCLUDED

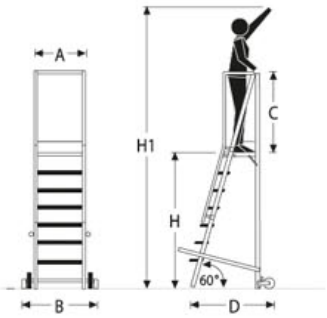

PLS ZE STABILIZATORAMI

Bezpieczna platforma robocza z bocznymi stabilizatorami.
Safe working platform with side stabilizers.

B | H. MAX LAVORO WORKING HEIGHT 4,2 MT | MAX KG 150 | EU EN 131-7 | tested POLITECNICO DI MILANO

PL

Przechodzi test na przewracanie boczne.
It passes the lateral tilting test.

Kompaktowa, lekka i łatwa do złożenia.
Compact size for easy transportation.

Stabilizator teleskopowy.
Telescopic stabilizer.

dane techniczne / technical specifications

ARTYKUŁ ITEM	ILOŚĆ STOPNI N. OF RUNGS	WAGA KG. WEIGHT KG.	A min/max cm	Bmin/max cm	C cm	D cm	E cm	F cm	G cm	L min/max cm	M (około) cm
PLS3.7	3*	31	260/310	80/130	63	70	205	28	107	132/175	80
PLS4.7	4*	37	310/392	130/212	63	82	260	28	148	175/214	80
PLS5.7	5*	37	310/418	132/238	63	82	260	28	148	175/234	80
PLS6.7	6*	40	340/445	160/265	63	86	289	28	156	194/249	80

PLS4.7 jest wykonywane tylko na indywidualne zlecenie.
PLS4.7 is made only on an individual request.

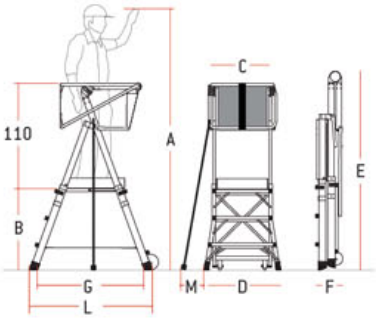

PLS

Bezpieczna platforma robocza.
Safe working platform.

GRADO DI SICUREZZA DEGREE OF SAFETY ★★★★☆ B | H. MAX LAVORO WORKING HEIGHT 4,2 MT | MAX KG 150 | EU EN 131 | tested POLITECNICO DI MILANO

Ergonomiczny uchwyt.
Safety ergonomic handle for hooking and unhooking the extended device of aluminium ladder.

Stabilność w czasie pracy oraz łatwe przemieszczanie.
Absolute stability while working and rapid and easy displacement.

Bezpieczny podest roboczy 52 x 62 cm.
Safe working platform cm 52 x 62.

Zwiększona stabilność dzięki poprzeczkom wzmacniającym w narożnikach.
Increased stability with reinforced crossbars on the corners.

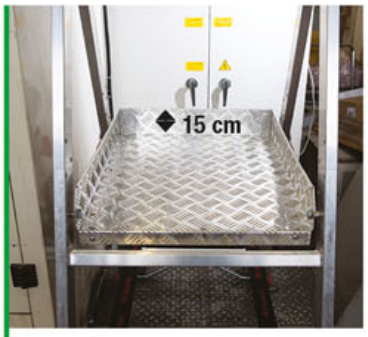

Burta 15 cm.
Boart 15 cm.

dane techniczne / technical specifications

ARTYKUŁ ITEM	ILOŚĆ STOPNI N. OF RUNGS	WAGA KG. WEIGHT KG.	A min/max cm	Bmin/max cm	C cm	D cm	E cm	F cm	G cm	L cm
PLS3	3*	26	260/310	80/130	63	70	205	28	107	132/175
PLS4	4*	32	310/392	130/212	63	82	260	28	148	175/214
PLS5	5*	32	310/418	130/238	63	82	260	28	148	175/234

PLS4 jest wykonywane tylko na indywidualne zlecenie.
PLS4 is made only on an individual request.

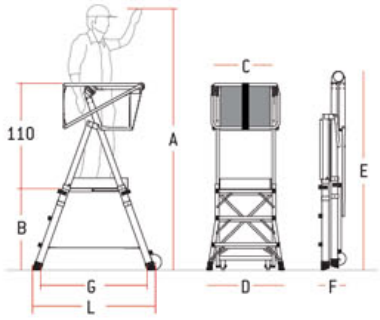

PL

Bezpieczna platforma robocza.
Safe working platform.

GRADO DI SICUREZZA DEGREE OF SAFETY ★★★★☆ B | H. MAX LAVORO WORKING HEIGHT 3,2 MT | MAX KG 150 | EN 131.7 | EN 131-2 2018 | NF P93-353 | I D.L. 81

PL

Przechodzi test na przewracanie boczne.
It passes the lateral tilting test.

Bezpieczna platforma boczna 40x40 cm.
Safe working platform cm 40x40.

Mały rozmiar dla łatwego transportu.
Compact size for easy transportation.

Łatwy dostęp i bezpieczeństwo w zakresie 360°, łatwy w użytkowaniu system zabezpieczający i gwarancja wytrzymałości.
Easy access and all-round protection system, which is considerably resistant and easy to use.

01

02

03

Podstawa jest ergonomicznie zaprojektowana, aby omijać wszystkie przeszkody.
The base is ergonomically designed to overcome various obstacles.

Stabilizator teleskopowy standard w modelach PL5 i PL6.
Telescopic stabilizer standard on models PL5 and PL6.

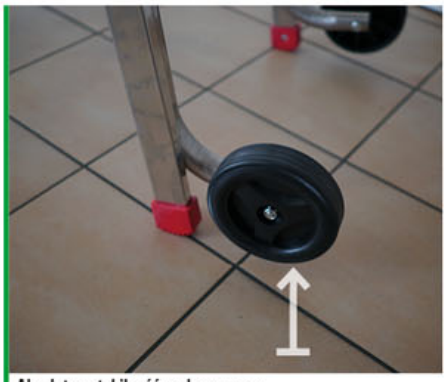

Absolutna stabilność podczas pracy, wygodne i szybkie przemieszczanie.
Absolute stability while working and rapid and easy displacement.

dane techniczne / technical specifications

ARTYKUŁ ITEM	IL. STOPNI* N. OF RUNGS	WAGA KG. WEIGHT KG.	STABILIZATOR STABILISERS	WYM. ZEWN. BOX DIM.	A cm	B cm	C cm	D cm	D1 cm	D2 cm	L cm	S cm
PL3	3*	13	NIE/NO	72x200x34	252	72	116	72	/	68	200	34
PL4	4*	15	NIE/NO	72x228x34	276	96	134	72	/	68	228	34
PL5	5*	17	TAK/YES	72x254x37	300	120	152	72	167	68	254	37
PL6	6*	19	TAK/YES	72x282x37	324	144	170	72	167	68	282	37

*ŁĄCZNIE Z PODESTEM / WORK DECK INCLUDED

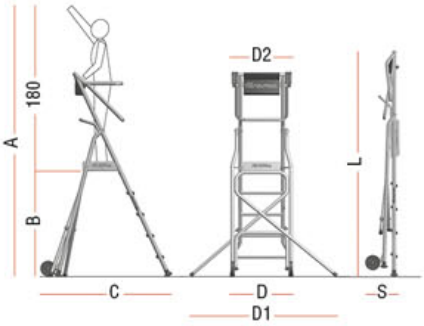

SVS

Drabiny pionowe aluminiowe.
Vertical safety ladders.

GRADO DI SKUREZZA DEGREE OF SAFETY ★★★★★ A | MAX KG 150 | EU

PN-EN 14122

PL

SVS.2

Drabina pionowa.
Vertical safety ladder.

GRADO DI SICUREZZA DEGREE OF SAFETY ★★★★★ A | MAX KG 150 | EU

PN-EN 14122

PL

Właz zapewnia bezpieczeństwo użytkownikom drabiny oraz uniemożliwia wejście osobom nieuprawnionym: bezpieczeństwo bierne.

The trapdoor provides a safety exit for operators while preventing access to unauthorized persons: passive safety.

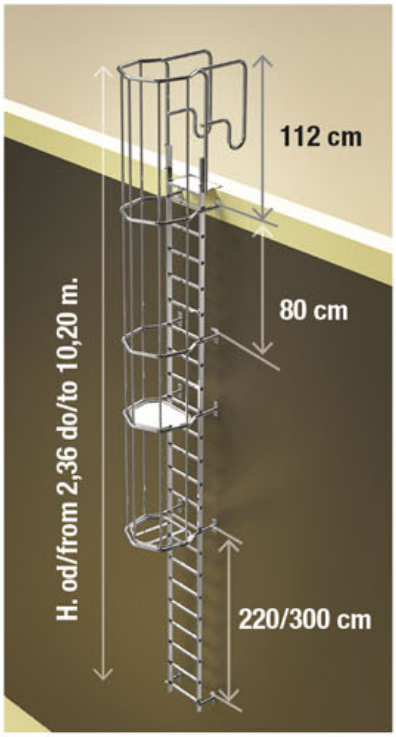

Kwadratowy szczebel 30x30 mm, szerokość 52 cm.
Square step 30x30 mm, 52 cm wide wall.

MODUŁ KOMPOZYCJI DRABINY PIONOWEJ BEZ PODESTU (SVS2)
VERTICAL LADDER COMPOSITION MODULE NOT LANDING (MOD. SVS2)

WERSJA ZGODNA Z PN-EN ISO 14122-4.
IN ACCORDANCE WITH PN-EN ISO 14122-4.

KOD KOMPOZYCJI		SVS264PL	SVS292PL	SVS320PL	SVS348PL	SVS376PL	SVS404PL	SVS432PL	SVS460PL	SVS488PL	SVS516PL	SVS544PL	SVS572PL	SVS600PL	SVS628PL
WYSOKOŚĆ KONSTRUKCJI W METRACH		2,36/2,64	2,64/2,92	2,92/3,20	3,20/3,48	3,48/3,76	3,76/4,04	4,04/4,32	4,32/4,60	4,60/4,88	4,88/5,16	5,16/5,44	5,44/5,72	5,72/6,00	6,00/6,28
KOD	OPIS	ILOŚĆ/N.	ILOŚĆ/N.	ILOŚĆ/N.	ILOŚĆ/N.	ILOŚĆ/N.	ILOŚĆ/N.	ILOŚĆ/N.	ILOŚĆ/N.	ILOŚĆ/N.	ILOŚĆ/N.	ILOŚĆ/N.	ILOŚĆ/N.	ILOŚĆ/N.	ILOŚĆ/N.
SVS 1	1 ELEMENT KOTWIENIA / 1 ANCHORING RING	1	1	1	1	1	1	1	1	1	1	1	1	1	1
SVS 2	PIERŚCIEŃ ZABEZPIECZAJĄCY / PROTECTING RING	1	1	1	2	2	2	3	3	3	4	4	5	5	5
SVS 3	ELEMENT KOŃCOWY H 112 CM /END ELEMENT 112 CM	1	1	1	1	1	1	1	1	1	1	1	1	1	1
SVS 7	DRABINA 2 M / 2 MT. LADDER	-	-	-	-	-	2	1	-	-	-	-	-	-	-
SVS 8	DRABINA 2,2 M / 2,2 MT. LADDER	-	-	-	-	-	-	1	2	1	-	-	-	-	-
SVS 9	DRABINA 2,5 M / 2,5 MT. LADDER	1	-	-	-	-	-	-	-	1	2	1	-	-	-
SVS10	DRABINA 2,8 M / 2,8 MT. LADDER	-	1	-	-	-	-	-	-	-	-	1	2	1	-
SVS11	DRABINA 3 M / 3 MT. LADDER	-	-	1	-	-	-	-	-	-	-	-	-	1	2
SVS12	DRABINA 3,3 M / 3,3 MT. LADDER	-	-	-	1	-	-	-	-	-	-	-	-	-	-
SVS13	DRABINA 3,6 M / 3,6 MT. LADDER	-	-	-	-	1	-	-	-	-	-	-	-	-	-
SVS14	BARIERKA PIONOWA 112 CM / VERTICAL ROD 112 CM	-	-	-	-	-	-	-	-	-	-	-	-	-	-
SVS15	BARIERKA PIONOWA 56 CM / VERTICAL ROD 56 CM	-	-	-	5	-	-	5	-	-	5	-	10	5	-
SVS16	BARIERKA PIONOWA 84 CM / VERTICAL ROD 84 CM	-	-	-	-	5	5	5	10	10	10	15	10	15	20
SVS17	BARIERKA PIONOWA 140 CM / VERTICAL ROD 140 CM	5	5	5	5	5	5	5	5	5	5	5	5	5	5
SVS18	BLACHA SKRAJNA / END SHEET METAL	1	1	1	1	1	1	1	1	1	1	1	1	1	1

* ODLEGŁOŚĆ MIĘDZY PIERŚCIENIAMI POWINNA WYNOSIĆ 80 CM ZGODNIE Z POLSKIMI WYMAGANIAMI PRAWA BUDOWLANEGO
THE DISTANCE BETWEEN THE RINGS SHOULD BE 80 CM IN ACCORDANCE WITH THE REQUIREMENTS OF THE POLISH CONSTRUCTION LAW

MODUŁ KOMPOZYCJI DRABINY PIONOWEJ BEZ PODESTU (SVS2)
VERTICAL LADDER COMPOSITION MODULE NOT LANDING (MOD. SVS2)

WERSJA ZGODNA Z PN-EN ISO 14122-4.
IN ACCORDANCE WITH PN-EN ISO 14122-4.

KOD KOMPOZYCJI		SVS656PL	SVS684PL	SVS712PL	SVS740PL	SVS768PL	SVS796PL	SVS824PL	SVS852PL	SVS880PL	SVS908PL	SVS936PL	SVS964PL	SVS992PL	SVS1020PL
WYSOKOŚĆ KONSTRUKCJI W METRACH		6,28/6,56	6,56/6,84	6,84/7,12	7,12/7,40	7,40/7,68	7,68/7,96	7,96/8,24	8,24/8,52	8,52/8,80	8,80/9,08	9,08/9,36	9,36/9,64	9,64/9,92	9,92/10,20
KOD	OPIS	ILOŚĆ/N.	ILOŚĆ/N.	ILOŚĆ/N.	ILOŚĆ/N.	ILOŚĆ/N.	ILOŚĆ/N.	ILOŚĆ/N.	ILOŚĆ/N.	ILOŚĆ/N.	ILOŚĆ/N.	ILOŚĆ/N.	ILOŚĆ/N.	ILOŚĆ/N.	ILOŚĆ/N.
SVS 1	1 ELEMENT KOTWIENIA / 1 ANCHORING RING	1	1	1	1	1	1	1	1	1	1	1	1	1	1
SVS 2	PIERŚCIEŃ ZABEZPIECZAJĄCY / PROTECTING RING	6	6	6	7	7	7	8	8	8	9	9	9	10	10
SVS 3	ELEMENT KOŃCOWY H 112 CM /END ELEMENT 112 CM	1	1	1	1	1	1	1	1	1	1	1	1	1	1
SVS 7	DRABINA 2 M / 2 MT. LADDER	-	-	-	-	-	-	-	-	-	-	-	-	-	-
SVS 8	DRABINA 2,2 M / 2,2 MT. LADDER	-	-	-	-	-	-	-	-	-	-	-	-	-	-
SVS 9	DRABINA 2,5 M / 2,5 MT. LADDER	-	-	-	-	3	2	1	-	-	-	-	-	-	-
SVS10	DRABINA 2,8 M / 2,8 MT. LADDER	-	-	-	-	-	1	2	3	2	1	-	-	-	-
SVS11	DRABINA 3 M / 3 MT. LADDER	1	-	-	-	-	-	-	-	1	2	3	2	1	-
SVS12	DRABINA 3,3 M / 3,3 MT. LADDER	1	2	1	-	-	-	-	-	-	-	-	1	2	3
SVS13	DRABINA 3,6 M / 3,6 MT. LADDER	-	-	1	2	-	-	-	-	-	-	-	-	-	-
SVS14	BARIERKA PIONOWA 112 CM / VERTICAL ROD 112 CM	-	-	-	-	-	-	-	-	-	-	-	-	-	-
SVS15	BARIERKA PIONOWA 56 CM / VERTICAL ROD 56 CM	10	5	-	10	5	-	10	5	-	10	5	-	10	5
SVS16	BARIERKA PIONOWA 84 CM / VERTICAL ROD 84 CM	15	20	25	20	25	30	25	30	35	30	35	40	35	40
SVS17	BARIERKA PIONOWA 140 CM / VERTICAL ROD 140 CM	5	5	5	5	5	5	5	5	5	5	5	5	5	5
SVS18	BLACHA SKRAJNA / END SHEET METAL	1	1	1	1	1	1	1	1	1	1	1	1	1	1

* ODLEGŁOŚĆ MIĘDZY PIERŚCIENIAMI POWINNA WYNOSIĆ 80 CM ZGODNIE Z POLSKIMI WYMAGANIAMI PRAWA BUDOWLANEGO
THE DISTANCE BETWEEN THE RINGS SHOULD BE 80 CM IN ACCORDANCE WITH THE REQUIREMENTS OF THE POLISH CONSTRUCTION LAW

SVS.0

Bepieczna drabina pionowa bez pierścienia zabezpieczającego.
Vertical safety ladder without safety ring.

GRADO DI SICUREZZA DEGREE OF SAFETY ★★★★★ A | MAX KG 150 | EU

PL

PN-EN 14122

dane techniczne / technical specifications

KOD KOMPOZYCJI		SVS0-124	SVS0-152	SVS0-180	SVS0-208	SVS0-236	SVS0-264	SVS0-292
WYSOKOŚĆ KONSTRUKCJI W METRACH		0,96/1,24	1,24/1,52	1,52/1,80	1,80/2,08	2,08/2,36	2,36/2,64	2,64/2,92
KOD	OPIS	ILOŚĆ/N.	ILOŚĆ/N.	ILOŚĆ/N.	ILOŚĆ/N.	ILOŚĆ/N.	ILOŚĆ/N.	ILOŚĆ/N.
SVS1	1 ELEMENT KOTWIENIA / 1 ANCHORING ELEMENT	1	1	1	1	1	1	1
SVS24	DRABINA 1,1 M / 1,1 MT. LADDER	1	-	-	-	-	-	-
SVS25	DRABINA 1,4 M / 1,4 MT. LADDER	-	1	-	-	-	-	-
SVS26	DRABINA 1,7 M / 1,7 MT. LADDER	-	-	1	-	-	-	-
SVS7	DRABINA 2 M / 2 MT. LADDER	-	-	-	1	-	-	-
SVS8	DRABINA 2,2 M / 2,2 MT. LADDER	-	-	-	-	1	-	-
SVS9	DRABINA 2,5 M / 2,5 MT. LADDER	-	-	-	-	-	1	-
SVS10	DRABINA 2,8 M / 2,8 MT. LADDER	-	-	-	-	-	-	1
SVS18	BLACHA SKRAJNA / ENDSHEET METAL	1	1	1	1	1	1	1
SVS23	PARA PORĘCZY DO WYCHODZENIA / DL. LANDING HANDR.	1	1	1	1	1	1	1

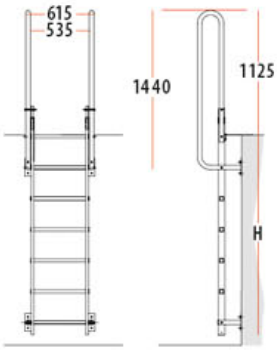

SELLA

Pojedyncza drabina z szerokimi stopniami i stabilizatorem.
Single ladder with wide rungs with stabilizer.

GRADO DI SICUREZZA / DEGREE OF SAFETY ★★★★☆ B | H. MAX LAVORO / WORKING HEIGHT 4 MT | MAX KG 150 | EU EN 131

IT

EU EN 131-2 2018

OPCJONALNIE / OPTIONAL

STABILIZATOR ZGODNY Z NORMĄ.
STABILIZER COMPLYING WITH THE STANDARD

Minimalne gabaryty przy złożonym stabilizatorze.
Minimum footprint with closed stabilizer

OPCJONALNIE/OPTIONAL KOD SELLAGANC

Specjalny, seryjny hak blokujący.
Special retaining hook included.

Słupek z aluminium anodyzowanego srebrem i stopień o szerokości 8 cm przymocowany zgodnie z technologią lotniczą.
Silver-coloured anodized aluminium stile and 8 cm step, attached using aeronautical technology. Reinforcement for increased stability.

dane techniczne / technical specifications

ARTYKUŁ ITEM	ILOŚĆ STOPNI N. OF RUNGS	WAGA KG. WEIGHT KG.	A . cm	B . cm	C . cm	D . cm	E . cm	F . cm	G . cm	H . cm
S10/E	12	9	355	300	49	110	284	175	260	–
S14/E	17	12	450	400	49	145	370	260	348	–
S10/E.7	12	9	355	300	49	110	284	175	260	109
S14/E.7	17	12	450	400	49	145	370	260	348	109

BEZ KOTWIENIA / WITHOUT ANCHORING
Z KOTWIENIEM / WITH ANCHORING

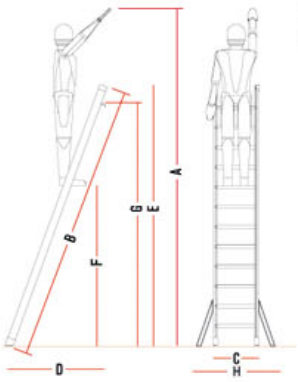

SAS

Drabina przystawna ze stabilizatorem i poręczami.
Safety leaning ladders with stabilizer and handles.

GRADO DI SICUREZZA DEGREE OF SAFETY ★★★★☆ B | H. MAX LAVORO WORKING HEIGHT 5 MT | MAX KG 150 | I D.L. 81

PL

PORĘCZE W STANDARDZIE
STANDARD HANDLES

EU EN 131-2 2018

STANDARD

STABILIZATOR ZGODNY Z NORMĄ.
STABILIZER COMPLYING WITH THE STANDARD.

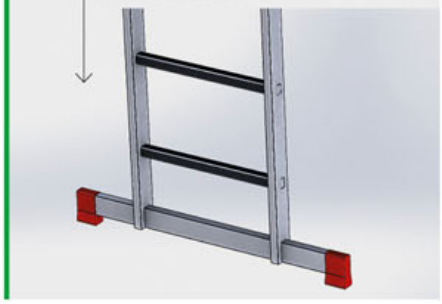

STANDARD

Specjalny, seryjny hak mocujący.
Special retaining hook included.

Płaski stopień 10 cm, szerokość 54 cm i barierka na wysokości 100 cm.
Flat rung 10 cm width 54 cm railing height 100 cm

dane techniczne / technical specifications

ARTYKUŁ ITEM	ILOŚĆ STOPNI N. OF RUNGS	WAGA KG. WEIGHT KG.	A. cm	B. cm	C. cm	D. cm	E. cm	F. cm
300.SAS	7	10	180	300	100	75	54	95
325.SAS	8	11	206	325	100	90	54	95
350.SAS	9	12	230	350	100	95	54	95
375.SAS	10	13	260	375	100	105	54	95
400.SAS	11	14	280	400	100	115	54	115
450.SAS	12	15	316	450	100	125	54	115
475.SAS	13	16	340	475	100	135	54	115
500.SAS	14	17	370	500	100	145	54	115

BEZ KOTWIENIA / WITHOUT ANCHORING

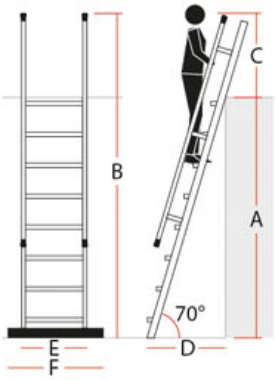

150.1

Drabina pojedyncza.
Single ladder.

GRADO DI SICUREZZA DEGREE OF SAFETY ★★★★☆ B | H. MAX LAVORO WORKING HEIGHT 4 MT | MAX KG 150 | EU EN 131

PL

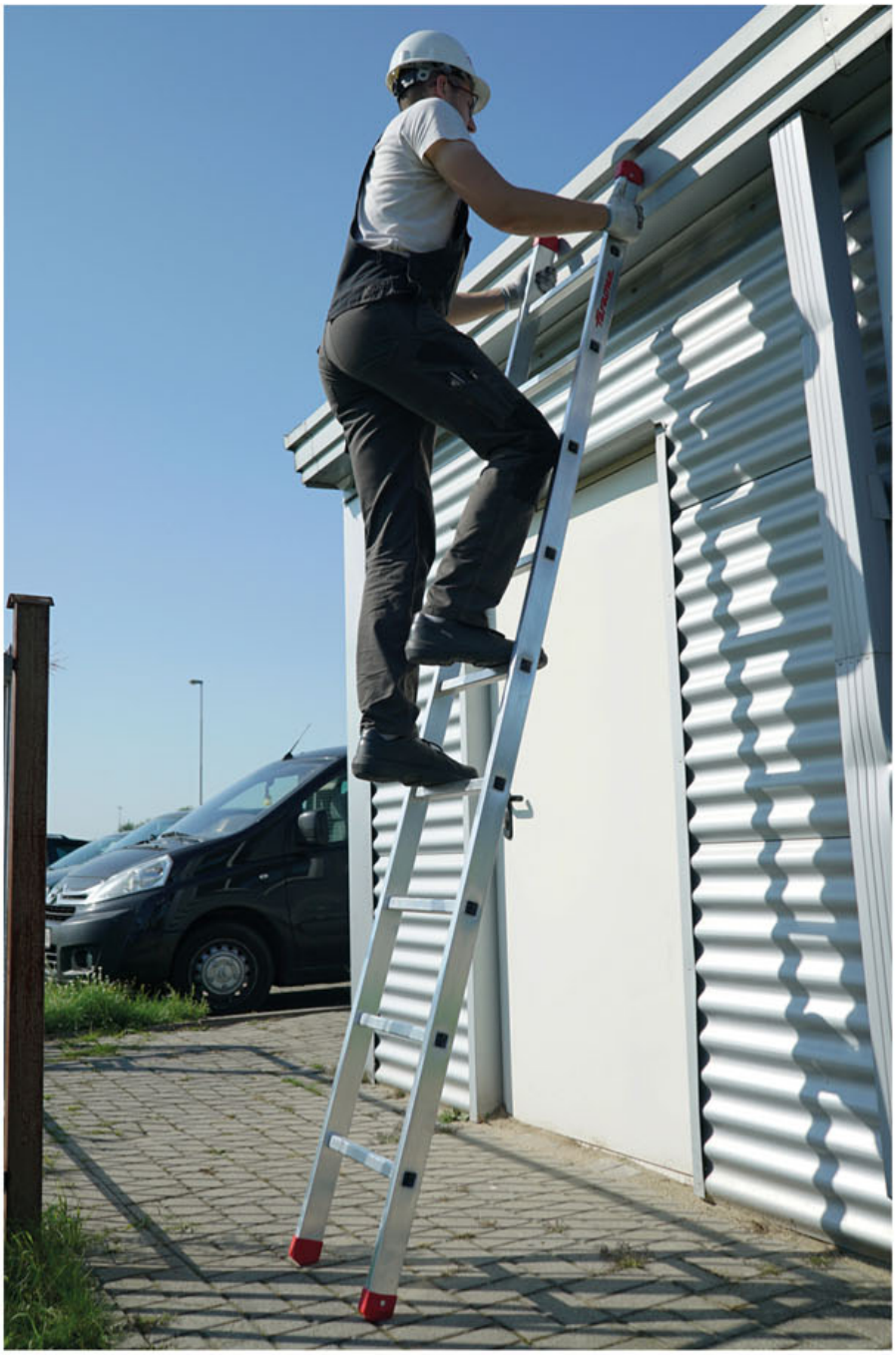

OPCJONALNIE/OPTIONAL

STABILIZATOR ZGODNY Z NORMĄ.
STABILIZER COMPLYING WITH THE STANDARD.
Drabiny powyżej 3 m wysokości mają stabilizator w standardzie.

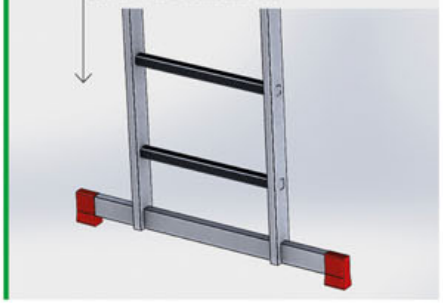

Boki z profilem wzmacniającym 1,2 mm.
Sides with 1,2 mm reinforced section.

OPCJONALNIE/OPTIONAL

KOD P9/38

Specjalny regulowany hak mocujący.
Special adjustable retaining hook.

dane techniczne / technical specifications

MODEL ITEM	LICZBA STOPNI N. OF RUNGS	WAGA KG. WEIGHT KG.	PRZEKRÓJ PROFILU UPRIGHT SEC.	A. cm	B. cm	C. cm	D. cm
S1200/E	7	3,8	60x25	250	200	42	
S1250/E	8	4,2	60x25	300	250	42	
S1300/E	10	5	60x25	350	296	42	
S1350/E.7	12	5,8	60x25	400	350	42	90
S1400/E.7	14	7,8	80x25	450	400	42	90
S1450/E.7	15	8,7	80x25	500	450	42	90

Opcjonalnie stopnie o szerokości 8 cm (kod GR80)
Optional 8 cm wide rungs (cod GR80)

STABILIZATOR OPCJONALNIE / STABILIZER OPTIONAL

STABILIZATOR W STANDARDZIE / WITH STABILIZER

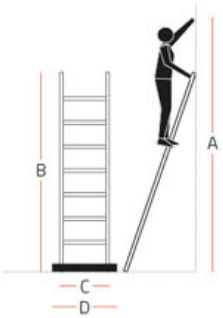

OPCJONALNIE/OPTIONAL KOD P10

Specjalny element do mocowania drabiny na dachu.
Special element use to fix the ladder on.

150.2

Drabina wielofunkcyjna, 2-elementowa.
Multi-purpose double sided extractable ladder.

GRADO DI SICUREZZA DEGREE OF SAFETY C | H. MAX LAVORO WORKING HEIGHT 4,4 MT | MAX KG 150 | EU EN 131 | tested POLITECNICO DI MILANO

PL

Szczeble 30x30 mm.
Rung 30x30 mm.

Podstawa stabilizująca.
Stabilizer base.

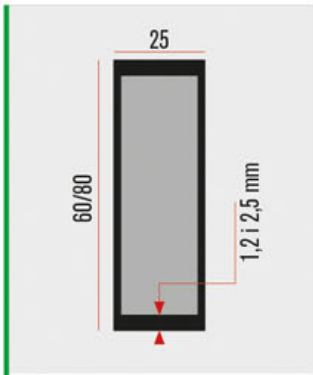

Przekrój profilu 1.2 mm i 2.5mm*
Sides with reinforced 1,2 mm and 2.5mm section*.

Specjalne zabezpieczenie przed wypięciem.
Special unhook safety device.

OPCJONALNIE/OPTIONAL
KOD GR80

Stopnie o szerokości 8 cm.
8 cm wide rungs.

dane techniczne / technical specifications

MODEL ITEM	LICZBA STOPNI N. OF RUNGS	WAGA KG. WEIGHT KG.	PRZEKRÓJ PROFILU UPRIGHT SEC.	H. cm	H.1. cm	H.2. cm	A. cm	B. cm	C. cm
ST250/2N	8+8	12,8	60x25	250	349	459	42	48	90
ST300/2N	10+10	14,5	60x25	298	395	528	42	48	90
ST350/2N *	12+12	17	80x25R*	354	448	654	42	48	115
ST400/2N *	14+14	19	80x25R*	404	502	725	42	48	115

*** Opcjonalnie stopnie o szerokości 8 cm (kod GR80)**
Optional 8 cm wide rungs (cod GR80)
R* - Profil wzmocniony
Reinforced profile

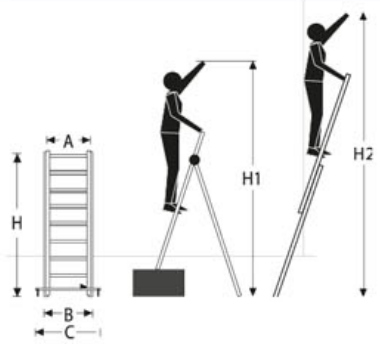

150.3

Drabina wielofunkcyjna 3-elementowa.
Multi-purpose triple sided extractable ladder.

PL

GRADO DI SICUREZZA DEGREE OF SAFETY ★★★★★ A | H. MAX LAVORO WORKING HEIGHT 4,5 MT | MAX KG 150 | EU EN 131 | tested POLITECNICO DI MILANO

50.000
opór/cykli
resistance/cycles
EN 131-2: 2018
UŻYTEK PROFESSIONALNY
PROFESSIONAL USE

Szczeble 30x30 cm.
Rungs 30x30 cm.

Nowa podstawa stabilizująca
New stabilizer base.

OPCJONALNIE/OPTIONAL
KOD P8

Opcjonalne zabezpieczenie.
Pole support cod. P8.

OPCJONALNIE/OPTIONAL
KOD P38

Specjalny element zabezpieczający przed rozłączeniem.
Special unhook safety device.

OPCJONALNIE/OPTIONAL
KOD GR80

Stopnie o szerokości 8 cm.
8 cm wide rungs

OPCJONALNIE/OPTIONAL
KOD P46

Specjalne zabezpieczenie zapobiega rozsunięciu.
Special anti-opening device.

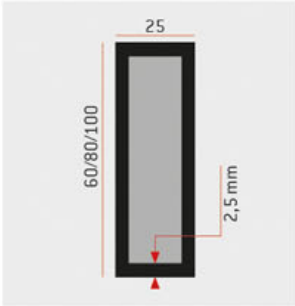

Profil o przekroju 2,5 mm
Sides with 2.5 mm reinforced section.

Możliwe postawienie na schodach.
Can be adjusted to use on stairs.

dane techniczne / technical specifications

MODEL ITEM	LICZBA STOPNI N. OF RUNGS	WAGA KG. WEIGHT KG.	PRZEKRÓJ PROFILU UPRIGHT SEC.	H. cm	H.1. cm	H.2. cm	A. cm	B. cm	C. cm	D. cm
ST200/3N	7+7+7	16	60x25	201	425	528	35	42	48	85
ST250/3N	8+8+8	17,5	60x25	250	476	604	35	42	48	95
ST300/3N *	10+10+10	23,6	80Rx25R*	299	552	731	35	42	48	110
ST350/3N *	12+12+12	28	80Rx25R*	354	654	884	35	42	48	124
ST400/3N *	14+14+14	36	100Rx25R*	411	755	1036	35	42	48	124
ST450/3N *	15+15+15	38	100Rx25R*	440	806	1087	35	42	48	124

R* - profil wzmacniany / reinforced uprights
*** Opcjonalnie / Optional** KOD GR80

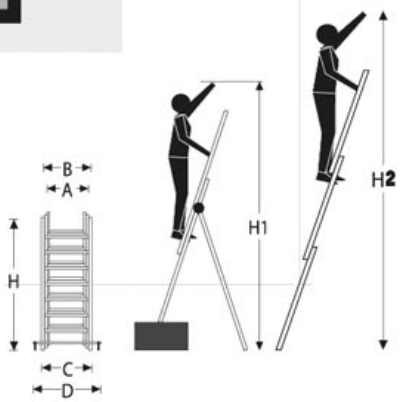

AK

Drabina wielofunkcyjna 3-elementowa ze stabilizatorem.
Multi-purpose triple sided ladder with stabilizer.

PL

GRADO DI SICUREZZA DEGREE OF SAFETY ★★★ C | H. MAX LAVORO WORKING HEIGHT 4,4 MT | MAX KG 150 | EU EN 131 | tested POLITECNICO DI MILANO

STANDARD

EU EN 131-2 2018

STABILIZATOR ZGODNY Z NORMĄ.
STABILIZER COMPLYING WITH THE STANDARD.

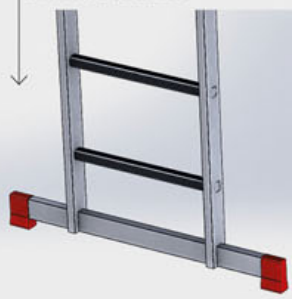

Specjalne zabezpieczenie przed wypięciem.
Special unhook safety device.

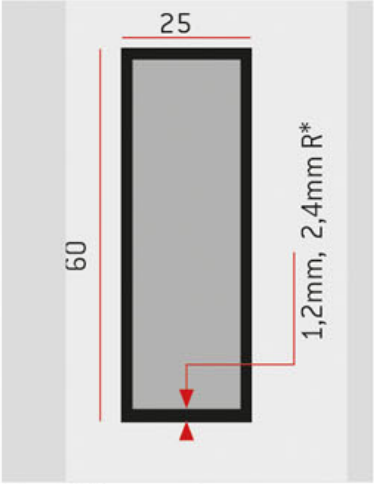

R* - Profil wzmocniony
Reinforced profile

Okucie-zawias.
Hardware-hinge.

dane techniczne / technical specifications

ARTYKUŁ ITEM	ILOŚĆ STOPNI N. OF RUNGS	WAGA KG. WEIGHT KG.	PRZERÓJ PROFILU UPRIGHT SEC.	A . CM	B . CM	C. CM	D . CM	E . CM	F. CM	G. CM	SZEROKOŚĆ CM WIDH CM
AK 225.3	3x7	13	60x25	225	345	330	400	448	530	115	48
AK 250.3	3x8	15	60x25	250	370	360	500	504	619	124	48
AK 280.3	3x9	18	60x25	280	400	390	520	560	675	124	48
AK 300.3	3x10	21	60x25R*	300	420	410	550	602	718	124	48
AK 336.3	3x11	23	60x25R*	330	450	440	562	644	759	124	48

R* - profil wzmocniony/ reinforced profile

PROMUJEMY KULTURĘ BEZPIECZEŃSTWA

Fundacja Kultury Bezpieczeństwa

prewencja profilaktyka

szkolenia BHP

112 zawsze bezpieczni

ZOSTAŃ AMBASADOREM
POLSKA KOCHA BEZPIECZEŃSTWO

Przystąp do nadzwyczajnego projektu rozpowszechnienia kultury bezpieczeństwa w całym kraju i wnieś unikalną wartość do Twojego otoczenia.

+48 695 024 880 fundacja@fkb.edu.pl polskakochabezpieczenstwo.pl

SUPER TELES

Super profesjonalna aluminiowa drabina teleskopowa ze stabilizatorem.
Aluminium telescopic ladders with stabilizer.

GRADO DI SICUREZZA DEGREE OF SAFETY ★★★★☆ B | H. MAX LAVORO WORKING HEIGHT 5,8 MT | MAX KG 150 | EU EN 131 | H MAX 4,30 MT | I D.L. 81 | tested POLITECNICO DI MILANO

IT

50.000
opór/cykli
resistance/cycles

EN 131-2: 2018
UŻYTEK PROFESSIONALNY
PROFESSIONAL USE

Złożona drabina zajmuje niewiele miejsca i jest łatwa do przemieszczania
It occupies little space when closed and it is easy to move.

STANDARD

EU EN 131-2 2018

STABILIZATOR ZGODNY Z NORMĄ.
STABILIZER COMPLYING WITH THE STANDARD

Minimalne gabaryty przy złożonym stabilizatorze.
Minimum footprint with closed stabilizer

OPCJONALNIE/OPTIONAL

KOD BRTELES

DODATKOWY PODEST Z PORĘCZĄ
OPTIONAL STEP WITH HANDRAL

01 **02** **03**

OPATENTOWANY SYSTEM / PATENT SYSTEM

Nowy programowalny zawias z aluminium blaszkowego o wysokiej wytrzymałości.
New high-resistant configurable hinge made of lamellar aluminium.

Pozycja nożycowa z ogranicznikiem i blokadą zapobiegającą przypadkowemu złożeniu.
Scissor position with limit stop and protection against accidental closing.

Pozycja nożycowa z ogranicznikiem i z zamkiem bez blokady..
Scissor position with limit stop and closing without protection.

Pozycja prosta z ogranicznikiem i blokadą zapobiegającą przypadkowemu złożeniu.
Extended position with limit stop and protection against accidental closing.

OBRAZY SĄ DOSTARCZANE TYLKO DO CELÓW ILUSTRACJI I NIE STANOWIĄ ELEMENTU UMOWY.
THE IMAGES ARE PROVIDED ONLY FOR ILLUSTRATION PURPOSE AND DO NOT CONSTITUTE A CONTRACTUAL ELEMENT..

Uniwersalna w każdej sytuacji, zapewnia stabilność i bezpieczeństwo.
Versatile in any situation, it guarantees stability and safety.

Drabinę można użytkować także jako przystawną.
The ladder can be used also extended.

KOD P27

Ergonomiczny uchwyt bezpieczeństwa do zahaczania/ odczepiania i wydłużania drabiny aluminiowej.
Safety ergonomic handle for hooking and unhooking the extended device of aluminium ladder.

OPATENTOWANY SYSTEM / PATENT SYSTEM

Zewnętrze stopnie połączone nitami z zaokrąglonym profilem stosowanymi w technologii lotniczej.
External steps riveted to rounded profile by aeronautical technology.

OPATENTOWANY SYSTEM / PATENT SYSTEM
KOD P53

Programowalny zawias.
Configurable hinge.

dane techniczne / technical specifications

ARTYKUŁ ITEM	ILOŚĆ STOPNI N. OF RUNGS	WAGA KG. WEIGHT KG.	ŁADOWNOŚĆ KG. CAPACITY KG.	A . cm	B . cm	C . cm	D . cm	E . cm	F . cm
TELES.T4S.7	8+8	12	150	358	415	54	130	207	21
TELES.T5S.7	10+10	14	150	388	471	60	158	228	21
TELES.T6S.7	12+12	16	100	445	586	60	185	286	21

BEZ KOTWIENIA / WITHOUT ANCHORING
Z KOTWIENIEM / WITH ANCHORING

Z PORECZĄ WITH HANDRAIL

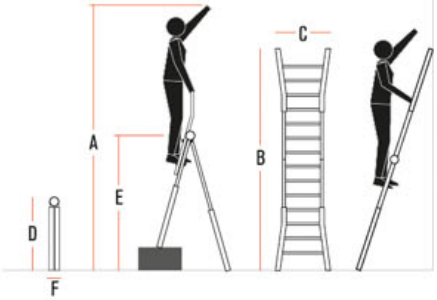

DOMUS

Super profesjonalna drabina z 13 cm stopniami.
Super professional aluminium ladder with13 cm rung.

GRADO DI SICUREZZA DEGREE OF SAFETY ★★★★★ A | H. MAX LAVORO WORKING HEIGHT 4,5 MT | MAX KG 150 | EU EN 131 | tested POLITECNICO DI MILANO

PL

OPCJONALNIE/OPTIONAL

KOD BR LADY

Nie stosować poręczy do model i 03 i 04.
Do not use handrails for models 03 and 04.

UWAGA: otwory potrzebne do zamocowania poręczy nie są wykonywane fabrycznie.
ATTENTION: the holes for installing the handrails are not factory-provided.

Mocowanie stopni przy zastosowaniu technologii lotniczej.
Aeronautical-style rung mounting.

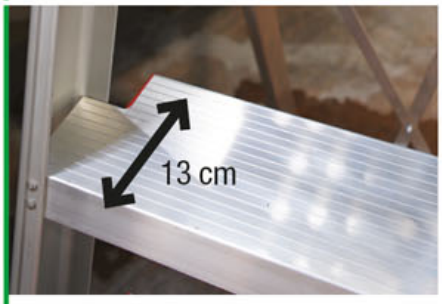

Bezpieczne i wygodne wchodzenie dzięki specjalnym, wygodny 13 cm stopniom o dużej wytrzymałości.
Special rungs for a safe and comfortable climbing. High resistance comfort rung cm 13.

OPCJONALNIE/OPTIONAL

KOD LADY/R

Można stosować do modeli 03, 04 i 05.
Can be used to models 03, 04 and 05.

Samoblokujące się koła.
Retractable wheels and strong bar.

OBRAZY SĄ DOSTARCZANE TYLKO DO CELÓW ILUSTRACJI I NIE STANOWIĄ ELEMENTU UMOWY.
THE IMAGES ARE PROVIDED ONLY FOR ILLUSTRATION PURPOSE AND DO NOT CONSTITUTE A CONTRACTUAL ELEMENT..

Uniwersalna w każdej sytuacji zapewnia stabilność i bezpieczeństwo.
Versatile in any situation, it guarantees stability and safety.

Krzyżowy system stabilizacji o większej sztywności i większym bezpieczeństwie drabiny.
Cross-stabilising system for increased stiffness and safety.

Wygodna i solidna kieszeń na narzędzia.
Practical tool bag.

Większa stabilnośc dzięki poprzeczkom wzmacniającym w narożnikach.
Increased stability with reinforced crossbars on the corners.

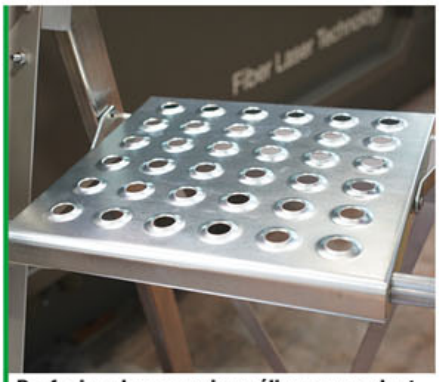

Profesjonalny przeciwpoślizgowy podest roboczy 27 x 27 cm oraz ergonomiczna barierka z oksydowanego aluminium w kolorze srebrnym.
Professional anti-slip platform cm 27x27 and ergonomic upright made of silvery aluminium.

dane techniczne / technical specifications

ARTYKUŁ ITEM	ILOŚĆ STOPNI N. OF RUNGS	WAGA KG. WEIGHT KG.	A . cm	B . cm	C . cm	D . cm	E . cm	F . cm
SDOMUS 03	3*	7	244	64	37	48	82	142
SDOMUS 04	4*	8	267	87	37	50	86	162
SDOMUS 05	5*	9	290	110	37	53	102	185
SDOMUS 06	6*	10	313	133	37	55	118	208
SDOMUS 07	7*	11	336	156	37	58	135	230
SDOMUS 08	8*	13	358	178	37	60	151	254
SDOMUS 09	9*	14	380	200	37	63	167	277
SDOMUS 10	10*	16	403	223	37	65	181	301
SDOMUS 12	12*	18	449	269	37	70	214	347

* ŁĄCZNIE Z PODESTEM ROBOCZYM / WORK DECK INCLUDED

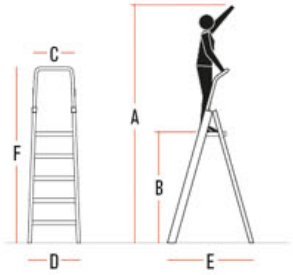

Kod LADY/R - Samoblokujące się koła - 4 szt.
Code LADY/R - Retractable wheels with strong bar - 4 PCS

Kod BR LADY - Opcjonalna poręcz - 2 szt.
Code BR LADY - Optional handrail - 2 PCS

LADY

Super profesjonalna drabina z 8 cm stopniami.
Super professional aluminium ladder with 8 cm rung.

GRADO DI SICUREZZA DEGREE OF SAFETY ★★★★☆ B | H. MAX LAVORO WORKING HEIGHT 3,8 MT | MAX KG 150 | EU EN 131

PL

50.000
opór/cykli
resistance/cycles
EN 131-2: 2018
UŻYTEK PROFESSIONALNY
PROFESSIONAL USE

OPCJONALNIE/OPTIONAL

KOD BR LADY

Nie stosować poręczy do modeli 03 i 04.
Do not use handrails for models 03 and 04.

Większe bezpieczeństwo dzięki nowym poręczom.
Improved safety with new handles.

8 cm stopień o dużej wytrzymałości
High resistance rung cm 8.

OPCJONALNIE/OPTIONAL

KOD LADY/R

Można stosować do modeli 03, 04 i 05.
Can be used to models 03, 04 and 05.

Samoblokujące się koła.
Retractable wheels and strong bar.

OBRAZY SĄ DOSTARCZANE TYLKO DO CELÓW ILUSTRACJI I NIE STANOWIĄ ELEMENTU UMOWY.
THE IMAGES ARE PROVIDED ONLY FOR ILLUSTRATION PURPOSE AND DO NOT CONSTITUTE A CONTRACTUAL ELEMENT.

Uniwersalna w każdej sytuacji zapewnia stabilność i bezpieczeństwo.
Versatile in any situation, it guarantees stability and safety.

Krzyżowy system stabilizacji
Cross-stabilising system.

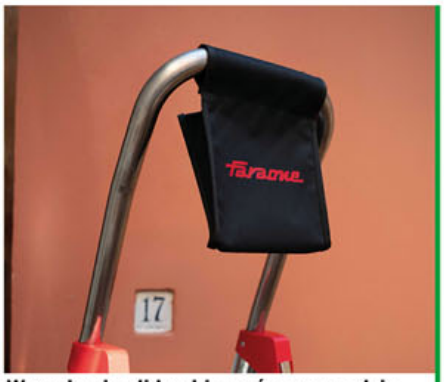

Wygodna i solidna kieszeń na narzędzia.
Practical tool bag.

Mocowanie stopni z zastosowaniem technologii lotniczej oraz większa stabilność dzięki poprzeczkom wzmacniającym w narożnikach.
Increased stability with reinforced crossbars on the corners.

Profesjonalny przeciwpoślizgowy podest roboczy oraz ergonomiczna barierka z oksydowanego aluminium w kolorze srebrnym. Professional anti-slip platform and ergonomic upright made of silvery aluminium.

dane techniczne / technical specifications

ARTYKUŁ ITEM	ILOŚĆ STOPNI N. OF RUNGS	WAGA KG. WEIGHT KG.	A . cm	B . cm	C . cm	D . cm	E . cm	F . cm
LADY 3	3*	7	244	64	37	48	82	142
LADY 4	4*	7,3	267	87	37	50	86	162
LADY 5	5*	8,5	290	110	37	53	102	185
LADY 6	6*	9,3	313	133	37	55	118	208
LADY 7	7*	11	336	156	37	58	135	230
LADY 8	8*	12	358	178	37	60	151	254
LADY 9	9*	13,5	380	200	37	63	167	277
LADY 10	10*	16	403	223	37	65	181	301
LADY 12	12*	18	449	269	37	70	214	347

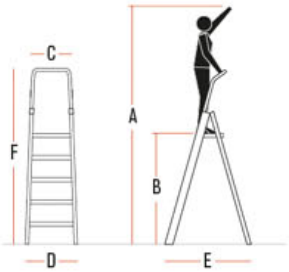

* ŁĄCZNIE Z PODESTEM ROBOCZYM /WORK DECK INCLUDED

Kod LADY/R - Samoblokujące się koła - 4 szt.
Code LADY/R 4 PCS/retractable wheels and strong bar

Kod BR LADY - Opcjonalna poręcz
Code BR LADY/optional handrail

ND

Drabina dwustronna z szerokimi stopniami.
Double sided step ladder with wide rungs.

GRADO DI SICUREZZA DEGREE OF SAFETY ★★★☆☆ C | H. MAX LAVORO WORKING HEIGHT 3 MT | MAX KG 150 | EU EN 131 | I D.L. 81

PL

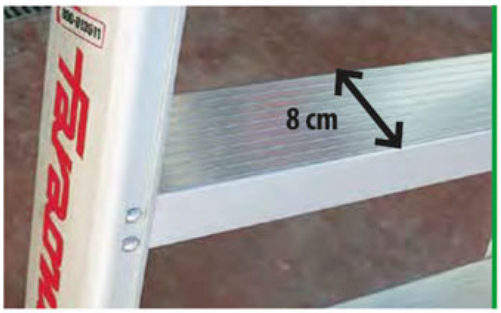

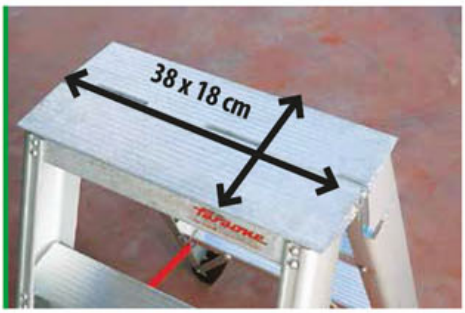

Aluminiowe anodowane podłużnice, płaskie stopnie montowane w technologii lotniczej, bez spawania.
Anodised aluminium uprights, flat rungs with aeronautical style monting.

dane techniczne / technical specifications

ARTYKUŁ ITEM	ILOŚĆ STOPNI N. OF RUNGS	WAGA KG. WEIGHT KG.	H . cm	H.1 . cm	A . cm	B . cm	C . cm
S2140ND	6+6	9	129	260	38	52	113
S2185ND	8+8	11	173	300	38	57	145
S2230ND	10+10	13	216	320	38	62	176
S2280ND	12+12	16	271	400	38	67	208

IT

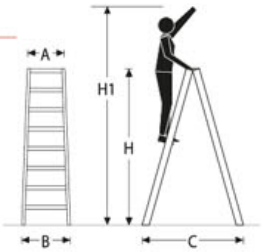

ND·NDL

Profesjonalny stołek dwustronny o szerokości 40 cm, 60 cm.
Professional double-sided ladder a width of 40 cm, 60 cm.

GRADO DI SICUREZZA DEGREE OF SAFETY ★★★☆☆ C | H. MAX LAVORO WORKING HEIGHT 3 MT | MAX KG 150 | EU EN 14183 | I D.L. 81

PL

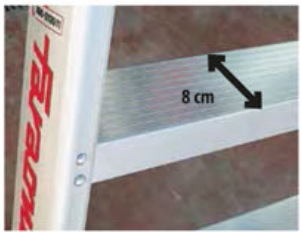

MOD. ND
Podest z aluminiowym zawiasem.
Landing with aluminium inge.

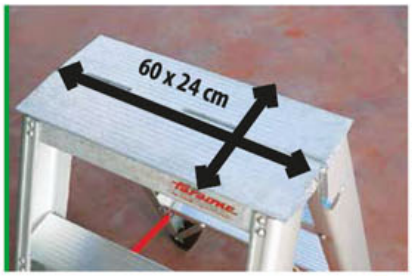

MOD. NDL
Podest z aluminiowym zawiasem.
Landing with aluminium inge.

dane techniczne / technical specifications

ARTYKUŁ ITEM	ILOŚĆ STOPNI N. OF RUNGS	WAGA KG. WEIGHT KG.	H . cm	H.1 . cm	A . cm	B . cm	C . cm
S2050ND	2+2	4	45	223	40	42	50
S2070ND	3+3	5	72	245	40	45	56
S2095ND	4+4	6,70	98	267	40	48	82
S2050NDL	2+2	4,60	45	223	60	62	50
S2070NDL	3+3	6	72	245	60	67	66
S2095NDL	4+4	7,50	98	267	60	82	82

*** ŁĄCZNIE Z PODESTEM / WORK DECK INCLUDED**

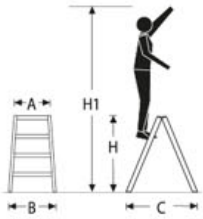

SGA

Aluminiowe schody o wysokim stopniu.
Enhanced-safety aluminium step ladder.

GRADO DI SICUREZZA DEGREE OF SAFETY A | H. MAX LAVORO WORKING HEIGHT 2,5 MT | MAX KG 150 | EN 14183 | D.L. 81 | PL

OBRAZY SĄ DOSTARCZANE TYLKO DO CELÓW ILUSTRACJI I NIE STANOWIĄ ELEMENTU UMOWY
THE IMAGES ARE PROVIDED ONLY FOR ILLUSTRATION PURPOSE AND DO NOT CONSTITUTE A CONTRACTUAL ELEMENT

20 cm przeciwpoślizgowe stopnie do bezpiecznej i stabilnej pracy
20 cm non-slip steps ensuring safe working conditions.

Wytrzymała konstrukcja rurowa z litego aluminium.
Robust one-piece tubular aluminium frame.

dane techniczne / technical specifications

ARTYKUŁ ITEM	ILOŚĆ STOPNI N. OF RUNGS	WAGA KG. WEIGHT KG.	A . cm	B . cm	C . cm	D . cm	E . cm
SGA02	2	3,5	230	50	48	55	56
SGA03	3	6	255	75	48	662	80
SGA04	4	10,7	278	98	48	62	103

BEZ KOTWIENIA / WITHOUT ANCHORING

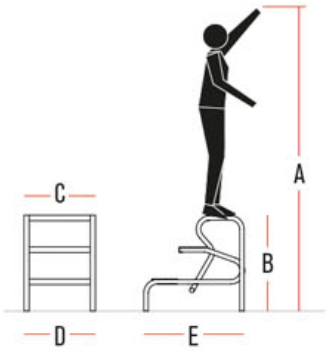

SGP

Profesjonalne schody z anodyzowanego aluminium ze stopniami ze stali inox.
Professional stairs made of anodized aluminum with stainless steel steps.

GRADO DI SICUREZZA DEGREE OF SAFETY A ★★★★★ | H. MAX LAVORO WORKING HEIGHT 3 MT | MAX KG 150 | EU EN 14183 | EU EN 131 | tested POLITECNICO DI MILANO

IT

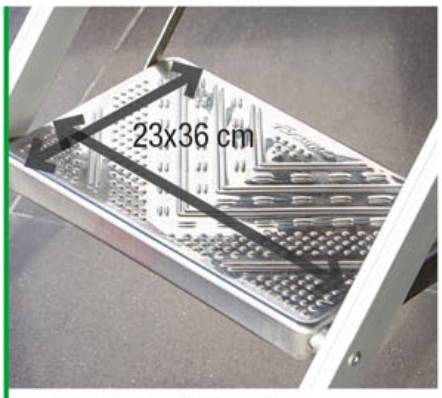

Podest ze stali nierdzewnej.
Stainless steel platform

Złożone schody SGP zajmują niewiele miejsca.
The SGP step ladder occupies very little space when closed.

OBRAZY SĄ DOSTARCZANE TYLKO DO CELÓW ILUSTRACJI I NIE STANOWIĄ ELEMENTU UMOWY.
THE IMAGES ARE PROVIDED ONLY FOR ILLUSTRATION PURPOSE AND DO NOT CONSTITUTE A CONTRACTUAL ELEMENT.

Uniwersalny w każdej sytuacji, gwarantuje stabilność i bezpieczeństwo.
Versatile in any situation, it guarantees stability and safety.

Krzyżowy system stabilizacji.
Cross-stabilising system.

5 stopni
5 rungs.

4 stopnie.
4 rungs.

3 stopnie
3 rungs.

3 stopnie.
3 rungs.

2 stopnie.
2 rungs.

Praktyczna półka na narzędzia.
Practical and solid tool bag.

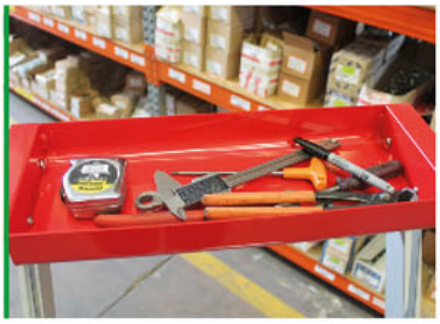

dane techniczne / technical specifications

ARTYKUŁ ITEM	ILOŚĆ STOPNI N. OF RUNGS	WAGA KG. WEIGHT KG.	A . cm	B . cm	C . cm	D . cm	E . cm	F . cm	G . cm	H . cm
SGP02.17	2	7	230	/	50	81	88	50	65	18
SGP03.17	3	9	255	/	75	106	122	50	92	18
SGP03.P.17	3	11	253	63	73	90	169	56	137	18
SGP04.P.17	4	13	278	63	98	110	197	57	161	18
SGP05.P.17	5	15	303	63	123	131	225	59	186	18

BEZ KOTWIENIA / WITHOUT ANCHORING

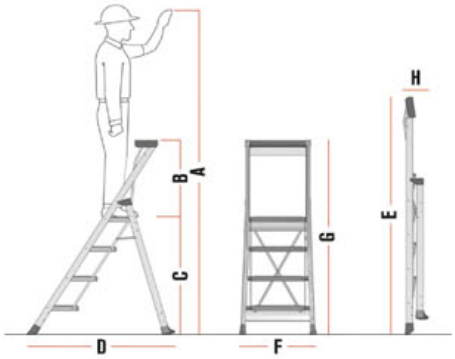

CM50

Profesjonalne schody dla budownictwa i przemysłu.
Professional steps for builders and industry.

GRADO DI SICUREZZA DEGREE OF SAFETY ★★★★★ A | R. MAX LAVORO WORKING HEIGHT 3 MT | MAX KG 150 | EU EN 14183 | I D.L. 81

IT

Solidna, składana poręcz z automatyczną blokadą zabezpieczającą
sturdy foldable guardrail with automatic safety lock

18 cm stopnie antypoślizgowe
18 cm wide non-slip rung.

Bezpieczna platforma robocza 40x40 cm
Safe working platform cm 40x40.

Kompaktowe gabary ułatwiają transport.
Compact size for easy transportation.

Łatwe i komfortowe przemieszczanie
Moves easily and in total comfort

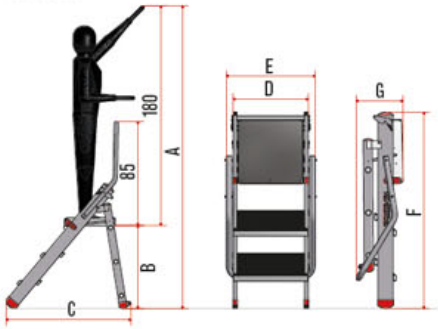

dane techniczne / technical specifications

ARTYKUŁ ITEM	ILOŚĆ STOPNI* N. OF RUNGS	WAGA KG. WEIGHT KG.	A . cm	B . cm	C . cm	D . cm	E . cm	F . cm	G . cm
CM50.02	2	6	222	42	77	50	60	103	30
CM50.03	3	7,5	248	68	100	50	60	129	30
CM50.04	4	10	274	94	121	50	60	155	30

* ŁĄCZNIE Z PODESTEM / WORK DECK INCLUDED

CM60

Profesjonalne schody dla budownictwa i przemysłu.
Professional steps for builders and industry.

GRADO DI SICUREZZA DEGREE OF SAFETY ★★★★★ A | H. MAX LAVORO WORKING HEIGHT 2,8 MT | MAX KG 150 | EU EN 131 | SGS TECNOS, S.A. | PL

KÓŁKA **R**

POWIĘKSZONY PODEST **L**

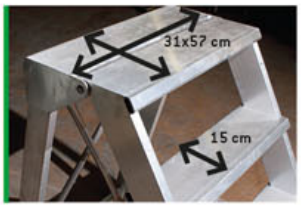

PORĘCZ **P**
HANDRAIL

Mocne, proste w użyciu i bezpieczne, ze stopniami 15 cm.
Wygodne wchodzenie przy nachyleniu 60º.
Szeroki górny podest 57x31 cm lub 57x47 cm i szybki system składania.

Strong, manageable, safe with rungs 15 cm.
The climbing is comfortable with 60º. slope.
Wide upper floor 57x31 cm or 57x47 cm and quick closing system.

dane techniczne / technical specifications

ARTYKUŁ ITEM	ILOŚĆ STOPNII N. OF RUNGS	WAGA KG. WEIGHT KG.	H . cm	H.1 . cm	A . cm	B . cm	C . cm
CM 4	4*	12	98	278	57	82	107
CM 4P	4*	15	98	278	57	82	107
CM 4L	4*	13	98	278	57	82	125
CM 4LP	4*	15	98	278	57	82	125
CM 4LPR	4*	18	98	278	57	82	125
CM 5P	5*	16,5	123	303	57	82	125
CM 5LP	5*	19,5	123	303	57	82	125
CM 5LPR	5*	21,5	123	303	57	82	125

* ŁĄCZNIE Z PODESTEM / WORK DECK INCLUDED BEZ PORĘCZY / WITHOUT HANDLES

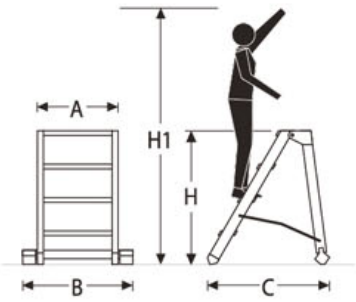

PPP PLASTERERS / PAINTERS PLATFORM

Platforma dla tynkarzy/malarzy.
Professional platform for builders and painters.

GRADO DI SICUREZZA DEGREE OF SAFETY A ★★★★★ | H. MAX LAVORO WORKING HEIGHT 3 MT | MAX KG 150 | EU EN 131 | I D.L. 81

PATENT

PL

OPCJONALNIE/OPTIONAL

Poręcz opcjonalnie dla modelu PPP4.
Optional handrail for the model PPP4.

Produkt przeznaczony do robót tynkarskich, malarskich, wykonany z aluminium. Umożliwia przemieszczanie się wzdłuż ściany podczas pracy. Najwyższy stopień jest wykonany z kraty ortoftalowej (GRP), dzięki czemu nie zbierają się na jego powierzchni zanieczyszczenia. Sama krata jest lżejsza od stalowej i odporna na korozję. Produkt posiada antypoślizgowe stopy i haki, które pozwalają na zawieszenie np. wiadra.

Product intended for plastering and painting work, made of aluminium. Allows you to move along the wall while working. The highest step is made of an orthophthalic grating (GRP), which prevents dirt from collecting on its surface. The grating itself is lighter than steel and resistant to corrosion. The product has anti-slip feet and hook that allow you to hang, for example, buckets.

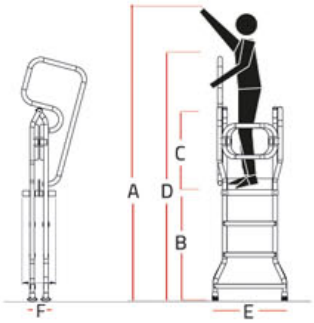

dane techniczne / technical specifications

ARTYKUŁ ITEM	ILOŚĆ STOPNI* N. OF RUNGS	WAGA KG. WEIGHT KG.	A . cm	B . cm	C . cm	D . cm	E . cm	F . cm
PPP4	4	16	298	98	65	210	67	35
PPP5*	5	18	325	125	65	240	67	35
PPP6*	6	19	350	152	65	265	67	35

*PORĘCZ STANDARD DLA MODELU PPP5 I PPP6
HANDRAIL - STANDARD FOR THE MODEL PPP5 AND PPP6

KOD BR.PPP

AKCESORIA / ACCESSORIES

Części zamienne do drabin.
Ladder spare parts.

Art. P1
Belka stabilizacyjna
Stabilizing base

Art. P6
Rozmiar stopek, zewnętrzne M 60, 80, 100 (1 szt.)
Size stopper, external, S 60-80-100 (1 item)

Art. P20
Jarzmo pośrednie (2 szt.)
Medium range brackets (2 items)

Art. P21
Blokada rozwarcia (listwa) z pokrętłem (2 szt.)
Steel spread interlock (2 items)

Art. P22
Stopka podstawy stabilizatora (2 szt.)
Stabilizer base foot (2 items)

Art. P25
Zaczep do drabin z linką
Hook for ladder with rope

Art. P27
Blokada (1 szt.)
Lock (1 item)

Art. BR LADY
Poręcz lady, domus (2szt.)
Handrail lady, domus (2 item)

Art. P29
Stopki przednie do modeli Lady, Domus, ND (2 szt.)
Lady and Domus stopper (2 items)

Art. P32
Złącza (obejma) Lady, prawa + lewa (2 szt.)
Lady connection (2 items)

Art. P33
Podest Lady
Lady platform

Art. P34
Kieszeń Lady (torba na narzędzia)
Lady tool bag

Art. P43
Stopki tylne do modeli Lady, Domus, ND (2 szt.)
Rear stopper mod. Lady and Domus (2 items)

Art. P50
Jarzmo drabiny duże
Large yoke ladder

Art. P52
P52 Stabilizator drabiny (1 kpl.)
Big stabilizer (1 set))

Art. P53
Przegub automatyczny, 4- stopniowy
Hock (1 item)

Art. P54
Korek rozprężny plastikowy i listwy drabin
Dowel for ladder panel (1 item)

Art. P55
Stopka podstawy stabilizatora
Foot stabilizer of base (2 items)

Art. P56
Tulejka plastikowa jarzma drabiny (1 szt.)
Plastic sleeve yoke ladder (1 item)

Art. P57
Kompletny zawias jarzma drabiny Stella (tulejka, gwint, śruba x 2)
Complete hinge yoke ladders (sleeve, thread, screw x2)

Art. P62
Zestaw rolek do drabiny 3-elementowej (1 kpl.)
The roller for ladder (1 set)

Art. SMF.T2
4 samoblokujące się koła Ø 125 mm
Self-locking 4 wheels Ø 125 mm

Art. SMT/R
4 kółka obrotowe Ø 125 mm
4 turning wheels Ø 125 mm

Art. CM.R
4 samoblokujące się koła Ø 80 mm
Self-locking 4 wheels Ø 80 mm

faraone
faraone
faraone

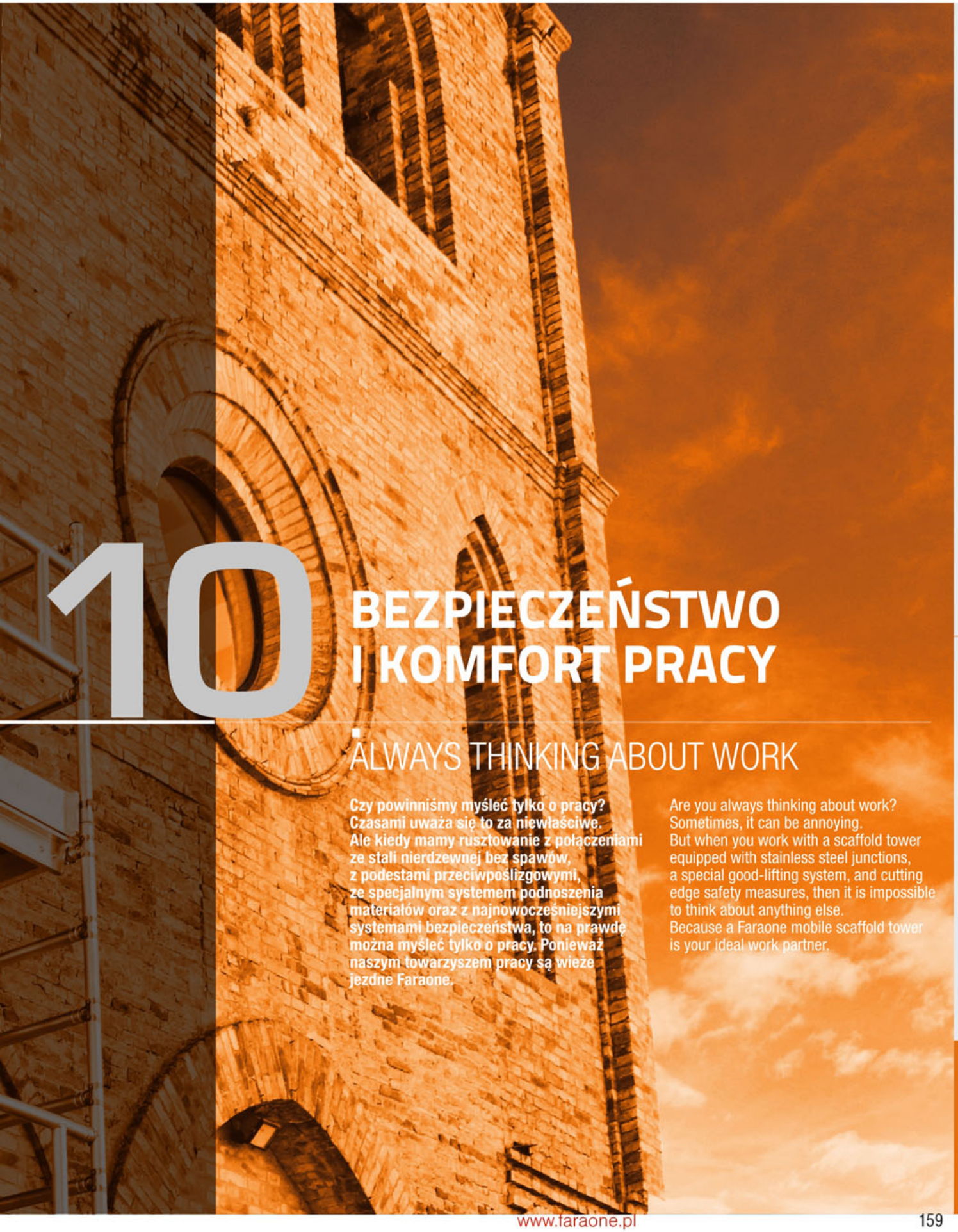

10 BEZPIECZEŃSTWO I KOMFORT PRACY

ALWAYS THINKING ABOUT WORK

Czy powinniśmy myśleć tylko o pracy? Czasami uważa się to za niewłaściwe. Ale kiedy mamy rusztowanie z połączeniami ze stali nierdzewnej bez spawów, z podestami przeciwpoślizgowymi, ze specjalnym systemem podnoszenia materiałów oraz z najnowocześniejszymi systemami bezpieczeństwa, to na prawdę można myśleć tylko o pracy. Ponieważ naszym towarzyszem pracy są wieże jezdne Faraone.

Are you always thinking about work? Sometimes, it can be annoying. But when you work with a scaffold tower equipped with stainless steel junctions, a special good-lifting system, and cutting edge safety measures, then it is impossible to think about anything else. Because a Faraone mobile scaffold tower is your ideal work partner.

COMPACT XS

Wieże jezdne o wymiarach 75 x 160 cm.
Mobile scaffold towers with dimensions 75 x 160 cm.

GRADO DI SICUREZZA DEGREE OF SAFETY ★★★★★ A

ISPESL TESTED UNI EN 1004

Klasa 3 200 Kg/m²
Class 3 200 Kg/m²

PL

Lekkie i wygodne elementy mocowań z tworzywa sztucznego.
Light and comfortable mounting elements made of plastic.

Podest roboczy.
Working platform.

Wytrzymałe koła Ø 125 mm z hamulcem naciskowym.
Ø 125 mm high-resistant wheels with pressure brake.

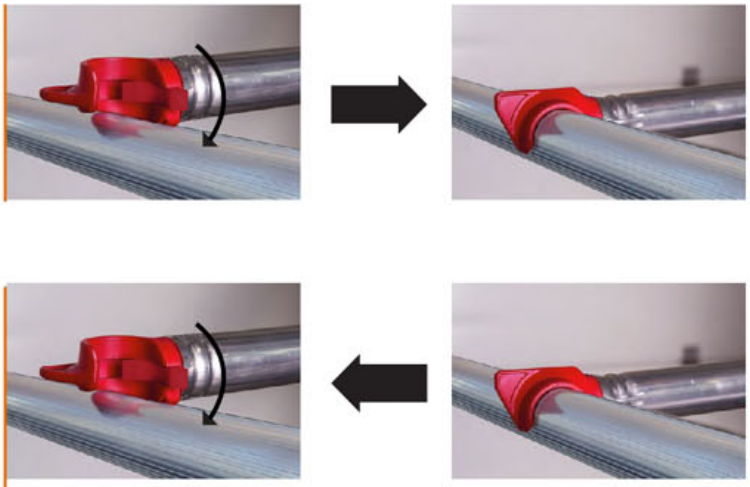

Bardzo szybki i prosty system montowania stężeń.
Very easy and quick crossbar mounting system.

A

A+KIT

A+B

A+B+C

A+B+C+D

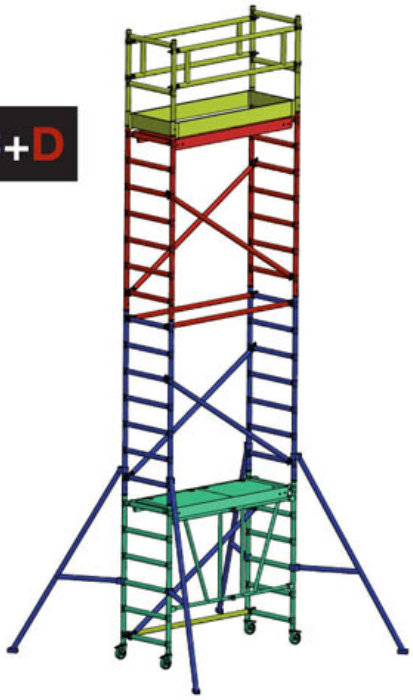

KOŁO WHEEL Ø 125 | MAX KG 180

Wymiary podstawy 75x160 cm.
Standard measurement 75x160 cm.

Wysokość robocza (m) / working heigh (m)		2,6	-	2,9	-	3,7	-	5,7	-	7,6
Wysokość wieży (m) / scaffolding height (m)		1,9	-	2,0	-	2,8	-	4,7	-	6,7
Wysokość podestu roboczego (m) /working platform height (m)		0,6	-	0,9	-	1,7	-	3,7	-	5,6
Ciężar wieży (kg) /scaffolding weight (kg)		31.5	-	-	22	-	27	-	28	
MODEL		COM160XS.A	COM160XS.KIT	COM160XS.A.KIT	COM160XS.B	COM160XS.AB	COM160XS.C	COM160XS.ABC	COM160XS.D	COM160XS.ABCD
KOD	**OPIS/Description**	**Ilość/Item**	**Ilość/Item**	**Ilość/Item**	**Ilość/Item**	**Ilość/Item**	**Ilość/Item**	**Ilość/Item**	**Ilość/Item**	**Ilość/Item**
PS75160.6.40	Składana podstawa 0.75x1.60 (m) / Closing base	1		1		1		1		1
F75200.40	Rama 0.75x 2.0 (m) / Frame						2	2	2	4
RB160E	Podest z klapą / Landing with trapdoor	1		1		1		1	1	2
T7525.40	Rama szczytowa 1 / Peak socket frame 1		2	2						
T75.40	Rama szczytowa 2 / Peak socket frame 2				2	2		2		2
TF160	Burta długa / Long toe board				2	2		2		2
TF75	Burta krótka / Short toe board				2	2		2		2
P160	Poręcz / Railing				2	2		2		2
TR160.40	Stężenie poziome / Crossbar		3	3	1	1		1	2	3
D160.40	Stężenie ukośne / Diagonal						3	3	2	5
STAB 1.40	Stabilizator / Stabilizer						4	4		4

TOP FLEX SAFETY

Wieże jezdne o wymiarach 75 x 160 cm bez składanej ramy.
Mobile scaffold towers with dimensions 75 x 160 cm without a folding frame.

GRADO DI SICUREZZA / DEGREE OF SAFETY ★★★★★ A

Klasa 3
200 Kg/m²
Class 3
200 Kg/m²

PL

Nowe złącze ze stali nierdzewnej bez spawów zwiększa o 50% sztywność wieży jezdnej i podwaja jego żywotność.
The new weldless stainless steel articulation its lifetime.

Lekkie i wygodne elementy mocowań z tworzywa sztucznego.
Light and comfortable mounting elements made of plastic.

Regulowane kółka, Ø 125 mm.
Adjustable wheels, Ø 125 mm.

Podest roboczy.
Working platform.

SYSTEM TEN POZWALA NA MONTAŻ GÓRNEGO OBSZARU ROBOCZEGO Z DOLNEGO POZIOMU W CAŁKOWICIE BEZPIECZNY SPOSÓB.
THIS SYSTEM ALLOWS THE UPPER WORKING AREA ASSEMBLY FROM THE LOWER LEVEL IN A TOTALLY SAFE WAY.

KOŁO WHEEL Ø 125 | MAX KG 160

Wieże jezdne o wymiarach 75 x 160 cm bez składanej ramy.
Mobile scaffold tower with dimensions 75 x 160 cm without a folding frame.

Wysokość robocza (m)/working heigh (m)		2,96	4,08	4,92	6,04	6,88	8,00	8,84
Wysokość wieży (m)/scaffolding height (m)		2,27	3,39	4,23	5,35	6,19	7,31	8,15
Wysokość podestu roboczego (m)/ working platform height (m)		0,96	2,08	2,92	4,04	4,88	6,00	6,84
Ciężar wieży (kg) scaffolding weight (kg)		33	58	92	108	127	140	160
Model		0-23	0-34	0-42	0-54	0-62	0-73	0-82
Kod	**Opis/Description**	**Ilość/Item**	**Ilość/Item**	**Ilość/Item**	**Ilość/Item**	**Ilość/Item**	**Ilość/Item**	**Ilość/Item**
F75200.40	Rama 0,75x2,00 / Frame	2	2	4	4	6	6	8
F75100.40	Rama 0,75x1,00 / Frame		2		2		2	
P 160 S	Poręcz / Railing	1	3	3	5	5	7	7
TR160.40	Stężenie poziome / Crossbar	2	2	2	2	2	2	2
RB160E	Podest z klapą / Landing with trapdoor	1	1	2	2	3	3	4
TF75E	Burta krótka / Short toe board		2	2	2	2	2	2
TF160E	Burta długa / Long toe board		2	2	2	2	2	2
STAB1.40	Stabilizator / Stabilizer			4	4	4	4	4
R125REG	Kółka z regulacją 125 mm / Adjustable wheels 125 mm	4	4	4	4	4	4	4

COMPACT

Wieże jezdne o wymiarach 75 x 180 cm.
Mobile scaffold towers with dimensions 75 x 180 cm.

GRADO DI SICUREZZA DEGREE OF SAFETY ★★★★★ A

ISPESL TESTED UNI EN 1004

Klasa 3 200 Kg/m²
Class 3 200 Kg/m²

PL

Duża stabliność dzieki wytrzymałym stabilizatorom.
Hight stability with durable stabilizers.

Nowe złącze ze stali nierdzewnej bez spawów zwiększa o 50% sztywność wieży jezdnej i podwaja jego żywotność.
The new weldless stainless steel articulation its lifetime.

Lekkie i wygodne elementy mocowań z tworzywa sztucznego.
Light and comfortable mounting elements made of plastic.

Wytrzymałe koła Ø 125 mm. z hamulcem naciskowym.
Ø 125 mm. high-resistant wheels with pressure brake.

Podest roboczy.
Working platform.

Podesty robocze ze specjalnym sworzniem warantują maksymalne bezpieczeństwo.
Workbenches, with a special pivot, guarantee maximum safety.

Stężenia i barierki są łatwe do montażu i demontażu dzięki hakom zaciskowym.
Crosspieces and railings are easy to mount and unhook thanks to pressure hooks

A

A+KIT

A+B

A+B+C

A+B+C+D

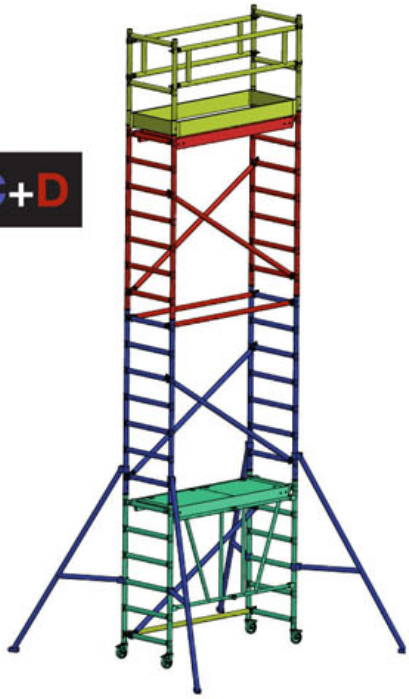

KOŁO WHEEL Ø 125

MAX KG 200

Wymiary podstawy 75x180 cm.
Standard measurement 75x180 cm.

Wysokość robocza (m) / working heigh (m)		2,6	-	2,9	-	3,7	-	5,7	-	7,6
Wysokość wieży (m) /scaffolding height (m)		1,9	-	2,0	-	2,8	-	4,7	-	6,7
Wysokość podestu roboczego (m) / working platform height (m)		0,6	-	0,9	-	1,7	-	3,7	-	5,6
Ciężar wieży (kg) / scaffolding weight (kg)		36	-	-	24	-	38	-	36	
MODEL		COM180.A	COM180.KIT	COM180.AKIT	COM180.B	COM180.AB	COM180.C	COM180.ABC	COM180.D	COM180.ABCD
KOD	**OPIS/Description**	**Ilość/Item**	**Ilość/Item**	**Ilość/Item**	**Ilość/Item**	**Ilość/Item**	**Ilość/Item**	**Ilość/Item**	**Ilość/Item**	**Ilość/Item**
PS75180.6	Składana podstawa 0.75x1.80 (m) / Closing base	1		1		1		1		1
F75200	Rama 0.75x 2.0 (m) / Frame						2	2	2	4
RB180E	Podest z klapą / Landing with trapdoor	1		1		1		1	1	2
T7525	Rama szczytowa 1 / Peak socket frame		2	2						
T75	Rama szczytowa 2 / Peak socket frame				2	2		2		2
TF180	Burta długa / Long toe board				2	2		2		2
TF75	Burta krótka / Short toe board				2	2		2		2
P180	Poręcz / Railing				2	2		2		2
TR180	Stężenie poziome / Crossbar		3	3	1	1		1	2	3
D180	Stężenie ukośne / Diagonal						3	3	2	5
STAB1	Stabilizator / Stabilizer						4	4		4

TOP FLEX

Wieże jezdne o wymiarach 75 x 160 cm i 75 x 180 cm bez składanej ramy.
Mobile scaffold towers with dimensions 75 x 160 and 75 x 180 cm without a folding frame.

GRADO DI SICUREZZA DEGREE OF SAFETY ★★★★★ A

Klasa 3
200 Kg/m²
Class 3
200 Kg/m²

PL

Nowe złącze ze stali nierdzewnej bez spawów zwiększa o 50% sztywność wieży jezdnej i podwaja jego żywotność.
The new weldless stainless steel articulation its lifetime.

Lekkie i wygodne elementy mocowań z tworzywa sztucznego.
Light and comfortable mounting elements made of plastic.

Regulowane kółka, Ø 125 mm.
Adjustable wheels, Ø 125 mm.

Podest roboczy.
Working platform.

MAX KG 180

Wieże jezdne o wymiarach 75x160 bez składanej ramy.
Mobile scaffold towers with dimensions of 75x160 without a folding frame.

Wysokość robocza (m)/working heigh (m)		3,00	4,12	4,96	6,08	6,92	8,04
Wysokość wieży (m)/scaffolding height (m)		2,31	3,43	4,27	5,39	6,23	7,35
Wysokość podestu roboczego (m)/ working platform height (m)		1,00	2,12	2,96	4,08	4,92	6,04
Ciężar wieży (kg) scaffolding weight (kg)		45	68	96	107	127	141
Model		S160-23	S160-34	S160-43	S160-54	S160-63	S160-74
KOD	**OPIS/DESCRIPTION**	**Ilość/Item**	**Ilość/Item**	**Ilość/Item**	**Ilość/Item**	**Ilość/Item**	**Ilość/Item**
F75200.40	Rama 0.75x2.0 (m) / Frame	2	2	4	4	6	6
F75100.40	Rama 0.75x1.0 (m) / Frame		2		2		2
P 160	Poręcz / Railing		2	2	2	2	2
TR160.40	Stężenie poziome / Crossbar	2	2	2	2	2	4
D160.40	Stężenie ukośne / Diagonal	1	1	2	4	4	6
RB160E	Podest z klapą / Landing with trapdoor	1	1	1	1	2	2
TF75E	Burta krótka / Short toe board		2	2	2	2	2
TF160E	Burta długa / Long toe board		2	2	2	2	2
STAB1.40	Stabilizator / Stabilizer			4	4	4	4
R125REG	Kółka z regulacją 125 mm/Adjustable wheels 125 mm	4	4	4	4	4	4

Można zamontować zestaw do pracy na schodach / Possibility to mount the kit for working on the stairs.

MAX KG 200

Wieże jezdne o wymiarach 75x180 bez składanej ramy.
Mobile scaffold towers with dimensions of 75x180 without a folding frame.

Wysokość robocza (m)/working heigh (m)		3,00	4,12	4,96	6,08	6,92	8,04
Wysokość wieży (m)/scaffolding height (m)		2,31	3,43	4,27	5,39	6,23	7,35
Wysokość podestu roboczego (m)/ working platform height (m)		1,00	2,12	2,96	4,08	4,92	6,04
Ciężar wieży (kg) scaffolding weight (kg)		46	71	98	109	130	144
Model		S180-23	S180-34	S180-43	S180-54	S180-63	S180-74
KOD	**OPIS/DESCRIPTION**	**Ilość/Item**	**Ilość/Item**	**Ilość/Item**	**Ilość/Item**	**Ilość/Item**	**Ilość/Item**
F75200	Rama 0.75x2.0 (m) / Frame	2	2	4	4	6	6
F75100	Rama 0.75x1.0 (m) / Frame		2		2		2
P 180	Poręcz / Railing		2	2	2	2	2
TR180	Stężenie poziome / Crossbar	2	2	2	2	2	4
D180	Stężenie ukośne / Diagonal	1	1	2	4	4	6
RB180E	Podest z klapą / Landing with trapdoor	1	1	1	1	2	2
TF75E	Burta krótka / Short toe board		2	2	2	2	2
TF180E	Burta długa / Long toe board		2	2	2	2	2
STAB1.40	Stabilizator / Stabilizer			4	4	4	4
R125REG	Kółka z regulacją 125 mm/Adjustable wheels 125 mm	4	4	4	4	4	4

Można zamontować zestaw do pracy na schodach / Possibility to mount the kit for working on the stairs.

Zestawy do pracy na schodach / Kit for working on the stairs

Do wieży jezdnej o wymiarach 75 x 160 cm. Kod: KIT.SCHODY160.
For 75 x 160 cm mobile tower. Code: KIT.SCHODY160.

KOD	OPIS/DESCRIPTION	Kit schody
F75200	Rama 0,75x2,00 (m) / Frame	1
D160.AD	Stężenie ukośne KIT	2
VR	Podstawa ze śrubą do regulacji	2
ATTACH.50	Obejma obrotowa Ø 50	4
ATTACH.40	Obejma obrotowa Ø 40	2

Do wieży jezdnej o wymiarach 75 x 180 cm. Kod: KIT.SCHODY180.
For 75 x 180 cm mobile tower. Code: KIT.SCHODY180.

KOD	OPIS/DESCRIPTION	Kit schody
F75200	Rama 0,75x2,00 (m) / Frame	1
D180.AD	Stężenie ukośne KIT	2
VR	Podstawa ze śrubą do regulacji	2
ATTACH.50	Obejma obrotowa Ø 50	6

TOP SYSTEM

Bezpieczne w montażu wieże jezdne 75 x 105 cm.
Safety mounting scaffold mobile towers 75 x 105 cm.

GRADO DI SICUREZZA DEGREE OF SAFETY ★★★★★ A

Klasa 3
200 Kg al mq
Class 3
200 Kg per sm

Maksymalna kompaktowość i łatwość przemieszczania.
Maximum compactness and portability. When disassembled, the base contains all the pieces.

OBRAZY SĄ DOSTARCZANE TYLKO DO CELÓW ILUSTRACJI I NIE STANOWIĄ ELEMENTU UMOWY.
THE IMAGES ARE PROVIDED ONLY FOR ILLUSTRATION PURPOSE AND DO NOT CONSTITUTE A CONTRACTUAL ELEMENT.
DOSTARCZONE WSTĘPNIE ZMONTOWANE, ABY UŁATWIĆ WYSYŁKĘ
PRE-ASSEMBLED DELIVERED, TO MAKE THE CONSIGNMENT FEASIBLE.

Wieże jezdne o wymiarach 75x105.
Mobile scaffold towers with dimensions of 75x105.

Wysokość robocza (m)/working heigh (m)		3,20	4,30	5,40	6,50	7,60
Wysokość wieży (m)/scaffolding height (m)		2,20	3,30	4,40	5,50	6,60
Wysokość podestu roboczego (m)/ working platform height (m)		1,20	2,30	3,40	4,50	5,60
Ciężar wieży (kg) scaffolding weight (kg)		46	57	90	101	121
Model		M-22	M-33	M-44	M-55	M-66
KOD	OPIS/DESCRIPTION	Ilość/Item	Ilość/Item	Ilość/Item	Ilość/Item	Ilość/Item
F75100	Rama 0.75x1.0 (m) / Frame	4	6	8	10	12
TR105	Stężenie poziome / Crossbar	2	2	2	2	2
P105	Poręcz / Railing	3	4	6	7	9
RB105E	Podest z klapą / Landing with trapdoor	1	1	2	2	3
TF75.105	Komplet burt / Kit board	1	1	1	1	1
R125S	Koła nieregulowane/Non-adjustable wheels	4	4	4	4	4
STAB1.TEL	Stabilizator teleskopowy / Telescopic stabilizer			4	4	4

SYSTEM TEN POZWALA NA MONTAŻ GÓRNEGO OBSZARU ROBOCZEGO Z DOLNEGO POZIOMU W CAŁKOWICIE BEZPIECZNY SPOSÓB.
THIS SYSTEM ALLOWS THE UPPER WORKING AREA ASSEMBLY FROM THE LOWER LEVEL IN A TOTALLY SAFE WAY.

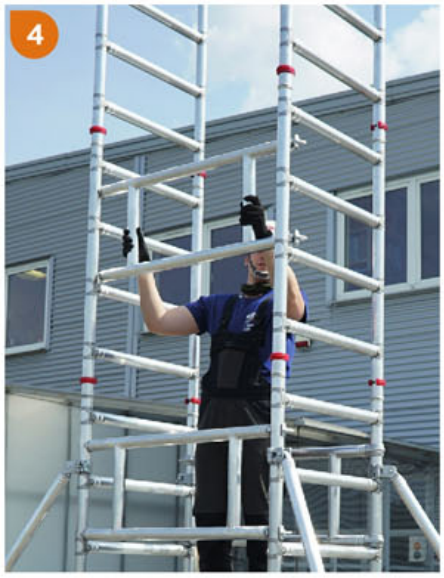

TOP SYSTEM

Wieże jezdne o szerokości 75 cm.
Mobile scaffold towers with width 75 cm.

GRADO DI SICUREZZA DEGREE OF SAFETY ★★★★★ A

ISPESL TESTED UNI EN 1004

Klasa 3 200 Kg/m²
Class 3 200 Kg/m²

PL

Nowe złącze ze stali nierdzewnej bez spawów zwiększa o 50% sztywność wieży jezdnej i podwaja jego żywotność.
The new weldless stainless steel articulation improves the scaffold's rigidity by 50% and doubles its lifetime.

Antypoślizgowe podesty oraz włazy są niezbędne, by zapewnić bezpieczeństwo na wysokości.
Non-slip wooden floors and trapdoors are essential for safety at heights.

Podesty robocze ze specjalnym sworzniem gwarantują maksymalne bezpieczeństwo.
Workbenches, with a special pivot, guarantee maximum safety.

Stężenia i barierki są łatwe do montażu i demontażu dzięki hakom zaciskowym.
Crosspieces and railings are easy to mount and unhook thanks to pressure hooks.

OBRAZY SĄ DOSTARCZANE TYLKO DO CELÓW ILUSTRACJI I NIE STANOWIĄ ELEMENTU UMOWY.
THE IMAGES ARE PROVIDED ONLY FOR ILLUSTRATION PURPOSE AND DO NOT CONSTITUTE A CONTRACTUAL ELEMENT.

A1 | KOŁO WHEEL Ø 200 | MAX KG 280

Wymiary podstawy 75x180 cm.
Standard measurement 75x180 cm.

Bez kotwienia - klasa 3 zgodna z normą EN1004 del 05.05
Without anchor - class 3 according to rule EN1004 of 05.05
Z kotwieniem zgodnie z normą D.L. 81/08
With anchor - according to rule D.L. 81/08

Wysokość robocza/Working heigh (m)		3.40	4.40	5.40	6.40	7.40	8.40	9.40	10.40	11.40	12.40	13.40
Wysokość wieży/Scaffolding height (m)		2.40	3.40	4.40	5.40	6.40	7.40	8.40	9.40	10.40	11.40	12.40
Wysokość podestu roboczego/Working platform height (m)		1.40	2.40	3.40	4.40	5.40	6.40	7.40	8.40	9.40	10.40	11.40
Ciężar wieży/Scaffolding weight (kg)		45.7	67.3	93.9	124.5	163.8	173.6	184.4	194.4	230.3	240.1	251.1
MODEL		A1-24	A1-34	A1-44	A1-54	A1-64	A1-74	A1-84	A1-94	A1-104	A1-114	A1-124
KOD	**OPIS**	Ilość	Ilość	Ilość	Ilość	Ilość	Ilość	Ilość	Ilość	Ilość	Ilość	Ilość
F75200	Rama 0,75 x 2,0 / Frame	2	2	2	4	4	6	6	8	8	10	10
F75100	Rama 0,75 x 1,0 / Frame	-	-	2	-	2	-	2	-	2	-	2
P180	Poręcz / Railing	-	2	2	2	4	4	4	4	6	6	6
T75	Rama szczytowa / Peak socket frame	-	2	2	2	2	2	2	2	2	2	2
TR180	Stężenie poziome / Crossbar	2	2	2	2	2	2	4	6	6	6	6
D180	Stężenie ukośne / Diagonal	1	1	2	4	4	4	6	6	6	6	8
R200	Kółko 200 mm / Wheel	4	4	4	4	4	4	4	4	4	4	4
STAB1	Podpora stabilizująca / Stabilizer	-	-	4	4	4	4	4	4	4	4	4
RB180	Podest z klapą / Landing with trapdoor	1	1	1	1	2	2	2	2	3	3	3
TF180	Burta długa / Long toe board	-	2	2	2	4	4	4	4	6	6	6
TF75	Burta krótka / Short toe board	-	2	2	2	4	4	4	4	6	6	6
NA ZEWNĄTRZ OBIEKTÓW		BEZ KOTWIENIA							Z KOTWIENIEM			
WEWNĄTRZ OBIEKTÓW		BEZ KOTWIENIA										

Maksymalna liczba podestów obciążonych jednocześnie: 2

B1 | KOŁO WHEEL Ø 200 | MAX KG 360

Wymiary podstawy 75x245 cm.
Standard measurement 75x245 cm.

Wysokość robocza/Working heigh (m)		3.40	4.40	5.40	6.40	7.40	8.40	9.40	10.40	11.40	12.40	13.40
Wysokość wieży/Scaffolding height (m)		2.40	3.40	4.40	5.40	6.40	7.40	8.40	9.40	10.40	11.40	12.40
Wysokość podestu roboczego/Working platform height (m)		1.40	2.40	3.40	4.40	5.40	6.40	7.40	8.40	9.40	10.40	11.40
Ciężar wieży/Scaffolding weight (kg)		52.6	79.6	106.2	137.6	187.8	198.2	210	220.4	266.6	277	288.8
MODEL		B1-24	B1-34	B1-44	B1-54	B1-64	B1-74	B1-84	B1-94	B1-104	B1-114	B1-124
KOD	**OPIS**	Ilość	Ilość	Ilość	Ilość	Ilość	Ilość	Ilość	Ilość	Ilość	Ilość	Ilość
F75200	Rama 0,75 x 2,0 / Frame	2	2	2	4	4	6	6	8	8	10	10
F75100	Rama 0,75 x 1,0 / Frame	-	-	2	-	2	-	2	-	2	-	2
P245	Poręcz / Railing	-	2	2	2	4	4	4	4	6	6	6
T75	Rama szczytowa / Peak socket frame	-	2	2	2	2	2	2	2	2	2	2
TR245	Stężenie poziome / Crossbar	2	2	2	2	2	2	4	6	6	6	6
D245	Stężenie ukośne / Diagonal	1	1	2	4	4	4	6	6	6	6	8
R200	Kółko 200 mm / Wheel	4	4	4	4	4	4	4	4	4	4	4
STAB1	Podpora stabilizująca / Stabilizer	-	-	4	4	4	4	4	4	4	4	4
RB245	Podest z klapą / Landing with trapdoor	1	1	1	1	2	2	2	2	3	3	3
TF245	Burta długa / Long toe board	-	2	2	2	4	4	4	4	6	6	6
TF75	Burta krótka / Short toe board	-	2	2	2	4	4	4	4	6	6	6
NA ZEWNĄTRZ OBIEKTÓW		BEZ KOTWIENIA							Z KOTWIENIEM			
WEWNĄTRZ OBIEKTÓW		BEZ KOTWIENIA										

Maksymalna liczba podestów obciążonych jednocześnie: 3

C1 | KOŁO WHEEL Ø 200 | MAX KG 450

Wymiary podstawy 75x300 cm.
Standard measurement 75x300 cm.

Wysokość robocza/Working heigh (m)		3.40	4.40	5.40	6.40	7.40	8.40	9.40	10.40	11.40	12.40	13.40
Wysokość wieży/Scaffolding height (m)		2.40	3.40	4.40	5.40	6.40	7.40	8.40	9.40	10.40	11.40	12.40
Wysokość podestu roboczego/Working platform height (m)		1.40	2.40	3.40	4.40	5.40	6.40	7.40	8.40	9.40	10.40	11.40
Ciężar wieży/Scaffolding weight (kg)		59.8	91.6	118.2	150.2	209.8	222.2	234.6	247	300.6	213	325.4
MODEL		C1-24	C1-34	C1-44	C1-54	C1-64	C1-74	C1-84	C1-94	C1-104	C1-114	C1-124
KOD	**OPIS**	Ilość	Ilość	Ilość	Ilość	Ilość	Ilość	Ilość	Ilość	Ilość	Ilość	Ilość
F75200	Rama 0,75 x 2,0 / Frame	2	2	2	4	4	6	6	8	8	10	10
F75100	Rama 0,75 x 1,0 / Frame	-	-	2	-	2	-	2	-	2	-	2
P300	Poręcz / Railing	-	2	2	2	4	4	4	4	6	6	6
T75	Rama szczytowa / Peak socket frame	-	2	2	2	2	2	2	2	2	2	2
TR300	Stężenie poziome / Crossbar	2	2	2	2	2	2	4	6	6	6	6
D300	Stężenie ukośne / Diagonal	1	1	2	4	4	4	6	6	6	6	8
R200	Kółko 200 mm / Wheel	4	4	4	4	4	4	4	4	4	4	4
STAB1	Podpora stabilizująca / Stabilizer	-	-	4	4	4	4	4	4	4	4	4
RB300	Podest z klapą / Landing with trapdoor	1	1	1	1	2	2	2	2	3	3	3
TF300	Burta długa / Long toe board	-	2	2	2	4	4	4	4	6	6	6
TF75	Burta krótka / Short toe board	-	2	2	2	4	4	4	4	6	6	6
NA ZEWNĄTRZ OBIEKTÓW		BEZ KOTWIENIA							Z KOTWIENIEM			
WEWNĄTRZ OBIEKTÓW		BEZ KOTWIENIA										

Maksymalna liczba podestów obciążonych jednocześnie: 3

WAŻNE: Przy używaniu bez kotwienia, w niektórych konfiguracjach wymagane jest zastosowanie odpowiedniego balastu zgodnie z wytycznymi, zawartymi w instrukcji użytkowania i konserwacji, załączonej do wieży jezdnej.

IMPORTANT: For internal use without anchoring, in some configurations, it is necessary to use ballast as indicated in the mobile scaffold tower manual.

TOP SYSTEM

Bezpieczny system montażu do Top System 75 cm.
Safety mounting system for Top System 75 cm.

GRADO DI SICUREZZA DEGREE OF SAFETY ★★★★★ A

ISPESL TESTED UNI EN 1004

Klasa 3 200 Kg/m²
Class 3 200 Kg/m²

N1 | KOŁO WHEEL Ø 200 | MAX KG 360

Wieże jezdne o wymiarach 75X180 bez składanej ramy.
Mobile scaffold towers with dimensions of 75x180 without a folding frame.

Wysokość robocza (m)/working heigh (m)		3,6	4,18	5,02	6,14	6,98	8,1	8,94	10,06	10,9	12,02	12,86
Wysokość wieży (m)/scaffolding height (m)		2,6	3,18	4,02	5,14	5,98	7,1	7,94	9,06	9,9	11,02	11,86
Wysokość podestu roboczego (m)/ working platform height (m)		1,6	2,18	3,02	4,14	4,98	6,1	6,94	8,06	8,9	10,02	10,86
Ciężar wieży (kg) scaffolding weight (kg)		66	93	127	174	184	226	236	278	288	330	340
Model		N1-26	N1-32	N1-40	N1-52	N1-60	N1-71	N1-80	N1-90	N1-100	N1-110	N1-119
KOD	OPIS/DESCRIPTION	Ilość/Item	Ilość/Item	Ilość/Item	Ilość/Item	Ilość/Item	Ilość/Item	Ilość/Item	Ilość/Item	Ilość/Item	Ilość/Item	Ilość/Item
F75200	Rama 0.75x2.0 (m) / Frame	2	2	4	4	6	6	8	8	10	10	12
F75100	Rama 0.75x1.0 (m) / Frame		2		2		2		2		2	
P 180 S	Poręcz / Railing		2	2	4	4	6	6	8	8	10	10
TR180	Stężenie poziome / Crossbar	4	2	4	2	4	2	4	2	4	2	4
D180	Stężenie ukośne / Diagonal	1	1	1	1	1	1	1	1	1	1	1
RB180	Podest z klapą / Landing with trapdoor	1	1	2	2	2	3	3	4	4	5	5
TF75	Burta krótka / Short toe board		2	2	4	4	6	6	8	8	10	10
TF180	Burta długa / Long toe board		2	2	4	4	6	6	8	8	10	10
R200	Kółko 200 mm/Wheel	4	4	4	4	4	4	4	4	4	4	4
STAB1	Stabilizator / Stabilizer				4	4	4	4	4	4	4	4

01 | MAX KG 280

Wieże jezdne o wymiarach 75 x 245 bez składanej ramy.
Mobile scaffold towers with dimensions of 75 x 245 without a folding frame.

Wysokość robocza (m)/working heigh (m)		3,6	4,18	5,02	6,14	6,98	8,1	8,94	10,06	10,9	12,02	12,86
Wysokość wieży (m)/scaffolding height (m)		2,6	3,18	4,02	5,14	5,98	7,1	7,94	9,06	9,9	11,02	11,86
Wysokość podestu roboczego (m)/ working platform height (m)		1,6	2,18	3,02	4,14	4,98	6,1	6,94	8,06	8,9	10,02	10,86
Ciężar wieży (kg) scaffolding weight (kg)		73	106	137	181	192	245	256	310	320	374	384
Model		O1-26	O1-32	O1-40	O1-52	O1-60	O1-71	O1-80	O1-90	O1-100	O1-110	O1-119
KOD	OPIS/DESCRIPTION	Ilość/Item	Ilość/Item	Ilość/Item	Ilość/Item	Ilość/Item	Ilość/Item	Ilość/Item	Ilość/Item	Ilość/Item	Ilość/Item	Ilość/Item
F75200	Rama 0.75x2.0 (m) / Frame	2	2	4	4	6	6	8	8	10	10	12
F75100	Rama 0.75x1.0 (m) / Frame		2		2		2		2		2	
P 245 S	Poręcz / Railing		2	2	4	4	6	6	8	8	10	10
TR245	Stężenie poziome / Crossbar	4	2	4	2	4	2	4	2	4	2	4
D245	Stężenie ukośne / Diagonal	1	1	1	1	1	1	1	1	1	1	1
RB245	Podest z klapą / Landing with trapdoor	1	1	2	2	2	3	3	4	4	5	5
TF75	Burta krótka / Short toe board		2	2	4	4	6	6	8	8	10	10
TF245	Burta długa / Long toe board		2	2	4	4	6	6	8	8	10	10
R200	Kółko 200 mm/Wheel	4	4	4	4	4	4	4	4	4	4	4
STAB1	Stabilizator / Stabilizer				4	4	4	4	4	4	4	4

SYSTEM TEN POZWALA NA MONTAŻ GÓRNEGO OBSZARU ROBOCZEGO Z DOLNEGO POZIOMU W CAŁKOWICIE BEZPIECZNY SPOSÓB.
THIS SYSTEM ALLOWS THE UPPER WORKING AREA ASSEMBLY FROM THE LOWER LEVEL IN A TOTALLY SAFE WAY.

TOP SYSTEM

Wieże jezdne o szerokości 135 cm.
Mobile scaffold towers with width 135 cm.

GRADO DI SICUREZZA DEGREE OF SAFETY ★★★★★ A

ISPESL TESTED UNI EN 1004

Klasa 3 200 Kg/m²
Class 3 200 Kg/m²

PL

Nowe złącze ze stali nierdzewnej bez spawów zwiększa o 50% sztywność wieży jezdnej i podwaja jego żywotność.
The new weldless stainless steel articulation improves the scaffold's rigidity by 50% and doubles its lifetime.

Antypoślizgowe podesty oraz włazy są niezbędne, by zapewnić bezpieczeństwo na wysokości.
Non-slip wooden floors and trapdoors are essential for safety at heights.

Podesty robocze ze specjalnym sworzniem gwarantują maksymalne bezpieczeństwo.
Workbenches, with a special pivot, guarantee maximum safety.

Stężenia i barierki są łatwe do montażu i demontażu dzięki hakom zaciskowym.
Crosspieces and railings are easy to mount and unhook thanks to pressure hooks.

OBRAZY SĄ DOSTARCZANE TYLKO DO CELÓW ILUSTRACJI I NIE STANOWIĄ ELEMENTU UMOWY.
THE IMAGES ARE PROVIDED ONLY FOR ILLUSTRATION PURPOSE AND DO NOT CONSTITUTE A CONTRACTUAL ELEMENT.

D1 | KOŁO WHEEL Ø 200 | MAX KG 480

Wymiary podstawy 135x180 cm.
Standard measurement 135x180 cm.

Bez kotwienia - klasa 3 zgodna z normą EN1004 del 05.05
Without anchor - class 3 according to rule EN1004 of 05.05
Z kotwieniem zgodnie z normą D.L. 81/08
With anchor - according to rule D.L. 81/08

Wysokość robocza/Working heigh (m)		3.40	4.40	5.40	6.40	7.40	8.40	9.40	10.40	11.40	12.40	13.40
Wysokość wieży/Scaffolding height (m)		2.40	3.40	4.40	5.40	6.40	7.40	8.40	9.40	10.40	11.40	12.40
Wysokość podestu roboczego/ Working platform height (m)		1.40	2.40	3.40	4.40	5.40	6.40	7.40	8.40	9.40	10.40	11.40
Ciężar wieży/Scaffolding weight (kg)		62.1	90.1	119.1	149.3	210.2	219.6	233	242.4	299.9	309.3	322.7
MODEL		D1-24	D1-34	D1-44	D1-54	D1-64	D1-74	D1-84	D1-94	D1-104	D1-114	D1-124
KOD	OPIS	Ilość	Ilość	Ilość	Ilość	Ilość	Ilość	Ilość	Ilość	Ilość	Ilość	Ilość
F135200	Rama 1,35 x 2,0 / Frame	2	2	2	4	4	6	6	8	8	10	10
F135100	Rama 1,35 x 1,0 / Frame	-	-	2	-	2	-	2	-	2	-	2
P180	Poręcz / Railing	-	2	2	2	4	4	4	4	6	6	6
T135	Rama szczytowa / Peak socket frame	-	2	2	2	2	2	2	2	2	2	2
TR180	Stężenie poziome / Crossbar	2	2	2	2	2	2	4	6	6	6	6
D180	Stężenie ukośne / Diagonal	1	1	2	4	4	4	6	6	6	6	8
R200	Kółko 200 mm / Wheel	4	4	4	4	4	4	4	4	4	4	4
STAB1	Stabilizator / Stabilizer	-	-	4	4	4	4	4	4	4	4	4
RB180	Podest z klapą / Landing with trapdoor	1	1	1	1	2	2	2	2	3	3	3
R180	Podest bez klapy / Landing without trapdoor	1	1	1	1	2	2	2	2	3	3	3
TF180	Burta długa / Long toe board	-	2	2	2	4	4	4	4	6	6	6
TF135	Burta krótka / Short toe board	-	2	2	2	4	4	4	4	6	6	6
NA ZEWNĄTRZ OBIEKTÓW		BEZ KOTWIENIA							Z KOTWIENIEM			
WEWNĄTRZ OBIEKTÓW		BEZ KOTWIENIA										

Maksymalna liczba podestów obciążonych jednocześnie: 3

E1 | KOŁO WHEEL Ø 200 | MAX KG 650

Wymiary podstawy 135x245 cm.
Standard measurement 135x245 cm.

Wysokość robocza/Working heigh (m)		3.40	4.40	5.40	6.40	7.40	8.40	9.40	10.40	11.40	12.40	13.40
Wysokość wieży/Scaffolding height (m)		2.40	3.40	4.40	5.40	6.40	7.40	8.40	9.40	10.40	11.40	12.40
Wysokość podestu roboczego/ Working platform height (m)		1.40	2.40	3.40	4.40	5.40	6.40	7.40	8.40	9.40	10.40	11.40
Ciężar wieży/Scaffolding weight (kg)		76	109.4	138.4	169.4	248.2	258.2	272.2	282.4	357.2	367.2	381.4
MODEL		E1-24	E1-34	E1-44	E1-54	E1-64	E1-74	E1-84	E1-94	E1-104	E1-114	E1-124
KOD	OPIS	Ilość	Ilość	Ilość	Ilość	Ilość	Ilość	Ilość	Ilość	Ilość	Ilość	Ilość
F135200	Rama 1,35 x 2,0 / Frame	2	2	2	4	4	6	6	8	8	10	10
F135100	Rama 1,35 x 1,0 / Frame	-	-	2	-	2	-	2	-	2	-	2
P245	Poręcz / Railing	-	2	2	2	4	4	4	4	6	6	6
T135	Rama szczytowa / Peak socket frame	-	2	2	2	2	2	2	2	2	2	2
TR245	Stężenie poziome / Crossbar	2	2	2	2	2	2	4	6	6	6	6
D245	Stężenie ukośne / Diagonal	1	1	2	4	4	4	6	6	6	6	8
R200	Kółko 200 mm / Wheel	4	4	4	4	4	4	4	4	4	4	4
STAB1	Stabilizator / Stabilizer	-	-	4	4	4	4	4	4	4	4	4
RB245	Podest z klapą / Landing with trapdoor	1	1	1	1	2	2	2	2	3	3	3
R245	Podest bez klapy / Landing without trapdoor	1	1	1	1	2	2	2	2	3	3	3
TF245	Burta długa / Long toe board	-	2	2	2	4	4	4	4	6	6	6
TF135	Burta krótka / Short toe board	-	2	2	2	4	4	4	4	6	6	6
NA ZEWNĄTRZ OBIEKTÓW		BEZ KOTWIENIA							Z KOTWIENIEM			
WEWNĄTRZ OBIEKTÓW		BEZ KOTWIENIA										

Maksymalna liczba podestów obciążonych jednocześnie: 3

F1 | KOŁO WHEEL Ø 200 | MAX KG 800

Wymiary podstawy 135x300cm.
Standard measurement 135x300cm.

Wysokość robocza/Working heigh (m)		3.40	4.40	5.40	6.40	7.40	8.40	9.40	10.40	11.40	12.40	13.40
Wysokość wieży/Scaffolding height (m)		2.40	3.40	4.40	5.40	6.40	7.40	8.40	9.40	10.40	11.40	12.40
Wysokość podestu roboczego/ Working platform height (m)		1.40	2.40	3.40	4.40	5.40	6.40	7.40	8.40	9.40	10.40	11.40
Ciężar wieży/Scaffolding weight (kg)		88	126	155	186	279	291	306	318	404	416	431
MODEL		F1-24	F1-34	F1-44	F1-54	F1-64	F1-74	F1-84	F1-94	F1-104	F1-114	F1-124
KOD	OPIS	Ilość	Ilość	Ilość	Ilość	Ilość	Ilość	Ilość	Ilość	Ilość	Ilość	Ilość
F135200	Rama 1,35 x 2,0 / Frame	2	2	2	4	4	6	6	8	8	10	10
F135100	Rama 1,35 x 1,0 / Frame	-	-	2	-	2	-	2	-	2	-	2
P300	Poręcz / Railing	-	2	2	2	4	4	4	4	6	6	6
T135	Rama szczytowa / Peak socket frame	-	2	2	2	2	2	2	2	2	2	2
TR300	Stężenie poziome / Crossbar	2	2	2	2	2	2	4	6	6	6	6
D300	Stężenie ukośne / Diagonal	1	1	2	4	4	4	6	6	6	6	8
R200	Kółko 200 mm / Wheel	4	4	4	4	4	4	4	4	4	4	4
STAB1	Stabilizator / Stabilizer	-	-	4	4	4	4	4	4	4	4	4
RB300	Podest z klapą / Landing with trapdoor	1	1	1	1	2	2	2	2	3	3	3
R300	Podest bez klapy / Landing without trapdoor	1	1	1	1	2	2	2	2	3	3	3
TF300	Burta długa / Long toe board	-	2	2	2	4	4	4	4	6	6	6
TF135	Burta krótka / Short toe board	-	2	2	2	4	4	4	4	6	6	6
NA ZEWNĄTRZ OBIEKTÓW		BEZ KOTWIENIA							Z KOTWIENIEM			
WEWNĄTRZ OBIEKTÓW		BEZ KOTWIENIA										

Maksymalna liczba podestów obciążonych jednocześnie: 3

WAŻNE: Przy używaniu bez kotwienia, w niektórych konfiguracjach wymagane jest zastosowanie odpowiedniego balastu zgodnie z wytycznymi, zawartymi w instrukcji użytkowania i konserwacji, załączonej do wieży jezdnej.

IMPORTANT: For internal use without anchoring, in some configurations, it is necessary to use ballast as indicated in the mobile scaffold tower manual.

TOP SYSTEM

Bezpieczny system montażu do Top System o szerokości 75 cm i 135 cm.
Safety mounting system for Top System with width 75 cm and 135 cm.

GRADO DI SICUREZZA DEGREE OF SAFETY ★★★★★ A

ISPESL TESTED UNI EN 1004

Klasa 3 200 Kg/m²
Class 3 200 Kg/m²

P1

Wieże jezdne o wymiarach 135X180 bez składanej ramy.
Mobile scaffold towers with dimensions of 135x180 without a folding frame.

Wysokość robocza (m)/working heigh (m)		3,6	4,18	5,02	6,14	6,98	8,1	8,94	10,06	10,9	12,02	12,86
Wysokość wieży (m)/scaffolding height (m)		2,6	3,18	4,02	5,14	5,98	7,1	7,94	9,06	9,9	11,02	11,86
Wysokość podestu roboczego (m)/ working platform height (m)		1,6	2,18	3,02	4,14	4,98	6,1	6,94	8,06	8,9	10,02	10,86
Ciężar wieży (kg) scaffolding weight (kg)		80	117	141	209	219	283	292	356	365	429	439
Model		P1-26	P1-32	P1-40	P1-52	P1-60	P1-71	P1-80	P1-90	P1-100	P1-110	P1-119
KOD	**OPIS/DESCRIPTION**	Ilość/Item	Ilość/Item	Ilość/Item	Ilość/Item	Ilość/Item	Ilość/Item	Ilość/Item	Ilość/Item	Ilość/Item	Ilość/Item	Ilość/Item
F135200	Rama 1.35x2.0 (m) / Frame	2	2	4	4	6	6	8	8	10	10	12
F135100	Rama 1.35x1.0 (m) / Frame		2		2		2		2		2	
P 180 S	Poręcz / Railing		2	2	4	4	6	6	8	8	10	10
TR180	Stężenie poziome / Crossbar	4	2	4	2	4	2	4	2	4	2	4
D180	Stężenie ukośne / Diagonal	1	1	1	1	1	1	1	1	1	1	1
RB180	Podest z klapą / Landing with trapdoor	1	1	1	2	2	3	3	4	4	5	5
R180	Podest bez klapy / Landing without trapdor	1	1	2	2	2	3	3	4	4	5	5
TF135	Burta krótka / Short toe board		2	2	4	4	6	6	8	8	10	10
TF180	Burta długa / Long toe board		2	2	4	4	6	6	8	8	10	10
R200	Kółko 200 mm/Wheel	4	4	4	4	4	4	4	4	4	4	4
STAB1	Stabilizator / Stabilizer				4	4	4	4	4	4	4	4

Q1

Wieże jezdne o wymiarach 135x245 bez składanej ramy.
Mobile scaffold towers with dimensions of 135x245 without a folding frame.

Wysokość robocza (m)/working heigh (m)		3,6	4,18	5,02	6,14	6,98	8,1	8,94	10,06	10,9	12,02	12,86
Wysokość wieży (m)/scaffolding height (m)		2,6	3,18	4,02	5,14	5,98	7,1	7,94	9,06	9,9	11,02	11,86
Wysokość podestu roboczego (m)/ working platform height (m)		1,6	2,18	3,02	4,14	4,98	6,1	6,94	8,06	8,9	10,02	10,86
Ciężar wieży (kg) scaffolding weight (kg)		96	137	147	248	258	341	351	433	443	526	536
Model		Q1-26	Q1-32	Q1-40	Q1-52	Q1-60	Q1-71	Q1-80	Q1-90	Q1-100	Q1-110	Q1-119
KOD	**OPIS/DESCRIPTION**	Ilość/Item	Ilość/Item	Ilość/Item	Ilość/Item	Ilość/Item	Ilość/Item	Ilość/Item	Ilość/Item	Ilość/Item	Ilość/Item	Ilość/Item
F135200	Rama 1.35x2.0 (m) / Frame	2	2	4	4	6	6	8	8	10	10	12
F135100	Rama 1.35x1.0 (m) / Frame		2		2		2		2		2	
P 245 S	Poręcz / Railing		2	2	4	4	6	6	8	8	10	10
TR245	Stężenie poziome / Crossbar	4	2	4	2	4	2	4	2	4	2	4
D245	Stężenie ukośne / Diagonal	1	1	1	1	1	1	1	1	1	1	1
RB245	Podest z klapą / Landing with trapdoor	1	1	1	2	2	3	3	4	4	5	5
R245	Podest bez klapy / Landing without trapdor	1	1	1	2	2	3	3	4	4	5	5
TF135	Burta krótka / Short toe board		2	2	4	4	6	6	8	8	10	10
TF245	Burta długa / Long toe board		2	2	4	4	6	6	8	8	10	10
R200	Kółko 200 mm/Wheel	4	4	4	4	4	4	4	4	4	4	4
STAB1	Stabilizator / Stabilizer				4	4	4	4	4	4	4	4

SYSTEM TEN POZWALA NA MONTAŻ GÓRNEGO OBSZARU ROBOCZEGO Z DOLNEGO POZIOMU W CAŁKOWICIE BEZPIECZNY SPOSÓB.
THIS SYSTEMALLOWS THE UPPER WORKING AREA ASSEMBLY FROM THE LOWER LEVEL IN A TOTALLY SAFE WAY.

TOP SYSTEM

Pojedyncze wieże jezdne 135x245 cm ze schodami wewnętrznymi.
Single scaffold towers composition with internal ladder stairs.

GRADO DI SICUREZZA DEGREE OF SAFETY ★★★★★ A

ISPESL TESTED UNI EN 1004

Klasa 3 200 Kg/m²
Class 3 200 Kg/m²

OBRAZY SĄ DOSTARCZANE TYLKO DO CELÓW ILUSTRACJI I NIE STANOWIĄ ELEMENTU UMOWY.
THE IMAGES ARE PROVIDED ONLY FOR ILLUSTRATION PURPOSE AND DO NOT CONSTITUTE A CONTRACTUAL ELEMENT.

ED1 | KOŁO WHEEL Ø 200 | MAX KG 650

Wymiary podstawy 135x245 cm.
Standard measurement 135x245 cm.

Bez kotwienia - klasa 3 zgodna z normą EN1004 del 05.05
Without anchor - class 3 according to rule EN1004 of 05.05
Z kotwieniem zgodnie z normą D.L. 81/08
With anchor - according to rule D.L. 81/08

Wysokość robocza/Working heigh (m)		4.40	6.40	8.40	10.40	12.40	14.40
Wysokość wieży/Scaffolding height (m)		3.40	5.40	7.40	9.40	11.40	13.40
Wysokość podestu roboczego/ Working platform height (m)		2.40	4.40	6.40	8.40	10.40	12.40
Ciężar wieży/Scaffolding weight (kg)		166	208	254	299	341	392
MODEL		ED1-34	ED1-54	ED1-74	ED1-94	ED1-114	ED1-134
KOD	**OPIS**	Ilość	Ilość	Ilość	Ilość	Ilość	Ilość
FA135200	Rama z wejściem 1,35x2,00 /Frame with entrance	1	1	1	1	1	1
F135200	Rama z wejściem 1,35x2,00 /Frame with entrance	1	3	5	7	9	11
SC245/1	Schody / Stairs	1	1	1	1	1	1
SC245/2	Schody / Stairs	-	1	2	3	4	5
P245	Poręcz / Railing	3	6	9	12	15	18
T135	Rama szczytowa / Peak socket frame	2	2	2	2	2	2
TR245	Stężenie poziome / Crossbar	2	2	2	2	2	2
D245	Stężenie ukośne / Diagonal	1	1	1	1	1	1
R200	Kółko 200 mm / Wheel	4	4	4	4	4	4
STAB1	Stabilizator / Stabilizer	-	4	4	4	4	4
RB245	Podest z klapą / Landing with trapdoor	1	1	1	1	1	1
R245	Podest bez klapy / Landing without trapdoor	1	1	1	1	1	1
TF245	Burta długa / Long toe board	2	2	2	2	2	2
TF135	Burta krótka / Short toe board	2	2	2	2	2	2
NA ZEWNĄTRZ OBIEKTÓW		BEZ KOTWIENIA			Z KOTWIENIEM		
WEWNĄTRZ OBIEKTÓW		BEZ KOTWIENIA					Z KOTW.

WAŻNE: Przy użytkowaniu bez kotwienia, w niektórych konfiguracjach wymagane jest zastosowanie odpowiedniego balastu zgodnie z wytycznymi, zawartymi w instrukcji użytkowania i konserwacji, dołączonej do wieży jezdnej.
IMPORTANT: For internal use without anchoring, in some configurations, it is necessary to use ballast as indicated in the mobile scaffold tower manual.
<

Zestaw schodów z poręczą umożliwia schodzenie przodem, poprawiając bezpieczeństwo i komfort pracyna wysokości.
The ladder/railing kit makes it possible to descend facing forward, improving the safety and comfort of working at heights.

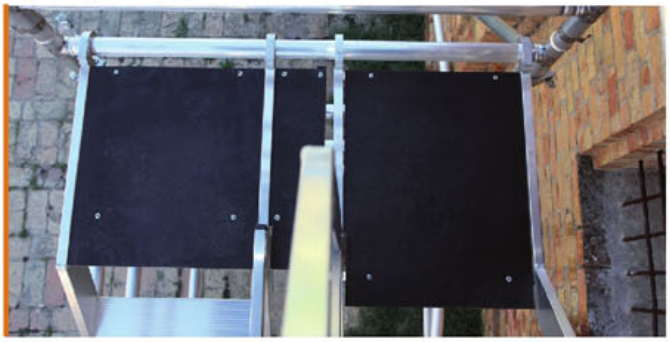

Nowe złącze ze stali nierdzewnej bez spoin zwiększa o 50% sztywność wieży jezdnej i podwaja jego żywotność.
The new weldless stainless steel articulation improves the scaffold's rigidity by 50% and doubles its lifetime.

Antypoślizgowe podesty oraz włazy są niezbędne, by zapewnić bezpieczeństwo na wysokości.
Non-slip wooden floors and trapdoors are essential for safety at heights.

Stopnie o szerokości 13 cm oferują dużą wytrzymałość i maksimum bezpieczeństwa.
Wide 13 cm rung offers high resistance and maximum safety.

Kółko Ø 200 z regulacją oraz hamulcem.
High resistance wheel Ø 200 with height regulator and pressure brake.

TOP SYSTEM

Wieże jezdne 135 x 180 cm ze schodami wewnętrznymi.
Mobile scaffold towers 135 x 180 with internal ladder stairs.

GRADO DI SICUREZZA DEGREE OF SAFETY ★★★★★ A

ISPESL TESTED UNI EN 1004

Klasa 3 200 Kg/m²
Class 3 200 Kg/m²

OBRAZY SĄ DOSTARCZANE TYLKO DO CELÓW ILUSTRACJI I NIE STANOWIĄ ELEMENTU UMOWY.
THE IMAGES ARE PROVIDED ONLY FOR ILLUSTRATION PURPOSE AND DO NOT CONSTITUTE A CONTRACTUAL ELEMENT.

G1 | KOŁO WHEEL Ø 200 | MAX KG 480

Wymiary podstawy 135x180 cm.
Standard measurement 135x180 cm.

Bez kotwienia - klasa 3 zgodna z normą EN1004 del 05.05
Without anchor - class 3 according to rule EN1004 of 05.05
Z kotwieniem zgodnie z normą D.L. 81/08
With anchor - according to rule D.L. 81/08

Wysokość robocza/Working heigh (m)		4.40	6.40	8.40	10.40	12.40	14.40
Wysokość wieży/Scaffolding height (m)		3.40	5.40	7.40	9.40	11.40	13.40
Wysokość podestu roboczego/Working platform height (m)		2.40	4.40	6.40	8.40	10.40	12.40
Ciężar wieży/Scaffolding weight (kg)		142	202	267	331	391	392
MODEL		G1-34	G1-54	G1-74	G1-94	G1-114	G1-134
KOD	**OPIS**	**Ilość**	**Ilość**	**Ilość**	**Ilość**	**Ilość**	**Ilość**
FA135200	Rama z wejściem 1,35x2,00 / Frame with entrance	1	1	1	1	1	1
F135200	Rama z wejściem 1,35x2,00 / Frame with entrance	1	3	5	7	9	11
SC180/ED	Schody / Stairs	-	1	2	3	4	5
SC180/EG	Schody / Stairs	1	1	1	1	1	1
P180	Poręcz / Railing	3	6	9	12	15	18
T135	Rama szczytowa / Peak socket frame	2	2	2	2	2	2
TR180	Stężenie poziome / Crossbar	2	2	2	2	2	2
D180	Stężenie ukośne / Diagonal	1	1	1	1	1	1
R200	Kółko 200 mm / Wheel	4	4	4	4	4	4
STAB1	Stabilizator / Stabilizer	-	4	4	4	4	4
RB180	Podest z klapą / Landing with trapdoor	1	1	1	1	1	1
R180	Podest bez klapy / Landing without trapdoor	1	1	1	1	1	1
TF180	Burta długa / Long toe board	2	2	2	2	2	2
TF135	Burta krótka / Short toe board	2	2	2	2	2	2
NA ZEWNĄTRZ OBIEKTÓW		BEZ KOTWIENIA			Z KOTWIENIEM		
WEWNĄTRZ OBIEKTÓW		BEZ KOTWIENIA					Z KOTW.

WAŻNE: Przy użytkowaniu bez kotwienia, w niektórych konfiguracjach wymagane jest zastosowanie odpowiedniego balastu zgodnie z wytycznymi, zawartymi w instrukcji użytkowania i konserwacji, dołączonej do wieży jezdnej.
IMPORTANT: For internal use without anchoring, in some configurations, it is nessery to use ballast as indicated in the mobile scaffolding tower manual.

< Zestaw schodów z poręczą umożliwia schodzenie przodem, poprawiając bezpieczeństwo i komfort pracy na wysokości.
The ladder/railing kit makes it possible to descend facing forward, improving the safety and comfort of working at heights.

Stężenia i barierki są łatwe do montażu i demontażu dzięki hakom zaciskowym.
Crosspieces and railings are easy to mount and unhook thanks to pressure hooks.

Antypoślizgowe podesty oraz włazy są niezbędne, by zapewnić bezpieczeństwo na wysokości.
Non-slip wooden floors and trapdoors are essential for safety at heights.

Stopnie o szerokości 13 cm oferują dużą wytrzymałość i maksimum bezpieczeństwa.
Wide 13 cm rung offers high resistance and maximum safety.

Wygodny podest antypoślizgowy.
Comfortable anti-slip landing.

TOP SYSTEM

Komponenty.
Components.

P — Poręcz
Railing

MODEL ITEM	DŁUGOŚĆ WIEŻY SCAFFOL. MEASURE	WAGA KG. WEIGHT KG.
P 105	1,40	3,0
P 160	1,60	3,3
P 180	1,80	3,7
P 245	2,50	4,3
P 300	3,00	4,9

T — Rama nasadowa szczytowa
Peak socket frame

MODEL ITEM	SZEROKOŚĆ WIEŻY SCAFFOL. WIDTH	WAGA KG. WEIGHT KG.
T 75	0,75	2,3
T 135	1,35	3,1
T 7525.40	0,75	1,2
T 75.40	0,75	2,0
T 7525	0,75	1,2

R — Podest bez klapy
Landing without trapdoor

MODEL ITEM	DŁUGOŚĆ WIEŻY SCAFFOL. MEASURE	WAGA KG. WEIGHT KG.
R 180	1,80	14,4
R 245	2,50	21,4
R 300	3,00	25,7

RB — Podest z klapą
Landing with trapdoor

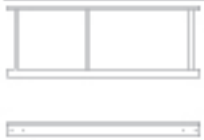

MODEL ITEM	DŁUGOŚĆ WIEŻY SCAFFOL. MEASURE	WAGA KG. WEIGHT KG.
RB 180	1,80	14,9
RB 245	2,50	20,4
RB 300	3,00	25,0
RB 105E	1,05	11,0
RB 160E	1,60	13,5
RB 180E	1,80	14,5

PS — Składana podstawa
Closing base

MODEL ITEM	DŁUGOŚĆ WIEŻY SCAFFOL. MEASURE	WAGA KG. WEIGHT KG.
PS 75160.6.40	1,60	18
PS 75180.6	1,80	20

PS — Poręcz z bezpiecznym systemem montażu
Handrail with safe mounting system

MODEL ITEM	SZEROKOŚĆ WIEŻY SCAFFOL. WIDTH	WAGA KG. WEIGHT KG.
P 160 S	1,60	6,0
P 180 S	1,80	6,4
P 245 S	2,50	7,4
P 300 S	3,00	8,1
P 160 S.40	1,60	6,0

F75 — Rama nasadowa 75 cm
Narrow side 75 cm.

MODEL ITEM	WYSOKOŚĆ M. HEIGHT MT.	WAGA KG. WEIGHT KG.
F75100	1,0	3,7
F75100.40	1,0	3,5
F75200	2,0	6,9
F75200.40	2,0	6,2

F135 — Rama nasadowa 135 cm
Wide side 135 cm

MODEL ITEM	WYSOKOŚĆ M. HEIGHT MT.	WAGA KG. WEIGHT KG.
F135100	1,0	4,9
F135200	2,0	7,9

FA — Rama nasadowa z wejściem
Wide open side

MODEL ITEM	SZEROKOŚĆ WIEŻY SCAFFOL. WIDTH	WAGA KG. WEIGHT KG.
FA75200	0,75	5
FA135200	1,35	8

TF — Burta długa
Long toe board

MODEL ITEM	SZEROKOŚĆ WIEŻY SCAFFOL. WIDTH	WAGA KG. WEIGHT KG.
TF 160	1,60	3,0
TF 180	1,80	3,2
TF 245	2,50	5,3
TF 300	3,00	7,1

TF — Burta krótka
Short toe board

MODEL ITEM	SZEROKOŚĆ WIEŻY SCAFFOL. WIDTH	WAGA KG. WEIGHT KG.
TF 75	0,75	1,6
TF 135	1,35	4,0

TF — Komplet burt
Set of board

MODEL ITEM	SZEROKOŚĆ WIEŻY SCAFFOL. WIDTH	WAGA KG. WEIGHT KG.
TF75.105	0,75 x 105	7,80

Top system

KAŻDY PRODUKT JEST CERTYFIKOWANY
EVERY PRODUCT IS CERTIFIED

EU EN 1004

Klasa 3. 200 kg/m²
Class 3 200 Kg/m²

ISPESL TESTED UNI EN 1004

faraone — TWÓJ PARTNER W PRACY NA WYSOKOŚCI

TR — Stężenie poziome
Crossbar

MODEL ITEM	DLA WIEŻ O DŁ. M. FOR SCAFFOL. L. MT.	WAGA KG. WEIGHT KG.
TR 105	1,05	1,5
TR 180	1,80	1,7
TR 245	2,50	2,0
TR 300	3,00	3,0
TR 20	0,28	0,5
TR 160.40	1,60	1,2

D — Stężenie ukośne / Stężenie ukośne
Diagonal / Ballast

MODEL ITEM	DLA WIEŻ O DŁ. M. FOR SCAFFOL. L. MT.	WAGA KG. WEIGHT KG.
D 180	1,80	1,8
D 245	2,50	2,2
D 300	3,00	2,5
D 160.40	1,60	1,3
D160.AD	1,60	1,8
D180.AD	1,80	2,8

STAB — Podpora stabilizująca
Stabiliser

MODEL ITEM	WAGA KG. WEIGHT KG.
STAB1	4,8

STAB — Podpora stabilizująca
Stabiliser

MODEL ITEM	WAGA KG. WEIGHT KG.
STAB1.40	3,5

STAB1 — Podpora stabilizująca teleskopowa
Telescopic stabiliser

MODEL ITEM	WAGA KG. WEIGHT KG.
STAB1.TEL	5,3

R125 — Koło bez regulacji wysokości Ø 125 mm z hamulcem
Wheels without height adjustment Ø 125 with brake

MODEL ITEM	ŚREDNICA KOŁA WHEEL DIAMETER	WAGA KG. WEIGHT KG.
R 125E	Ø 125	1,3
R125S	Ø 125	1,3

R200 R125 — Koło regulowane
Adjustable wheel

MODEL ITEM	ŚREDNICA KOŁA WHEEL DIAMETER	WAGA KG. WEIGHT KG.
R 200	Ø 200	7,1
R 125 REG	Ø 125	3,0

GR — Stopień wejściowy
First rung

MODEL ITEM	WAGA KG. WEIGHT KG.
GR1	2,2

Z — Ciężarek balastowy
Ballast

MODEL ITEM	WAGA KG. WEIGHT KG.
11.AK	15

ANCOR. TOP — Łącznik kotwiący
Anchoring system

MODEL ITEM	WAGA KG. WEIGHT KG.
ANCOR.TOP1	2,4

SC — Schody z podestem
Ladder with landing

MODEL ITEM	WAGA KG. WEIGHT KG.
SC245/1	17,3
SC245/2	19,3
SC180/ED	12,4
SC180/EG	9,5

VR — Podstawa ze śrubą do regulacji
Base with a screw for adjustment

MODEL ITEM	WAGA KG. WEIGHT KG.
VR	10

ATTACH — Obejma
Clamp

MODEL ITEM	WAGA KG. WEIGHT KG.
ATTACH.50	1,8
ATTACH.40	1,5

WIEŻE 2- i 3-SEGMENTOWE

Podwójne i potrójne wieże jezdne o szerokości 0,75 i 1,35 m.
Double and triple mobile scaffold towers, 0,75 and 1,35 m wide.

Podwójne wieże jezdne o szerokości 0,75 i 1,35 m
Double mobile scaffold towers. composition 0,75 and 1,35 m wide

WYMIARY PODSTAWY
STANDARD MEASUREMENTS
5x180+180 cm
75x245+245 cm
75x300+300 cm
135x180+180 cm
135x245+245 cm
135x300+300 cm

Potrójne wieże jezdne o szerokości 0,75 i 1,35 m
Triple mobile scaffold towers. 0,75 and 1,35 m wide

WYMIARY PODSTAWY
STANDARD MEASUREMENTS
75x180+180+180 cm
75x245+245+245 cm
75x300+300+300 cm
135x180+180+180 cm
135x245+245+245 cm
135x300+300+300 cm

Podesty robocze ze specjalnym sworzniem gwarantują maksymalne bezpieczeństwo.
Workbenches, with a special pivot, guarantee maximum safety.

Kółko Ø 200 z regulacją oraz hamulcem.
High resistance wheel Ø 200 with height regulator and pressure brake.

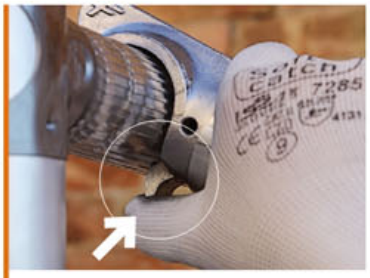

Stężenia i barierki są łatwe do montażu i demontażu dzięki hakom zaciskowym.
Crosspieces and railings are easy to mount and unhook thanks to pressure hooks.

Antypoślizgowe podesty oraz włazy są niezbędne, by zapewnić bezpieczeństwo na wysokości.
Non-slip wooden floors and trapdoors are essential for safety at heights.

faraone.pl

Czy już zaplanowałeś okresową kontrolę techniczną sprzętu do pracy na wysokości?

✓ Twoje bezpieczeństwo

W trosce o bezpieczeństwo pracy na wysokości świadczymy usługi kontroli i inwentaryzacji drabin oraz podestów znajdujących się na wyposażeniu Państwa firmy.

✓ Przepisy

Wg Dyrektywy 2009/104/WE dotyczącej minimalnych wymagań w dziedzinie bezpieczeństwa i higieny użytkowania sprzętu roboczego przez pracowników podczas pracy pracodawca zobowiązany jest podddawać okresowym kontrolom sprzęt narażony na działania powodujące usterki oraz rejestrować i przechowywać wyniki tych kontroli.

✓ Warto pamiętać

Upadek z wysokości stanowi dużą część wszystkich wypadków, szczególnie śmiertelnych.

DLA BEZPIECZEŃSTWA PRACOWNIKÓW I WŁASNEGO -

- PRZEPROWADZAJ REGULARNE KONTROLE SPRZĘTU

SPRAWDŹ KIEDY BĘDZIEMY W TWOIM REGIONIE

WYPEŁNIJ FORMULARZ ZGŁOSZENIOWY

Postaw na szkolenia z bezpiecznej pracy na wysokości

DOWIEDZ SIĘ WIĘCEJ!

szkolenia dedykowane

kadrze zarządzającej pracownikami pracującymi na wysokości, służbom BHP, kierownikom utrzymania ruchu oraz linii produkcyjnych, a także wszystkim osobom pracującym na wysokości.

info@faraone.pl

SERWIS

NAPRAWY GWARANCYJNE I POGWARANCYJNE

Produkty Faraone Poland są wytwarzane w oparciu o ściśle określone normy i przepisy zapewniające maksymalne bezpieczeństwo osób wykonujących prace na wysokości. Trzeba pamiętać, że to bezpieczeństwo musi być zachowane w trakcie całego użytkowania sprzętu. Użytkownicy powinni, cyklicznie dokonywać przeglądów, a przede wszystkim właściwe użytkować poszczególne produkty. W przypadku stwierdzenia zużycia poszczególnych elementów eksploatacyjnych należy dokonywać koniecznych napraw przez upoważniony serwis.

FARAONE POLAND SP. Z O.O. przywiązuje bardzo dużą wagę do jakości i bezpieczeństwa wytwarzanych produktów i zapewnia sprawny serwis oraz fachową pomoc w przypadku zgłoszeń gwarancyjnych i pogwarancyjnych.

faraone.pl

Wide Open Comunicazione / www.comunicazione.wideopen.eu

FARAONE POLAND Sp. z o. o.
ul. Prosta 32, Łozienica
72-100 Goleniów
POLSKA
T. +48 91 579 03 90

info@faraone.pl
www.faraone.pl

faraone®